別紙１

騒音予測資料

目　　次

マルイ勝山店の変更に伴う施設から発生する騒音の予測を行った。

1　条件設定および予測結果

1-1　予測条件

1-1-1　騒音予測時間

夜間帯においても営業に伴う騒音が発生するため、昼夜間の予測を行う。

・営業時間（午前 9 時～午後 9 時）
・来客が駐車場を利用することができる時間帯（午前 8 時 30 分～午後 9 時 30 分）
・騒音の総合的な予測（昼間：午前 6 時～午後 10 時、夜間：午後 10 時～午前 6 時）
・発生する騒音ごとの予測（夜間：午後 10 時～午前 5 時）

1-1-2　騒音発生源

(1) 騒音発生源

対象となる騒音発生源は下記表のとおりである。なお、BGM やアナウンス等の店外に向けての宣伝活動は行っていないため、BGM は対象外とする。

項　　目	騒音発生源
自動車走行音	来客車両走行音
	荷さばき車両走行音
	廃棄物収集車両走行音
定常騒音	冷暖房室外機
	冷凍冷蔵室外機
	給排気口
	キュービクル
変動騒音	荷さばき作業音
	廃棄物収集作業音
	後進警報ブザー

(2) 来客車両台数

1) 日来客車両台数の設定

「大規模小売店舗を設置する者が配慮すべき事項に関する指針」をもとに設定する。

項　　目	値　等	単　位	備考
① 行政区域人口	40,345	人	R07.04 末現在　真庭市役所 HP より
②地区の区分	その他地区	－	準工業地域
S：店舗面積	1.578	千㎡	S<5
A：日来客数原単位	1,053	人/千㎡	人口＜40 万人、S＜5、1100-30×S
C：自動車分担率	80	%	人口＜10 万人、その他地区
D：平均乗車人員	2.0	人/台	S：10 千㎡未満固定値
E：店舗部分日来客台数	665	台	S×A×C÷D、端数切上げ

駐車マスはすべてのマスが使われるものとし、1 つのマスは（来客台数÷駐車マス）の台数が利用するものとして予測を行う。

(3) 荷さばき・廃棄物収集車両台数

既存店の実績から下記表の通り設定する。

時　間　帯	荷さばき車両				廃棄物収集車両
場所	荷捌き①		荷さばき②		荷さばき①
昼　間	大　型	中　型	大　型	中型	中　型
	3 台	15 台	5 台	14 台	3 台

1-1-3　騒音レベル

(1) 自動車騒音

来客車両の音響パワーレベルは、「大規模小売店舗から発生する騒音予測の手引き」に示されている値を用いた。荷さばき車両、廃棄物収集車両の音響パワーレベルは、車種を中型として、各々の車両が 20km/h で定常走行するものとして「ASJ RTN-Model 2003」で示されている予測式を用いて算出した。

項　目		音響パワーレベル（dB）
来客車両の走行音		82.0
荷さばき車両の走行音	大型	93.4
	中型	90.5
廃棄物収集車両の走行音	中型	90.5

(2) 変動騒音

変動騒音の騒音レベルは、大規模小売店舗から発生する騒音予測の手引き（第 2 番）「H20.10、経済産業省」に示される値を用いた。

項　目	騒音レベル (dB)		継続時間 (1 台)	
荷さばき作業音	71		200 秒	
廃棄物収集作業(圧縮)	90		15 分	
後進警報ブザー	90		10 秒	
アイドリング	大型	小型	荷さばき	200 秒
	86.6	81.3	廃棄物収集	15 分

(3) 定常騒音

番号	発生源 種別	型番	騒音ﾚﾍﾞﾙ (dB)	出典根拠	稼働時間
S1	冷暖房 室外機	PUZG-MP5MLA	54.0	メーカー値	8:00～22:00
S2		RZRP112BC	51.0	メーカー値	8:00～22:00
S3		RYP80L	46.0	メーカー値	8:00～22:00
S4		RYP80L	46.0	メーカー値	8:00～22:00
S5		PUZG-MP5MLA	54.0	メーカー値	8:00～22:00
S6		CU-P80H6	52.0	メーカー値	8:00～22:00
S7		CU-P280H6	63.0	メーカー値	8:00～22:00
S8		CU-P280H6	63.0	メーカー値	8:00～22:00
S9		RYP280B	57.0	メーカー値	8:00～22:00
S10		RYP280B	57.0	メーカー値	8:00～22:00
S11		CU-P280H6	63.0	メーカー値	8:00～22:00
S12		CU-P280H6	63.0	メーカー値	8:00～22:00
S13		PUZG-MP5MLA	54.0	メーカー値	8:00～22:00
S14		MPUZ-RP112HA7	50.0	メーカー値	8:00～22:00
S15		RZZP280CG	62.0	メーカー値	8:00～22:00
S16		RZZP280CG	62.0	メーカー値	8:00～22:00
S17		RZYP280BB	59.0	メーカー値	8:00～22:00
S18		RZYP280BB	59.0	メーカー値	8:00～22:00
S19		CU-P280X4	57.0	メーカー値	8:00～22:00
S20		CU-P280X4	57.0	メーカー値	8:00～22:00
S21		RZRP112BC	51.0	メーカー値	8:00～22:00
S22		RZRP112BC	51.0	メーカー値	8:00～22:00
S23		RZRP112BC	51.0	メーカー値	8:00～22:00
S24		RYP280B	57.0	メーカー値	8:00～22:00
S25		RYP280B	57.0	メーカー値	8:00～22:00
S26		RYP280B	57.0	メーカー値	8:00～22:00
S27		RYP280B	57.0	メーカー値	8:00～22:00
S28		RZZP224CJ	60.0	メーカー値	8:00～22:00
S29		RZYP280CA	59.0	メーカー値	8:00～22:00
S30		RZYP280CA	59.0	メーカー値	8:00～22:00
S31		CU-P45X4S	47.0	メーカー値	8:00～22:00
R1	冷凍冷蔵 室外機	MCF-104NU	52.5	メーカー値	24 時間
R2		MCF-104NU	52.5	メーカー値	24 時間
R3		MCF-103NU	52.5	メーカー値	24 時間
R4		MCF-103NU	52.5	メーカー値	24 時間
R5		MCF-103NU	52.5	メーカー値	24 時間

番号	発生源 種別	型番	騒音ﾚﾍﾞﾙ (dB)	出典根拠	稼働時間
R6		MCF-103NU	52.5	メーカー値	24 時間
R7	冷凍冷蔵 室外機	MCF-103NU	52.5	メーカー値	24 時間
R8		MCF-103NU	52.5	メーカー値	24 時間
R9		MCF-150NU	56.0	メーカー値	24 時間
R10		MCF-150NU	56.0	メーカー値	24 時間
R11		MCF-150NU	56.0	メーカー値	24 時間
R12		MCF-150NU	56.0	メーカー値	24 時間
R13		MCF-150NU	56.0	メーカー値	24 時間
R14		OCU-KS800VFS	59.0	メーカー値	24 時間
F1	給排気口	FY-24CG6	35.5	メーカー値	8:00～22:00
F2		FY-24CK6	31.5	メーカー値	8:00～22:00
F3		FY-24C6	27.0	メーカー値	8:00～22:00
F4		VD-23ZXP5-X	44.0	メーカー値	8:00～22:00
F5		BFS-90SC	55.0	メーカー値	8:00～22:00
F6		FY-30SF2	37.0	メーカー値	8:00～22:00
F7		FY-27B3	31.0	メーカー値	8:00～22:00
F8		FY-27B3	31.0	メーカー値	8:00～22:00
F9		FY-30SF2	37.0	メーカー値	8:00～22:00
F10		FY-32BK2H	42.0	メーカー値	8:00～22:00
F11		FY-32BK2H	42.0	メーカー値	8:00～22:00
F12		FY-38B3H	43.0	メーカー値	8:00～22:00
F13		FY-38B3H	43.0	メーカー値	8:00～22:00
F14		FY-32BK2H	42.0	メーカー値	8:00～22:00
F15		FY-32BK2H	42.0	メーカー値	8:00～22:00
F16		FY-38B3H	43.0	メーカー値	8:00～22:00
F17		BFS-350TB-60	61.0	メーカー値	8:00～22:00
F18		BFS-350TB-60	61.0	メーカー値	8:00～22:00
F19		FY-38B3H	43.0	メーカー値	8:00～22:00
C	ｷｭｰﾋﾞｸﾙ	Cubic	42.9	類似実測値	24 時間

1-2　予測地点とその根拠

1-2-1　総合的な騒音の予測地点

地点番号	予測の種　類	選定根拠
A1, A2	等価騒音	店舗敷地北西側に位置する住宅で、荷捌き作業、設備機器の影響が考えられる地点
B1, B2	等価騒音	店舗敷地北側に位置する住宅で、荷捌き作業、設備機器の影響が考えられる地点
C1, C2	等価騒音	店舗敷地南側に位置する事業所で、駐車場を走行する車両の影響が考えられる地点
D1, D2	等価騒音	店舗敷地西側に位置する住宅で、駐車場を走行する車両の影響が考えられる地点

※地点番号の数値は階数を表す。

※店舗敷地東側には旭川が流れており、付近に住宅が立地していないため予測地点の設定は行わない。

1-2-2　発生する騒音ごとの予測地点

地点番号	予測の種　類	選定根拠
a	最大騒音	等価騒音予測地点Ａに近い敷地境界
b	最大騒音	等価騒音予測地点Ｂに近い敷地境界
c	最大騒音	等価騒音予測地点Ｃに近い敷地境界
d	最大騒音	等価騒音予測地点Ｄに近い敷地境界

※店舗敷地東側には旭川が流れており、付近に住宅が立地していないため予測地点の設定は行わない。

1-3　騒音の基準値の設定

1-3-1　環境基準

A、D 地点は第 1 種住居地域のため B 類型、B、C 地点は近隣商業地域のため C 類型となる。

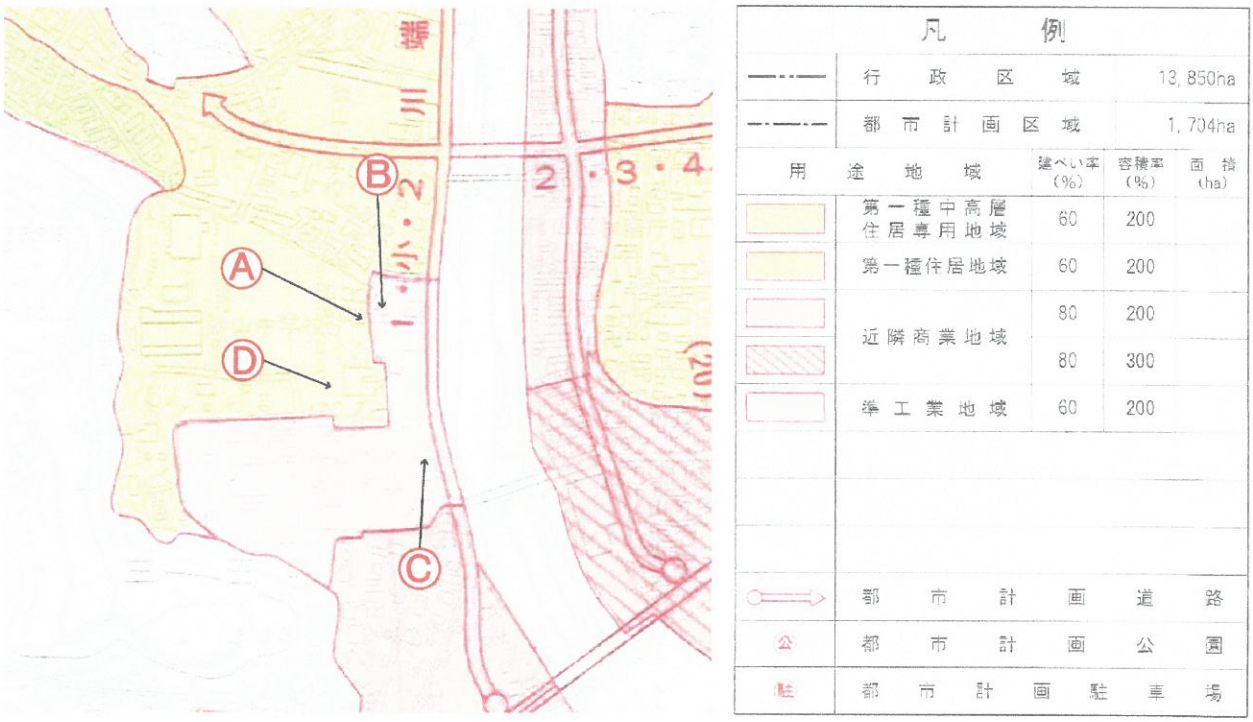

騒音に係る環境基準（平成 10 年 9 月 30 日　環境省告示第 64 号）

地域の類型	環境基準（デシベル）	
	昼間(6 時～22 時)	夜間(22 時～6 時)
A	55	45
B	55	45
C	60	50

騒音に係る環境基準の類型を当てはめる地域指定（平成 24 年 3 月 30 日　真庭市告示第 90 号）

地域の類型	当てはめる地域
A	第 1 種低層住居専用地域、第 1 種中高層住居専用地域
B	第 1 種・第 2 種住居地域
C	近隣商業地域、、準工業地域、工業地域

1-3-2　規制基準

全ての地点が近隣商業地域のため、第３種区域となる。

凡例				
	行政区域			13,850ha
	都市計画区域			1,704ha
用途地域		建ぺい率（%）	容積率（%）	面積（ha）
	第一種中高層住居専用地域	60	200	
	第一種住居地域	60	200	
	近隣商業地域	80	200	
		80	300	
	準工業地域	60	200	
	都市計画道路			
公	都市計画公園			
駐	都市計画駐車場			

騒音規制法に基づく騒音の規制地域、規制基準等（平成24年3月30日　真庭市告示第87号）

区域	地域の区分	規制基準（デシベル）		
		昼間（7時～20時）	朝（5時～7時）夕（20時～22時）	夜間（22時～翌5時）
第1種	第1種・2種低層住居専用地域	50	45	40
第2種	第1種・2種中高層住居専用地域、第1種・第2種住居地域及び用途地以外の地域並びに勝北町の区域第3種区域以外の地域	60	50	45
第3種	**近隣商業地域、商業地域及び準工業地域並びに勝北町の区域のうち都市計画区域並びに久米町の区域のうち第4種区域以外の地域**	65	60	**50**
第4種	工業地域及びくめ	70	65	55

2　予測結果

2-1　総合的な騒音の予測結果

総合的な騒音の予測結果は、昼夜間ともにすべての地点において基準値を満たす結果となった。

①昼間（単位：dB）

	自動車	定常	変動	合成	基準値	判定
A1	17.5	37.9	43.3	44.4	55	○
A2	29.5	38.5	54.3	54.5	55	○
B1	32.8	32.7	53.9	53.9	60	○
B2	32.7	37.1	53.8	53.9	60	○
C1	29.8	27.8	26.4	33	60	○
C2	29.8	28.2	26.4	33.1	60	○
D1	28	32.2	12.7	33.6	55	○
D2	28	32.7	14	34	55	○

②夜間（単位：dB）

	自動車	定常	変動	合成	基準値	判定
A1	－	20.6	－	20.6	45	○
A2	－	24	－	24	45	○
B1	－	18.9	－	18.9	50	○
B2	－	23.1	－	23.1	50	○
C1	－	15.6	－	15.6	50	○
C2	－	17.3	－	17.3	50	○
D1	－	23.4	－	23.4	45	○
D2	－	24.8	－	24.8	45	○

※駐車場を利用することができる時間帯は午前8時30分から午後9時30分のため、夜間帯に自動車騒音は発生しない。

※荷さばきを行うことができる時間帯は午前6時30分～午後7時00分のため、夜間帯に変動騒音は発生しない。

2-2　発生する騒音ごとの予測結果

夜間の最大騒音は、敷地境界ａ、c、d 地点、民地側 A、C、D 地点で自動車騒音により基準値を超える結果となった。

予測結果（夜間、敷地境界）　（単位：dB）

予測地点	自動車騒音	定常騒音	変動騒音	基準値	判定
a	－	11.7	－	50	○
b	－	9.9	－	50	○
c	－	10.3	－	50	○
d	－	7.2	－	50	○

※駐車場を利用することができる時間帯は午前 8 時 30 分から午後 9 時 30 分のため、夜間帯に自動車騒音は発生しない。

※荷さばきを行うことができる時間帯は午前 6 時 30 分～午後後 7 時 00 分のため、夜間帯に変動騒音は発生しない。

3　計算式

等価騒音レベルは、音の伝搬理論に基づく予測式を用いて予測する。予測計算式は以下に示すとおりである。

・各種騒音源からの等価騒音レベルの合成

自動車走行騒音についてはASJ RTN－Model 2003を用いて対象とする時間帯の等価騒音レベル（$L_{Aeq,T,vehicle}$）、これ以外の騒音については定常騒音、変動騒音を考慮して対象とする時間帯の等価騒音レベル（$L_{Aeq,T,store}$）を計算して、次式を用いて全体としての等価騒音レベル（$L_{Aeq,T}$）を計算する。

$$L_{Aeq,T} = 10\log_{10}\left(10^{L_{Aeq,T,vehicle}/10} + 10^{L_{Aeq,T,store}/10}\right)$$

・自動車走行騒音（$L_{Aeq,T,vehicle}$）の予測基本式

敷地内における自動車騒音等による騒音は、日本音響学会が提案しているASJ RTN－Model 2003を用いて計算する。予測の基本式は次のとおりである。

$$L_{Aeq,T,vehicle} = L_{AE} + 10\log_{10}\frac{N_T}{T}$$

$$L_{AE} = 10\log_{10}\frac{1}{T_0}\sum 10^{L_{pA,i}/10}\cdot\Delta t_i$$

ただし、L_{AE}　：単発騒音暴露レベル（ユニットパターンのエネルギー積分値）[dB]

N_T　：時間範囲T[s]の間の交通量[台]

T　：対象とする基準時間帯の時間[s]（昼間57,600[s]、夜間28,800[s]）

T_0　：基準時間、1[s]

$L_{pA,i}$　：i番目の区間を通過する自動車による予測地点における騒音レベル[dB]

Δt_i　：自動車がi番目の区間を通過する時間[s]

パワーレベルがL_{WA}の1台の自動車による騒音レベル$L_{pA,i}$は、無指向性点音源の半自由空間における伝搬を考えて次式で計算する。

$$L_{pAj} = L_{WA} - 8 - 20\log_{10}r_i + \Delta L_{d,j}$$

ここで、r_j　：j番目の騒音源から予測地点までの距離[m]

$\Delta L_{d,j}$：j番目の回折効果による補正量[dB]

回折効果による補正量ΔL_dは、次式を用いて計算する。

$$\Delta L_d = \begin{pmatrix} -10\log_{10}\delta - 20 & \delta \geq 1 \\ -5 \pm \dfrac{-15}{\ln(1+\sqrt{2})}\sinh^{-1}\left(|\delta|^{0.414}\right) & -0.0537 \leq \delta < 1 \\ 0 & \delta < -0.0537 \end{pmatrix}$$

注)1. ±符号の＋は$\delta > 0$、－は$\delta < 0$のとき

2. 式中の$\sinh^{-1}$は$\sinh^{-1}x = \ln\left(x + \left(x^2+1\right)^{1/2}\right)$の関係を用いて計算できる。(ln:自然対数)

・自動車走行騒音以外の騒音($L_{Aeq,T,store}$)の予測基本式

$$L_{Aeq,T,store} = 10\log_{10}\frac{1}{T}\left(\sum_i T_i 10^{L_{pA,i}/10} + \sum_j T_j 10^{L_{pA,j}/10} + \sum_k T_0 \cdot N_k \cdot 10^{L_{AE,k}/10}\right)$$

ここで、T　：対象とする時間区分の時間[s]

T_i　：対象とする時間区分におけるｉ番目の定常騒音の継続時間[s]

T_j　：対象とする時間区分におけるｊ番目の変動騒音の継続時間[s]

$L_{pA,i}$　：ｉ番目の定常騒音源による予測地点における騒音レベル[dB]

$L_{pA,j}$　：ｊ番目の変動騒音源による予測地点における騒音のエネルギー的な時間平均値[dB]

N_k　：対象とする時間帯において発生されるｋ番目の衝撃騒音の発生回数

$L_{AE,k}$　：ｋ番目の衝撃騒音源からの騒音の単発騒音暴露レベル[dB]

－定常騒音源の場合

$$L_{pA,i} = L_{pA,i}(r_0) - 20\log_{10}\frac{r_i}{r_0} + \Delta L_{d,i}$$

ここで、$L_{pA,i}$　：ｉ番目の騒音源による予測地点における騒音レベル[dB]

$L_{pA,j}(r_0)$：ｉ番目の騒音源による基準距離における騒音レベル[dB]

r_i　：ｉ番目の騒音源から予測地点までの距離[m]

r_0　：基準距離、1[m]

$\Delta L_{d,i}$　：ｉ番目の騒音源に対する回折効果に関する補正量[dB](負の値)

$$\Delta L_d = \begin{pmatrix} -10\log_{10}N - 13 & N \geq 1 \\ -5 \pm 9.1\sinh^{-1}\left(|N|^{0.485}\right) & -0.322 \leq N < 1 \\ 0 & N < -0.322 \end{pmatrix}$$

N：フレネル数（$N = 2\delta/\lambda$、δ：行路差[m]、λ：波長[m]）

※ただし、フレネル数Nの符号は、予測地点から騒音源を見通せない場合は正、見通せる場合は負の値をとる。

※式中の±符号の＋は$N<0$、－は$N>0$のときに用いる。

※式中の$\sinh^{-1}$は$\sinh^{-1}x = \ln\left(x + \left(x^2+1\right)^{1/2}\right)$の関係を用いて計算できる。

(ln:自然対数)

－変動騒音の場合

$$L_{pA,j} = L_{pA,j}(r_0) - 20\log_{10}\frac{r_j}{r_0} + \Delta L_{d,j}$$

ここで、$L_{pA,j}$　：j番目の騒音源による予測地点における騒音のエネルギー的な時間平均値[dB]

$L_{pA,j}(r_0)$：j番目の騒音源による基準距離における騒音のエネルギー的な時間平均値[dB]

r_j　：j番目の騒音源から予測地点までの距離[m]

r_0　：基準距離、1[m]

$\Delta L_{d,j}$　：j番目の騒音源に対する回折効果に関する補正量[dB](負の値)

$$\Delta L_d = \begin{pmatrix} -10\log_{10}N - 13 & N \geq 1 \\ -5 \pm 9.1\sinh^{-1}\left(|N|^{0.485}\right) & -0.322 \leq N < 1 \\ 0 & N < -0.322 \end{pmatrix}$$

N：フレネル数（N＝2δ/λ、δ：行路差[m]、λ：波長[m]）

※ただし、フレネル数Nの符号は、予測地点から騒音源を見通せない場合は正、見通せる場合は負の値をとる。

※式中の±符号の＋はN<0、－はN>0のときに用いる。

※式中の$\sinh^{-1}$は$\sinh^{-1}x = \ln\left(x + \left(x^2+1\right)^{1/2}\right)$の関係を用いて計算できる。
(ln:自然対数)

・2重回折する場合

右記図のように、騒音発生源と騒音予測地点の間に建物等がある場合、騒音発生源から見て手前の壁と奥の壁の2つで回折するため2重の回折効果を考慮する。

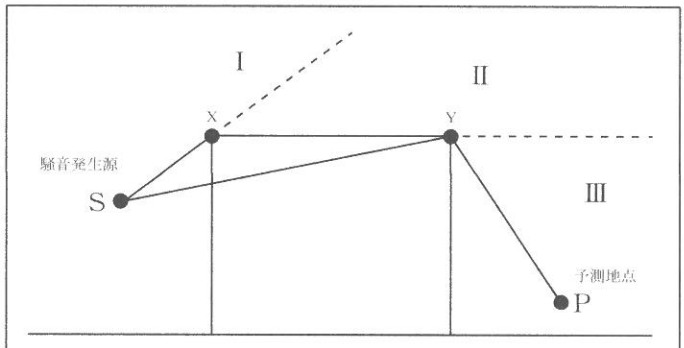

2重回折計算における領域分割

ΔL_{ABC}を音の伝搬経路がABCの場合の回折補正量、δ_{ABC}を伝搬経路ABCの場合の行路差とすると、回折補正量$\Delta L_{dif,dd}$は

P∈Ⅰ，Ⅱ　⇒　$\Delta L_{dif,dd} = \Delta L_{SXP}$

P∈Ⅲ，$\delta_{SXP} \geq \delta_{SYP}$　⇒$\Delta L_{dif,dd} = \Delta L_{SXP} + \Delta L_{XYP} + 5$

P∈Ⅲ，$\delta_{SXP} < \delta_{SYP}$　⇒$\Delta L_{dif,dd} = \Delta L_{SYP} + \Delta L_{SXY} + 5$

で求められる。

なお、音源Sが音響障害物よりも高い位置にあるような場合には、XあるいはYを頂点とする遮音壁を考え、それぞれの遮音壁について1回回析の計算で補正量を算出し、補正量の絶対値が大きい方の値を採用する。

・3重以上の回析

影響の大きい2つの回析のみ考慮する。

4　騒音計算書

■騒音計算書

1. 騒音発生源の位置

①予測地点の座標位置

a. 等価騒音の予測位置

予測地点	X(m)	Y(m)	Z(m)	位置の説明
A1	157.0	89.5	1.2	店舗敷地北西側に位置する住宅の1階で、荷捌き作業、設備機器の影響が考えられる地点
A2	157.0	89.5	3.7	店舗敷地北西側に位置する住宅の2階で、荷捌き作業、設備機器の影響が考えられる地点
B1	170.5	64.5	1.2	店舗敷地北側に位置する住宅の1階で、荷捌き作業、設備機器の影響が考えられる地点
B2	170.5	64.5	3.7	店舗敷地北側に位置する住宅の2階で、荷捌き作業、設備機器の影響が考えられる地点
C1	15.9	27.0	1.2	店舗敷地南側に位置する事業所の1階で、駐車場を走行する車両の影響が考えられる地点
C2	15.9	27.0	3.7	店舗敷地南側に位置する事業所の2階で、駐車場を走行する車両の影響が考えられる地点
D1	90.3	119.9	1.2	店舗敷地西側に位置する住宅の1階で、駐車場を走行する車両の影響が考えられる地点
D2	90.3	119.9	3.7	店舗敷地西側に位置する住宅の2階で、駐車場を走行する車両の影響が考えられる地点

b. 最大騒音の予測位置

予測地点	X(m)	Y(m)	Z(m)	位置の説明
a	157.1	87.6	1.2	等価騒音予測地点Aに近い敷地境界
b	164.2	64.4	1.2	等価騒音予測地点Bに近い敷地境界
c	59.4	28.1	1.2	等価騒音予測地点Cに近い敷地境界
d	95.6	60.0	1.2	等価騒音予測地点Dに近い敷地境界

②音源の座標位置

a. 自動車騒音

番号	騒音発生源	X(m)	Y(m)	Z(m)
1-1	来客車	102.0	26.1	0.5
1-2		101.6	34.0	0.5
2		63.3	34.2	0.5
3-1		78.5	35.0	0.5
3-2		70.6	34.8	0.5
4-1		96.4	36.4	0.5
4-2		87.5	35.6	0.5
5-1		115.6	38.4	0.5
5-2		106.0	37.4	0.5
6-1		120.9	28.4	0.5
6-2		120.7	36.1	0.5
7-1		67.3	39.7	0.5
7-2		66.8	47.3	0.5
8-1		71.6	50.3	0.5
8-2		81.6	51.1	0.5
8-3		91.5	51.9	0.5
8-4		97.7	52.4	0.5
9-1		99.7	47.6	0.5

番号	騒音発生源	X(m)	Y(m)	Z(m)
9-2	来客車	100.9	39.8	0.5
10-1		83.9	30.2	0.5
10-2		84.5	22.2	0.5
11-1		68.0	29.7	0.5
11-2		68.7	20.2	0.5
102-1	搬入車	160.7	74.3	0.8
102-2		155.2	74.3	0.8
103		154.8	70.2	0.8
104-1		161.6	78.3	0.8
104-2		155.7	78.3	0.8
105-1		160.7	74.3	0.8
105-2		155.2	74.3	0.8
106-1		160.2	71.4	0.8
106-2		155.0	71.4	0.8
107-1		102.0	26.1	0.8
107-2		101.6	34.0	0.8
108-1		106.4	37.4	0.8
108-2		116.0	38.4	0.8

b. 定常騒音

番号	騒音発生源	X(m)	Y(m)	Z(m)
S1	冷暖房	108.2	61.8	1.4
S2		112.9	61.9	0.5
S3		116.1	61.9	0.4
S4		120.4	76.9	0.4
S5		121.5	76.9	1.4
S6		122.6	76.9	0.3
S7		131.9	76.9	0.8
S8		132.8	76.9	0.8
S9		135.2	25.8	1.4
S10		136.2	25.8	1.4
S11		137.3	25.8	0.8
S12		138.4	25.8	0.8
S13		139.5	25.8	1.4
S14		151.0	57.8	7.4
S15		152.0	56.9	7.7
S16		152.0	57.8	7.7
S17		153.0	56.9	7.7
S18		153.0	57.8	7.7
S19		154.0	56.9	7.8
S20		154.0	57.8	7.8
S21		155.0	57.8	7.5
S22		156.0	57.8	7.5
S23		157.0	57.8	7.5
S24		158.0	56.9	8.4
S25		158.0	57.8	8.4
S26		159.0	56.9	8.4
S27		159.0	57.8	8.4
S28		160.0	57.8	7.7
S29		161.0	56.9	7.7
S30		161.0	57.8	7.7
S31		162.2	51.5	7.3
R1	冷凍冷蔵	142.9	73.4	8.0
R2		143.9	73.4	8.0

番号	騒音発生源	X(m)	Y(m)	Z(m)
R3	冷凍冷蔵	142.9	72.2	7.0
R4		143.8	72.2	7.0
R5		142.9	71.3	7.0
R6		143.8	71.3	7.0
R7		142.9	70.3	7.0
R8		143.8	70.3	7.0
R9		142.9	69.3	8.0
R10		142.8	68.2	8.0
R11		143.8	68.1	8.0
R12		142.8	67.2	8.0
R13		143.7	67.2	8.0
R14		142.8	65.2	7.6
F1	給排気口	105.9	55.9	7.0
F2		105.9	53.8	7.0
F3		105.9	51.9	7.0
F4		127.6	52.8	7.0
F5		138.0	76.9	5.0
F6		139.0	76.9	5.0
F7		144.6	76.9	7.0
F8		145.9	76.9	7.0
F9		163.6	64.0	5.0
F10		147.5	73.5	12.0
F11		147.5	69.2	12.0
F12		147.6	64.2	12.0
F13		152.4	60.2	12.0
F14		155.2	60.2	12.0
F15		157.1	60.2	12.0
F16		134.2	29.2	7.0
F17		135.3	26.1	5.0
F18		136.3	26.1	5.0
F19		137.2	27.1	7.0
C	ｷｭｰﾋﾞｸﾙ	137.9	78.4	8.5

c. 変動騒音

番号	騒音発生源	X(m)	Y(m)	Z(m)
N1	荷さばき作業	155.8	78.3	0.5
N2		155.9	74.3	0.5
N3		155.9	71.4	0.5
N4		122.3	40.1	0.5
H	廃棄物収集作業	158.4	80.7	1.5
K1	後進警報ﾌﾞｻﾞｰ	158.2	78.2	1.0
K2		158.5	74.3	1.0
K3		158.5	71.4	1.0

番号	騒音発生源	X(m)	Y(m)	Z(m)
K4	後進警報ﾌﾞｻﾞｰ	120.3	38.4	1.0
I1	ｱｲﾄﾞﾘﾝｸﾞ	157.0	78.3	1.0
I2		157.1	74.3	1.0
I3		157.2	71.3	1.0
I4		157.0	78.3	1.0
I5		157.1	74.3	1.0
I6		157.2	71.3	1.0
I7		121.5	39.4	1.0

③建物配置

店舗建物

建物の外壁の位置

番号	X(m)	Y(m)
1	103.1	61.5
2	103.1	50.9
3	128.1	50.9
4	133.1	45.9
5	133.1	26.2
6	163.1	26.2
7	163.1	67.4
8	154.1	67.4
9	154.1	84.4
10	150.2	84.4

各階の床面の高さ

階	床面高さ(m)
屋上	7.0

番号	X(m)	Y(m)
11	150.2	76.4
12	118.1	76.4
13	118.1	61.3

ゴミ庫

建物の外壁の位置

番号	X(m)	Y(m)
1	156.0	85.0
2	163.4	84.2
3	163.2	82.0
4	155.7	82.8

各階の床面の高さ

階	床面高さ(m)
屋上	2.0

2. 音源データ

①自動車騒音データ

a. 乗用車　　L_{WA}=82.0　　単位:dB

周波数 (Hz)	パワーレベル	相対レベル	A特性補正	合成0補正	周波数別補正	オクターブバンド
63	82.0	0.0	-26.2	-3.7	-29.9	52.1
125	82.0	0.0	-16.1	-3.7	-19.8	62.2
250	82.0	-0.1	-8.6	-3.7	-12.4	69.6
500	82.0	-0.3	-3.2	-3.7	-7.2	74.8
1000	82.0	-1.0	0.0	-3.7	-4.7	77.3
2000	82.0	-3.0	1.2	-3.7	-5.5	76.5
4000	82.0	-7.0	1.0	-3.7	-9.7	72.3

b. 中型車　　$L_{WA}=51.5+30\log_{10}V$　(V=20km/h)　　単位:dB

周波数 (Hz)	パワーレベル	相対レベル	A特性補正	合成0補正	周波数別補正	オクターブバンド
63	90.5	0.0	-26.2	-3.7	-29.9	60.6
125	90.5	0.0	-16.1	-3.7	-19.8	70.7
250	90.5	-0.1	-8.6	-3.7	-12.4	78.1
500	90.5	-0.3	-3.2	-3.7	-7.2	83.3
1000	90.5	-1.0	0.0	-3.7	-4.7	85.8
2000	90.5	-3.0	1.2	-3.7	-5.5	85.0
4000	90.5	-7.0	1.0	-3.7	-9.7	80.8

c. 大型車　　$L_{WA}=54.4+30\log_{10}V$　(V=20km/h)　　単位:dB

周波数 (Hz)	パワーレベル	相対レベル	A特性補正	合成0補正	周波数別補正	オクターブバンド
63	93.4	0.0	-26.2	-3.7	-29.9	63.5
125	93.4	0.0	-16.1	-3.7	-19.8	73.6
250	93.4	-0.1	-8.6	-3.7	-12.4	81.0
500	93.4	-0.3	-3.2	-3.7	-7.2	86.2
1000	93.4	-1.0	0.0	-3.7	-4.7	88.7
2000	93.4	-3.0	1.2	-3.7	-5.5	87.9
4000	93.4	-7.0	1.0	-3.7	-9.7	83.7

②自動車単発騒音暴露レベル

a. 乗用車

番号	車両台数	距離 (m)	時間 (秒)	単発騒音暴露レベル	音圧レベル(dB):オクターブバンド中心周波数(Hz)						
					63	125	250	500	1000	2000	4000
1-1	1	10.0	1.80	76.5	46.7	56.8	64.2	69.4	71.9	71.1	66.9
1-2	1	5.8	1.05	74.2	44.3	54.4	61.8	67.0	69.5	68.7	64.5
2	1	8.7	1.56	75.9	46.0	56.1	63.5	68.7	71.2	70.4	66.2
3-1	1	10.0	1.80	76.5	46.7	56.8	64.2	69.4	71.9	71.1	66.9
3-2	1	5.9	1.06	74.2	44.4	54.5	61.9	67.1	69.6	68.8	64.6
4-1	1	10.0	1.80	76.5	46.7	56.8	64.2	69.4	71.9	71.1	66.9
4-2	1	8.0	1.44	75.5	45.7	55.8	63.2	68.4	70.9	70.1	65.9
5-1	1	10.0	1.80	76.5	46.7	56.8	64.2	69.4	71.9	71.1	66.9
5-2	1	9.3	1.67	76.2	46.3	56.4	63.8	69.0	71.5	70.7	66.5

番号	車両	距離	時間	単発騒音	音圧ﾚﾍﾞﾙ(dB)：ｵｸﾀｰﾌﾞﾊﾞﾝﾄﾞ中心周波数(Hz)						
	台数	(m)	(秒)	暴露ﾚﾍﾞﾙ	63	125	250	500	1000	2000	4000
6-1	1	10.0	1.80	76.5	46.7	56.8	64.2	69.4	71.9	71.1	66.9
6-2	1	5.5	0.99	73.9	44.1	54.2	61.6	66.8	69.3	68.5	64.3
7-1	1	10.0	1.80	76.5	46.7	56.8	64.2	69.4	71.9	71.1	66.9
7-2	1	5.2	0.94	73.7	43.8	53.9	61.3	66.5	69.0	68.2	64.0
8-1	1	10.0	1.80	76.5	46.7	56.8	64.2	69.4	71.9	71.1	66.9
8-2	1	10.0	1.80	76.5	46.7	56.8	64.2	69.4	71.9	71.1	66.9
8-3	1	10.0	1.80	76.5	46.7	56.8	64.2	69.4	71.9	71.1	66.9
8-4	1	2.4	0.43	70.3	40.5	50.6	58.0	63.2	65.7	64.9	60.7
9-1	1	10.0	1.80	76.5	46.7	56.8	64.2	69.4	71.9	71.1	66.9
9-2	1	5.8	1.04	74.1	44.3	54.4	61.8	67.0	69.5	68.7	64.5
10-1	1	10.0	1.80	76.5	46.7	56.8	64.2	69.4	71.9	71.1	66.9
10-2	1	6.0	1.09	74.3	44.5	54.6	62.0	67.2	69.7	68.9	64.7
11-1	1	10.0	1.80	76.5	46.7	56.8	64.2	69.4	71.9	71.1	66.9
11-2	1	9.1	1.63	76.1	46.2	56.3	63.7	68.9	71.4	70.6	66.4

b. 中型車

番号	車両	距離	時間	単発騒音	音圧ﾚﾍﾞﾙ(dB)：ｵｸﾀｰﾌﾞﾊﾞﾝﾄﾞ中心周波数(Hz)						
	台数	(m)	(秒)	暴露ﾚﾍﾞﾙ	63	125	250	500	1000	2000	4000
104-1	1	10.0	1.80	85.0	55.2	65.3	72.7	77.9	80.4	79.6	75.4
104-2	1	1.8	0.32	77.6	47.7	57.8	65.2	70.4	72.9	72.1	67.9
105-1	1	10.0	1.80	85.0	55.2	65.3	72.7	77.9	80.4	79.6	75.4
105-2	1	1.0	0.18	75.0	45.2	55.3	62.7	67.9	70.4	69.6	65.4
106-1	1	10.0	1.80	85.0	55.2	65.3	72.7	77.9	80.4	79.6	75.4
106-2	1	0.4	0.07	71.0	41.2	51.3	58.7	63.9	66.4	65.6	61.4
107-1	1	10.0	1.80	85.0	55.2	65.3	72.7	77.9	80.4	79.6	75.4
107-2	1	5.8	1.05	82.7	52.8	62.9	70.3	75.5	78.0	77.2	73.0
108-1	1	10.0	1.80	85.0	55.2	65.3	72.7	77.9	80.4	79.6	75.4
108-2	1	9.3	1.67	84.7	54.9	65.0	72.4	77.6	80.1	79.3	75.1

c. 大型車

番号	車両	距離	時間	単発騒音	音圧ﾚﾍﾞﾙ(dB)：ｵｸﾀｰﾌﾞﾊﾞﾝﾄﾞ中心周波数(Hz)						
	台数	(m)	(秒)	暴露ﾚﾍﾞﾙ	63	125	250	500	1000	2000	4000
102-1	1	10.0	1.80	87.9	58.1	68.2	75.6	80.8	83.3	82.5	78.3
102-2	1	1.0	0.18	77.9	48.1	58.2	65.6	70.8	73.3	72.5	68.3
103	1	2.4	0.43	81.7	51.9	62.0	69.4	74.6	77.1	76.3	72.1

③自動車騒音レベル

a. 乗用車

番号	車両	騒音	騒音ﾚﾍﾞﾙ(dB)：ｵｸﾀｰﾌﾞﾊﾞﾝﾄﾞ中心周波数(Hz)						
	台数	ﾚﾍﾞﾙ	63	125	250	500	1000	2000	4000
1-1	1	73.9	44.1	54.2	61.6	66.8	69.3	68.5	64.3
1-2	1	73.9	44.1	54.2	61.6	66.8	69.3	68.5	64.3
2	1	73.9	44.1	54.2	61.6	66.8	69.3	68.5	64.3
3-1	1	73.9	44.1	54.2	61.6	66.8	69.3	68.5	64.3
3-2	1	73.9	44.1	54.2	61.6	66.8	69.3	68.5	64.3
4-1	1	73.9	44.1	54.2	61.6	66.8	69.3	68.5	64.3
4-2	1	73.9	44.1	54.2	61.6	66.8	69.3	68.5	64.3
5-1	1	73.9	44.1	54.2	61.6	66.8	69.3	68.5	64.3
5-2	1	73.9	44.1	54.2	61.6	66.8	69.3	68.5	64.3
6-1	1	73.9	44.1	54.2	61.6	66.8	69.3	68.5	64.3
6-2	1	73.9	44.1	54.2	61.6	66.8	69.3	68.5	64.3
7-1	1	73.9	44.1	54.2	61.6	66.8	69.3	68.5	64.3
7-2	1	73.9	44.1	54.2	61.6	66.8	69.3	68.5	64.3
8-1	1	73.9	44.1	54.2	61.6	66.8	69.3	68.5	64.3
8-2	1	73.9	44.1	54.2	61.6	66.8	69.3	68.5	64.3
8-3	1	73.9	44.1	54.2	61.6	66.8	69.3	68.5	64.3
8-4	1	73.9	44.1	54.2	61.6	66.8	69.3	68.5	64.3
9-1	1	73.9	44.1	54.2	61.6	66.8	69.3	68.5	64.3
9-2	1	73.9	44.1	54.2	61.6	66.8	69.3	68.5	64.3

番号	車両台数	騒音レベル	騒音レベル(dB)：オクターブバンド中心周波数(Hz)						
			63	125	250	500	1000	2000	4000
10-1	1	73.9	44.1	54.2	61.6	66.8	69.3	68.5	64.3
10-2	1	73.9	44.1	54.2	61.6	66.8	69.3	68.5	64.3
11-1	1	73.9	44.1	54.2	61.6	66.8	69.3	68.5	64.3
11-2	1	73.9	44.1	54.2	61.6	66.8	69.3	68.5	64.3

b. 中型車

番号	車両台数	騒音レベル	騒音レベル(dB)：オクターブバンド中心周波数(Hz)						
			63	125	250	500	1000	2000	4000
104-1	1	82.5	52.6	62.7	70.1	75.3	77.8	77.0	72.8
104-2	1	82.5	52.6	62.7	70.1	75.3	77.8	77.0	72.8
105-1	1	82.5	52.6	62.7	70.1	75.3	77.8	77.0	72.8
105-2	1	82.5	52.6	62.7	70.1	75.3	77.8	77.0	72.8
106-1	1	82.5	52.6	62.7	70.1	75.3	77.8	77.0	72.8
106-2	1	82.5	52.6	62.7	70.1	75.3	77.8	77.0	72.8
107-1	1	82.5	52.6	62.7	70.1	75.3	77.8	77.0	72.8
107-2	1	82.5	52.6	62.7	70.1	75.3	77.8	77.0	72.8
108-1	1	82.5	52.6	62.7	70.1	75.3	77.8	77.0	72.8
108-2	1	82.5	52.6	62.7	70.1	75.3	77.8	77.0	72.8

c. 大型車

番号	車両台数	騒音レベル	騒音レベル(dB)：オクターブバンド中心周波数(Hz)						
			63	125	250	500	1000	2000	4000
102-1	1	85.4	55.5	65.6	73.0	78.2	80.7	79.9	75.7
102-2	1	85.4	55.5	65.6	73.0	78.2	80.7	79.9	75.7
103	1	85.4	55.5	65.6	73.0	78.2	80.7	79.9	75.7

④室外機関係

番号	騒音発生源	機番	測定距離(m)	騒音レベル	音圧レベル(dB)：オクターブバンド中心周波数(Hz)								出典根拠
					63	125	250	500	1000	2000	4000	8000	
S1	冷暖房	PUZG-MP5MLA	1.0	62.4	56.9	58.8	52.7	53.6	47.4	43.6	38.0	31.2	メーカー値
S2		RZRP112BC	1.0	57.3	50.0	53.0	49.5	49.0	46.5	42.0	34.0	27.0	メーカー値
S3		RYP80L	1.0	51.1	40.5	47.5	43.5	40.5	43.0	38.0	31.0	27.0	メーカー値
S4		RYP80L	1.0	51.1	40.5	47.5	43.5	40.5	43.0	38.0	31.0	27.0	メーカー値
S5		PUZG-MP5MLA	1.0	62.4	56.9	58.8	52.7	53.6	47.4	43.6	38.0	31.2	メーカー値
S6		CU-P80H6	1.0	61.5	59.5	51.5	53.5	48.0	47.0	42.0	41.0	36.5	メーカー値
S7		CU-P280H6	1.0	68.9	61.5	63.5	63.0	60.5	58.0	54.0	49.5	46.0	メーカー値
S8		CU-P280H6	1.0	68.9	61.5	63.5	63.0	60.5	58.0	54.0	49.5	46.0	メーカー値
S9		RYP280B	1.0	62.0	55.5	54.0	50.0	59.0	43.0	44.5	43.0	43.0	メーカー値
S10		RYP280B	1.0	62.0	55.5	54.0	50.0	59.0	43.0	44.5	43.0	43.0	メーカー値
S11		CU-P280H6	1.0	68.9	61.5	63.5	63.0	60.5	58.0	54.0	49.5	46.0	メーカー値
S12		CU-P280H6	1.0	68.9	61.5	63.5	63.0	60.5	58.0	54.0	49.5	46.0	メーカー値
S13		PUZG-MP5MLA	1.0	62.4	56.9	58.8	52.7	53.6	47.4	43.6	38.0	31.2	メーカー値
S14		MPUZ-RP112HA7	1.0	57.8	53.5	52.0	51.0	46.0	45.5	41.0	37.5	28.5	メーカー値
S15		RZZP280CG	1.0	69.5	65.0	64.0	62.0	59.0	57.0	53.5	49.0	42.5	メーカー値
S16		RZZP280CG	1.0	69.5	65.0	64.0	62.0	59.0	57.0	53.5	49.0	42.5	メーカー値
S17		RZYP280BB	1.0	66.5	61.5	61.0	59.5	57.0	53.5	50.0	44.5	37.5	メーカー値
S18		RZYP280BB	1.0	66.5	61.5	61.0	59.5	57.0	53.5	50.0	44.5	37.5	メーカー値
S19		CU-P280X4	1.0	65.2	61.0	57.0	60.5	54.0	52.0	44.5	41.0	38.0	メーカー値
S20		CU-P280X4	1.0	65.2	61.0	57.0	60.5	54.0	52.0	44.5	41.0	38.0	メーカー値
S21		RZRP112BC	1.0	57.3	50.0	53.0	49.5	49.0	46.5	42.0	34.0	27.0	メーカー値
S22		RZRP112BC	1.0	57.3	50.0	53.0	49.5	49.0	46.5	42.0	34.0	27.0	メーカー値
S23		RZRP112BC	1.0	57.3	50.0	53.0	49.5	49.0	46.5	42.0	34.0	27.0	メーカー値
S24		RYP280B	1.0	62.0	55.5	54.0	50.0	59.0	43.0	44.5	43.0	43.0	メーカー値
S25		RYP280B	1.0	62.0	55.5	54.0	50.0	59.0	43.0	44.5	43.0	43.0	メーカー値
S26		RYP280B	1.0	62.0	55.5	54.0	50.0	59.0	43.0	44.5	43.0	43.0	メーカー値
S27		RYP280B	1.0	62.0	55.5	54.0	50.0	59.0	43.0	44.5	43.0	43.0	メーカー値
S28		RZZP224CJ	1.0	67.6	62.5	62.5	60.5	57.5	55.0	51.0	45.0	38.0	メーカー値
S29		RZYP280CA	1.0	66.5	61.5	61.0	59.5	57.0	53.5	50.0	44.5	42.5	メーカー値
S30		RZYP280CA	1.0	66.5	61.5	61.0	59.5	57.0	53.5	50.0	44.5	42.5	メーカー値

番号	騒音発生源	機番	測定距離 (m)	騒音ﾚﾍﾞﾙ	音圧ﾚﾍﾞﾙ(dB)：ｵｸﾀｰﾌﾞﾊﾞﾝﾄﾞ中心周波数(Hz)								出典根拠
					63	125	250	500	1000	2000	4000	8000	
S31	冷暖房	CU-P45X4S	1.0	53.6	48.5	46.5	47.5	45.0	42.5	37.0	30.0	23.5	メーカー値
R1	冷凍冷蔵	MCF-104NU	1.0	60.5	58.5	50.0	50.0	50.5	49.5	40.5	33.0	26.0	メーカー値
R2		MCF-104NU	1.0	60.5	58.5	50.0	50.0	50.5	49.5	40.5	33.0	26.0	メーカー値
R3		MCF-103NU	1.0	60.5	58.5	50.5	50.0	50.5	49.5	40.5	33.0	20.0	メーカー値
R4		MCF-103NU	1.0	60.5	58.5	50.5	50.0	50.5	49.5	40.5	33.0	20.0	メーカー値
R5		MCF-103NU	1.0	60.5	58.5	50.5	50.0	50.5	49.5	40.5	33.0	20.0	メーカー値
R6		MCF-103NU	1.0	60.5	58.5	50.5	50.0	50.5	49.5	40.5	33.0	20.0	メーカー値
R7		MCF-103NU	1.0	60.5	58.5	50.5	50.0	50.5	49.5	40.5	33.0	20.0	メーカー値
R8		MCF-103NU	1.0	60.5	58.5	50.5	50.0	50.5	49.5	40.5	33.0	20.0	メーカー値
R9		MCF-150NU	1.0	66.3	64.5	57.0	56.5	55.5	50.0	44.5	39.0	29.0	メーカー値
R10		MCF-150NU	1.0	66.3	64.5	57.0	56.5	55.5	50.0	44.5	39.0	29.0	メーカー値
R11		MCF-150NU	1.0	66.3	64.5	57.0	56.5	55.5	50.0	44.5	39.0	29.0	メーカー値
R12		MCF-150NU	1.0	66.3	64.5	57.0	56.5	55.5	50.0	44.5	39.0	29.0	メーカー値
R13		MCF-150NU	1.0	66.3	64.5	57.0	56.5	55.5	50.0	44.5	39.0	29.0	メーカー値
R14		OCU-KS800VFS	1.0	70.8	68.0	66.0	59.5	57.0	53.0	48.0	44.0	37.0	メーカー値
F1	給排気口	FY-24CG6	1.0	35.5	-	-	-	-	-	-	-	-	メーカー値
F2		FY-24CK6	1.0	31.5	-	-	-	-	-	-	-	-	メーカー値
F3		FY-24C6	1.0	27.0	-	-	-	-	-	-	-	-	メーカー値
F4		VD-23ZXP5-X	1.0	44.0	-	-	-	-	-	-	-	-	メーカー値
F5		BFS-90SC	1.0	55.0	-	-	-	-	-	-	-	-	メーカー値
F6		FY-30SF2	1.0	37.0	-	-	-	-	-	-	-	-	メーカー値
F7		FY-27B3	1.0	31.0	-	-	-	-	-	-	-	-	メーカー値
F8		FY-27B3	1.0	31.0	-	-	-	-	-	-	-	-	メーカー値
F9		FY-30SF2	1.0	37.0	-	-	-	-	-	-	-	-	メーカー値
F10		FY-32BK2H	1.0	42.0	-	-	-	-	-	-	-	-	メーカー値
F11		FY-32BK2H	1.0	42.0	-	-	-	-	-	-	-	-	メーカー値
F12		FY-38B3H	1.0	43.0	-	-	-	-	-	-	-	-	メーカー値
F13		FY-38B3H	1.0	43.0	-	-	-	-	-	-	-	-	メーカー値
F14		FY-32BK2H	1.0	42.0	-	-	-	-	-	-	-	-	メーカー値
F15		FY-32BK2H	1.0	42.0	-	-	-	-	-	-	-	-	メーカー値
F16		FY-38B3H	1.0	43.0	-	-	-	-	-	-	-	-	メーカー値
F17		BFS-350TB-60	1.0	61.0	-	-	-	-	-	-	-	-	メーカー値
F18		BFS-350TB-60	1.0	61.0	-	-	-	-	-	-	-	-	メーカー値
F19		FY-38B3H	1.0	43.0	-	-	-	-	-	-	-	-	メーカー値
C	ｷｭｰﾋﾞｸﾙ	Cubic	1.0	42.9	-	-	-	-	-	-	-	-	類似実測値

⑤変動騒音データ

a. 荷さばき作業

番号	時間 (秒)	単発騒音暴露ﾚﾍﾞﾙ	音圧ﾚﾍﾞﾙ(dB)：ｵｸﾀｰﾌﾞﾊﾞﾝﾄﾞ中心周波数(Hz)							
			63	125	250	500	1000	2000	4000	8000
N1	1800	103.6	-	-	-	-	-	-	-	-
基準距離の騒音ﾚﾍﾞﾙ		71.0	-	-	-	-	-	-	-	-
N2	2000	104.0	-	-	-	-	-	-	-	-
基準距離の騒音ﾚﾍﾞﾙ		71.0	-	-	-	-	-	-	-	-
N3	2200	104.4	-	-	-	-	-	-	-	-
基準距離の騒音ﾚﾍﾞﾙ		71.0	-	-	-	-	-	-	-	-
N4	1400	102.5	-	-	-	-	-	-	-	-
基準距離の騒音ﾚﾍﾞﾙ		71.0	-	-	-	-	-	-	-	-

b. 廃棄物収集作業

番号	時間 (秒)	単発騒音暴露ﾚﾍﾞﾙ	音圧ﾚﾍﾞﾙ(dB)：ｵｸﾀｰﾌﾞﾊﾞﾝﾄﾞ中心周波数(Hz)							
			63	125	250	500	1000	2000	4000	8000
H	2700	124.3	-	-	-	-	-	-	-	-
基準距離の騒音ﾚﾍﾞﾙ		90.0	-	-	-	-	-	-	-	-

c. 後進警報ﾌﾞｻﾞｰ

番号	時間	単発騒音	音圧ﾚﾍﾞﾙ(dB)：ｵｸﾀｰﾌﾞﾊﾞﾝﾄﾞ中心周波数(Hz)							
	(秒)	暴露ﾚﾍﾞﾙ	63	125	250	500	1000	2000	4000	8000
K1	120	110.8	−	−	−	−	−	−	−	−
基準距離の騒音ﾚﾍﾞﾙ		90.0	−	−	−	−	−	−	−	−
K2	100	110.0	−	−	−	−	−	−	−	−
基準距離の騒音ﾚﾍﾞﾙ		90.0	−	−	−	−	−	−	−	−
K3	110	110.4	−	−	−	−	−	−	−	−
基準距離の騒音ﾚﾍﾞﾙ		90.0	−	−	−	−	−	−	−	−
K4	70	108.5	−	−	−	−	−	−	−	−
基準距離の騒音ﾚﾍﾞﾙ		90.0	−	−	−	−	−	−	−	−

d. ｱｲﾄﾞﾘﾝｸﾞ

番号	時間	単発騒音	音圧ﾚﾍﾞﾙ(dB)：ｵｸﾀｰﾌﾞﾊﾞﾝﾄﾞ中心周波数(Hz)							
	(秒)	暴露ﾚﾍﾞﾙ	63	125	250	500	1000	2000	4000	8000
I1	400	112.6	−	−	−	−	−	−	−	−
基準距離の騒音ﾚﾍﾞﾙ		86.6	−	−	−	−	−	−	−	−
I2	600	114.4	−	−	−	−	−	−	−	−
基準距離の騒音ﾚﾍﾞﾙ		86.6	−	−	−	−	−	−	−	−
I3	600	114.4	−	−	−	−	−	−	−	−
基準距離の騒音ﾚﾍﾞﾙ		86.6	−	−	−	−	−	−	−	−
I4	4100	117.4	−	−	−	−	−	−	−	−
基準距離の騒音ﾚﾍﾞﾙ		81.3	−	−	−	−	−	−	−	−
I5	1400	112.8	−	−	−	−	−	−	−	−
基準距離の騒音ﾚﾍﾞﾙ		81.3	−	−	−	−	−	−	−	−
I6	1600	113.3	−	−	−	−	−	−	−	−
基準距離の騒音ﾚﾍﾞﾙ		81.3	−	−	−	−	−	−	−	−
I7	1400	112.8	−	−	−	−	−	−	−	−
基準距離の騒音ﾚﾍﾞﾙ		81.3	−	−	−	−	−	−	−	−

3. 音源データ表

①自動車騒音

番号	場所	騒音発生源	分類	音圧ﾚﾍﾞﾙ(dB)：ｵｸﾀｰﾌﾞﾊﾞﾝﾄﾞ中心周波数(Hz)								単発騒音暴露ﾚﾍﾞﾙ	出典根拠	速度	区間	台数(台)	
				63	125	250	500	1000	2000	4000	8000			(km/h)	距離	昼間	夜間
1-1	正面駐車場	来客車	乗用車	46.7	56.8	64.2	69.4	71.9	71.1	66.9	-	76.5	ASJ Model	20	10.0m	947	-
1-2			乗用車	44.3	54.4	61.8	67.0	69.5	68.7	64.5	-	74.2	ASJ Model	20	5.8m	947	-
2			乗用車	46.0	56.1	63.5	68.7	71.2	70.4	66.2	-	75.9	ASJ Model	20	8.7m	383	-
3-1			乗用車	46.7	56.8	64.2	69.4	71.9	71.1	66.9	-	76.5	ASJ Model	20	10.0m	231	-
3-2			乗用車	44.4	54.5	61.9	67.1	69.6	68.8	64.6	-	74.2	ASJ Model	20	5.9m	231	-
4-1			乗用車	46.7	56.8	64.2	69.4	71.9	71.1	66.9	-	76.5	ASJ Model	20	10.0m	353	-
4-2			乗用車	45.7	55.8	63.2	68.4	70.9	70.1	65.9	-	75.5	ASJ Model	20	8.0m	353	-
5-1			乗用車	46.7	56.8	64.2	69.4	71.9	71.1	66.9	-	76.5	ASJ Model	20	10.0m	264	-
5-2			乗用車	46.3	56.4	63.8	69.0	71.5	70.7	66.5	-	76.2	ASJ Model	20	9.3m	264	-
6-1			乗用車	46.7	56.8	64.2	69.4	71.9	71.1	66.9	-	76.5	ASJ Model	20	10.0m	146	-
6-2			乗用車	44.1	54.2	61.6	66.8	69.3	68.5	64.3	-	73.9	ASJ Model	20	5.5m	146	-
7-1			乗用車	46.7	56.8	64.2	69.4	71.9	71.1	66.9	-	76.5	ASJ Model	20	10.0m	182	-
7-2			乗用車	43.8	53.9	61.3	66.5	69.0	68.2	64.0	-	73.7	ASJ Model	20	5.2m	182	-
8-1			乗用車	46.7	56.8	64.2	69.4	71.9	71.1	66.9	-	76.5	ASJ Model	20	10.0m	380	-
8-2			乗用車	46.7	56.8	64.2	69.4	71.9	71.1	66.9	-	76.5	ASJ Model	20	10.0m	380	-
8-3			乗用車	46.7	56.8	64.2	69.4	71.9	71.1	66.9	-	76.5	ASJ Model	20	10.0m	380	-
8-4			乗用車	40.5	50.6	58.0	63.2	65.7	64.9	60.7	-	70.3	ASJ Model	20	2.4m	380	-
9-1			乗用車	46.7	56.8	64.2	69.4	71.9	71.1	66.9	-	76.5	ASJ Model	20	10.0m	286	-
9-2			乗用車	44.3	54.4	61.8	67.0	69.5	68.7	64.5	-	74.1	ASJ Model	20	5.8m	286	-
10-1			乗用車	46.7	56.8	64.2	69.4	71.9	71.1	66.9	-	76.5	ASJ Model	20	10.0m	146	-
10-2			乗用車	44.5	54.6	62.0	67.2	69.7	68.9	64.7	-	74.3	ASJ Model	20	6.0m	146	-
11-1			乗用車	46.7	56.8	64.2	69.4	71.9	71.1	66.9	-	76.5	ASJ Model	20	10.0m	146	-
11-2			乗用車	46.2	56.3	63.7	68.9	71.4	70.6	66.4	-	76.1	ASJ Model	20	9.1m	146	-
102-1	荷さばき①	搬入車	大型車	58.1	68.2	75.6	80.8	83.3	82.5	78.3	-	87.9	ASJ Model	20	10.0m	6	-
102-2			大型車	48.1	58.2	65.6	70.8	73.3	72.5	68.3	-	77.9	ASJ Model	20	1.0m	6	-
103			大型車	51.9	62.0	69.4	74.6	77.1	76.3	72.1	-	81.7	ASJ Model	20	2.4m	6	-
104-1			中型車	55.2	65.3	72.7	77.9	80.4	79.6	75.4	-	85.0	ASJ Model	20	10.0m	24	-
104-2			中型車	47.7	57.8	65.2	70.4	72.9	72.1	67.9	-	77.6	ASJ Model	20	1.8m	24	-
105-1			中型車	55.2	65.3	72.7	77.9	80.4	79.6	75.4	-	85.0	ASJ Model	20	10.0m	14	-
105-2			中型車	45.2	55.3	62.7	67.9	70.4	69.6	65.4	-	75.0	ASJ Model	20	1.0m	14	-
106-1			中型車	55.2	65.3	72.7	77.9	80.4	79.6	75.4	-	85.0	ASJ Model	20	10.0m	16	-
106-2			中型車	41.2	51.3	58.7	63.9	66.4	65.6	61.4	-	71.0	ASJ Model	20	0.4m	16	-
107-1	荷さばき②		中型車	55.2	65.3	72.7	77.9	80.4	79.6	75.4	-	85.0	ASJ Model	20	10.0m	14	-
107-2			中型車	52.8	62.9	70.3	75.5	78.0	77.2	73.0	-	82.7	ASJ Model	20	5.8m	14	-
108-1			中型車	55.2	65.3	72.7	77.9	80.4	79.6	75.4	-	85.0	ASJ Model	20	10.0m	14	-
108-2			中型車	54.9	65.0	72.4	77.6	80.1	79.3	75.1	-	84.7	ASJ Model	20	9.3m	14	-

②定常騒音

番号	設置場所	騒音発生源	機番	音圧ﾚﾍﾞﾙ(dB)：ｵｸﾀｰﾌﾞﾊﾞﾝﾄﾞ中心周波数(Hz)								騒音ﾚﾍﾞﾙ	出典根拠	運転時間(時間)		備考
				63	125	250	500	1000	2000	4000	8000	(dB)		昼間	夜間	
S1	屋外	冷暖房	PUZG-MP5MLA	30.7	42.7	44.1	50.4	47.4	44.8	39.0	30.1	54.0	メーカー値	14.0	-	
S2			RZRP112BC	23.8	36.9	40.9	45.8	46.5	43.2	35.0	25.9	51.0	メーカー値	14.0	-	
S3			RYP80L	14.3	31.4	34.9	37.3	43.0	39.2	32.0	25.9	46.0	メーカー値	14.0	-	
S4			RYP80L	14.3	31.4	34.9	37.3	43.0	39.2	32.0	25.9	46.0	メーカー値	14.0	-	
S5			PUZG-MP5MLA	30.7	42.7	44.1	50.4	47.4	44.8	39.0	30.1	54.0	メーカー値	14.0	-	
S6			CU-P80H6	33.3	35.4	44.9	44.8	47.0	43.2	42.0	35.4	52.0	メーカー値	14.0	-	
S7			CU-P280H6	35.3	47.4	54.4	57.3	58.0	55.2	50.5	44.9	63.0	メーカー値	14.0	-	
S8			CU-P280H6	35.3	47.4	54.4	57.3	58.0	55.2	50.5	44.9	63.0	メーカー値	14.0	-	
S9			RYP280B	29.3	37.9	41.4	55.8	43.0	45.7	44.0	41.9	57.0	メーカー値	14.0	-	
S10			RYP280B	29.3	37.9	41.4	55.8	43.0	45.7	44.0	41.9	57.0	メーカー値	14.0	-	
S11			CU-P280H6	35.3	47.4	54.4	57.3	58.0	55.2	50.5	44.9	63.0	メーカー値	14.0	-	
S12			CU-P280H6	35.3	47.4	54.4	57.3	58.0	55.2	50.5	44.9	63.0	メーカー値	14.0	-	
S13			PUZG-MP5MLA	30.7	42.7	44.1	50.4	47.4	44.8	39.0	30.1	54.0	メーカー値	14.0	-	
S14	屋上		MPUZ-RP112HA7	27.3	35.9	42.4	42.8	45.5	42.2	38.5	27.4	50.0	メーカー値	14.0	-	
S15			RZZP280CG	38.8	47.9	53.4	55.8	57.0	54.7	50.0	41.4	62.0	メーカー値	14.0	-	
S16			RZZP280CG	38.8	47.9	53.4	55.8	57.0	54.7	50.0	41.4	62.0	メーカー値	14.0	-	
S17			RZYP280BB	35.3	44.9	50.9	53.8	53.5	51.2	45.5	36.4	59.0	メーカー値	14.0	-	
S18			RZYP280BB	35.3	44.9	50.9	53.8	53.5	51.2	45.5	36.4	59.0	メーカー値	14.0	-	
S19			CU-P280X4	34.8	40.9	51.9	50.8	52.0	45.7	42.0	36.9	57.0	メーカー値	14.0	-	
S20			CU-P280X4	34.8	40.9	51.9	50.8	52.0	45.7	42.0	36.9	57.0	メーカー値	14.0	-	
S21			RZRP112BC	23.8	36.9	40.9	45.8	46.5	43.2	35.0	25.9	51.0	メーカー値	14.0	-	
S22			RZRP112BC	23.8	36.9	40.9	45.8	46.5	43.2	35.0	25.9	51.0	メーカー値	14.0	-	
S23			RZRP112BC	23.8	36.9	40.9	45.8	46.5	43.2	35.0	25.9	51.0	メーカー値	14.0	-	
S24			RYP280B	29.3	37.9	41.4	55.8	43.0	45.7	44.0	41.9	57.0	メーカー値	14.0	-	
S25			RYP280B	29.3	37.9	41.4	55.8	43.0	45.7	44.0	41.9	57.0	メーカー値	14.0	-	
S26			RYP280B	29.3	37.9	41.4	55.8	43.0	45.7	44.0	41.9	57.0	メーカー値	14.0	-	
S27			RYP280B	29.3	37.9	41.4	55.8	43.0	45.7	44.0	41.9	57.0	メーカー値	14.0	-	
S28			RZZP224CJ	36.3	46.4	51.9	54.3	55.0	52.2	46.0	36.9	60.0	メーカー値	14.0	-	
S29			RZYP280CA	35.3	44.9	50.9	53.8	53.5	51.2	45.5	41.4	59.0	メーカー値	14.0	-	
S30			RZYP280CA	35.3	44.9	50.9	53.8	53.5	51.2	45.5	41.4	59.0	メーカー値	14.0	-	
S31			CU-P45X4S	22.3	30.4	38.9	41.8	42.5	38.2	31.0	22.4	47.0	メーカー値	14.0	-	
R1		冷凍冷蔵	MCF-104NU	32.3	33.9	41.4	47.3	49.5	41.7	34.0	24.9	52.5	メーカー値	16.0	8.0	
R2			MCF-104NU	32.3	33.9	41.4	47.3	49.5	41.7	34.0	24.9	52.5	メーカー値	16.0	8.0	
R3			MCF-103NU	32.3	34.4	41.4	47.3	49.5	41.7	34.0	18.9	52.5	メーカー値	16.0	8.0	
R4			MCF-103NU	32.3	34.4	41.4	47.3	49.5	41.7	34.0	18.9	52.5	メーカー値	16.0	8.0	
R5			MCF-103NU	32.3	34.4	41.4	47.3	49.5	41.7	34.0	18.9	52.5	メーカー値	16.0	8.0	
R6			MCF-103NU	32.3	34.4	41.4	47.3	49.5	41.7	34.0	18.9	52.5	メーカー値	16.0	8.0	
R7			MCF-103NU	32.3	34.4	41.4	47.3	49.5	41.7	34.0	18.9	52.5	メーカー値	16.0	8.0	
R8			MCF-103NU	32.3	34.4	41.4	47.3	49.5	41.7	34.0	18.9	52.5	メーカー値	16.0	8.0	
R9			MCF-150NU	38.3	40.9	47.9	52.3	50.0	45.7	40.0	27.9	56.0	メーカー値	16.0	8.0	
R10			MCF-150NU	38.3	40.9	47.9	52.3	50.0	45.7	40.0	27.9	56.0	メーカー値	16.0	8.0	
R11			MCF-150NU	38.3	40.9	47.9	52.3	50.0	45.7	40.0	27.9	56.0	メーカー値	16.0	8.0	
R12			MCF-150NU	38.3	40.9	47.9	52.3	50.0	45.7	40.0	27.9	56.0	メーカー値	16.0	8.0	
R13			MCF-150NU	38.3	40.9	47.9	52.3	50.0	45.7	40.0	27.9	56.0	メーカー値	16.0	8.0	
R14			OCU-KS800VFS	41.8	49.9	50.9	53.8	53.0	49.2	45.0	35.9	59.0	メーカー値	16.0	8.0	
F1		給排気口	FY-24CG6	-	-	-	-	-	-	-	-	35.5	メーカー値	14.0	-	
F2			FY-24CK6	-	-	-	-	-	-	-	-	31.5	メーカー値	14.0	-	
F3			FY-24C6	-	-	-	-	-	-	-	-	27.0	メーカー値	14.0	-	
F4			VD-23ZXP5-X	-	-	-	-	-	-	-	-	44.0	メーカー値	14.0	-	
F5	壁面		BFS-90SC	-	-	-	-	-	-	-	-	55.0	メーカー値	14.0	-	
F6			FY-30SF2	-	-	-	-	-	-	-	-	37.0	メーカー値	14.0	-	
F7	屋上		FY-27B3	-	-	-	-	-	-	-	-	31.0	メーカー値	14.0	-	
F8			FY-27B3	-	-	-	-	-	-	-	-	31.0	メーカー値	14.0	-	
F9	壁面		FY-30SF2	-	-	-	-	-	-	-	-	37.0	メーカー値	14.0	-	
F10	2F屋上		FY-32BK2H	-	-	-	-	-	-	-	-	42.0	メーカー値	14.0	-	
F11			FY-32BK2H	-	-	-	-	-	-	-	-	42.0	メーカー値	14.0	-	
F12			FY-38B3H	-	-	-	-	-	-	-	-	43.0	メーカー値	14.0	-	
F13			FY-38B3H	-	-	-	-	-	-	-	-	43.0	メーカー値	14.0	-	

番号	設置場所	騒音発生源	機番	音圧ﾚﾍﾞﾙ(dB)：ｵｸﾀｰﾌﾞﾊﾞﾝﾄﾞ中心周波数(Hz)								騒音ﾚﾍﾞﾙ	出典根拠	運転時間(時間)		備考
				63	125	250	500	1000	2000	4000	8000	(dB)		昼間	夜間	
F14	2F屋上	給排気口	FY-32BK2H	-	-	-	-	-	-	-	-	42.0	メーカー値	14.0	-	
F15			FY-32BK2H	-	-	-	-	-	-	-	-	42.0	メーカー値	14.0	-	
F16	屋上		FY-38B3H	-	-	-	-	-	-	-	-	43.0	メーカー値	14.0	-	
F17	壁面		BFS-350TB-60	-	-	-	-	-	-	-	-	61.0	メーカー値	14.0	-	
F18			BFS-350TB-60	-	-	-	-	-	-	-	-	61.0	メーカー値	14.0	-	
F19	屋上		FY-38B3H	-	-	-	-	-	-	-	-	43.0	メーカー値	14.0	-	
C	屋外	ｷｭｰﾋﾞｸﾙ	Cubic	-	-	-	-	-	-	-	-	42.9	類似実測値	16.0	8.0	

③変動騒音

番号	場所	騒音発生源	分類	音圧ﾚﾍﾞﾙ(dB)：ｵｸﾀｰﾌﾞﾊﾞﾝﾄﾞ中心周波数(Hz)								騒音ﾚﾍﾞﾙ	出典根拠	時間(秒)		備考
				63	125	250	500	1000	2000	4000	8000	(dB)		昼間	夜間	
N1	荷さばき①	荷さばき作業	荷捌き作業	-	-	-	-	-	-	-	-	71.0	手引き値	1800	-	
N2			荷捌き作業	-	-	-	-	-	-	-	-	71.0	手引き値	2000	-	
N3			荷捌き作業	-	-	-	-	-	-	-	-	71.0	手引き値	2200	-	
N4	荷さばき②		荷捌き作業	-	-	-	-	-	-	-	-	71.0	手引き値	1400	-	
H	荷さばき①	廃棄物収集作業	廃棄物収集作業	-	-	-	-	-	-	-	-	90.0	手引き値	2700	-	
K1		後進警報ﾌﾞｻﾞｰ	後進警報ブザー	-	-	-	-	-	-	-	-	90.0	手引き値	120	-	
K2			後進警報ブザー	-	-	-	-	-	-	-	-	90.0	手引き値	100	-	
K3			後進警報ブザー	-	-	-	-	-	-	-	-	90.0	手引き値	110	-	
K4	荷さばき②		後進警報ブザー	-	-	-	-	-	-	-	-	90.0	手引き値	70	-	
I1	荷さばき①	ｱｲﾄﾞﾘﾝｸﾞ	アイドリング(大型)	-	-	-	-	-	-	-	-	86.6	手引き値	400	-	
I2			アイドリング(大型)	-	-	-	-	-	-	-	-	86.6	手引き値	600	-	
I3			アイドリング(大型)	-	-	-	-	-	-	-	-	86.6	手引き値	600	-	
I4			アイドリング（中型）	-	-	-	-	-	-	-	-	81.3	手引き値	4100	-	
I5			アイドリング（中型）	-	-	-	-	-	-	-	-	81.3	手引き値	1400	-	
I6			アイドリング（中型）	-	-	-	-	-	-	-	-	81.3	手引き値	1600	-	
I7	荷さばき②		アイドリング（中型）	-	-	-	-	-	-	-	-	81.3	手引き値	1400	-	

4. 予測結果

①A1地点(昼間)における予測結果

自動車騒音

番号	騒音発生源	場所	直距離 (m)	回折距離 (m)	行路差 (m)	オクターブバンド中心周波数別回折後騒音レベル(dB) 63	125	250	500	1000	2000	4000	8000	合成騒音 (dB)	回折減衰 (dB)	距離減衰 (dB)	等価騒音レベル(dB)	等価騒音レベル(dB)
1-1	来客車	正面駐車場	83.9	86.4	2.4	17.4	27.5	34.9	40.1	42.6	41.8	37.6	-	8.8	-26.7	-38.5	-6.5	17.5
1-2			78.5	80.8	2.3	17.9	28.0	35.4	40.6	43.1	42.3	38.1	-	9.8	-26.2	-37.9	-7.8	
2			108.8	109.9	1.1	16.3	26.4	33.8	39.0	41.5	40.7	36.5	-	5.4	-27.8	-40.7	-14.5	
3-1			95.5	97.0	1.4	13.1	23.2	30.6	35.8	38.3	37.5	33.3	-	3.4	-31.0	-39.6	-18.1	
3-2			102.3	103.5	1.2	14.9	25.0	32.4	37.6	40.1	39.3	35.1	-	4.6	-29.2	-40.2	-19.1	
4-1			80.5	82.8	2.2	18.7	28.8	36.2	41.4	43.9	43.1	38.9	-	10.4	-25.4	-38.1	-9.1	
4-2			88.0	90.1	2.1	20.0	30.1	37.5	42.7	45.2	44.4	40.2	-	10.9	-24.1	-38.9	-9.6	
5-1			65.8	68.3	2.6	16.2	26.3	33.7	38.9	41.4	40.6	36.4	-	9.7	-27.9	-36.4	-11.1	
5-2			72.9	75.3	2.4	17.5	27.6	35.0	40.2	42.7	41.9	37.7	-	10.1	-26.6	-37.3	-11.0	
6-1			71.0	73.7	2.7	15.3	25.4	32.8	38.0	40.5	39.7	35.5	-	8.1	-28.8	-37.0	-15.3	
6-2			64.5	67.2	2.7	15.4	25.5	32.9	38.1	40.6	39.8	35.6	-	9.1	-28.7	-36.2	-16.9	
7-1			102.6	103.8	1.1	15.8	25.9	33.3	38.5	41.0	40.2	36.0	-	5.4	-28.3	-40.2	-17.1	
7-2			99.6	100.5	0.9	19.6	29.7	37.1	42.3	44.8	44.0	39.8	-	9.4	-24.5	-40.0	-15.8	
8-1			94.0	94.9	0.9	19.1	29.2	36.6	41.8	44.3	43.5	39.3	-	9.5	-25.0	-39.5	-9.7	
8-2			84.7	85.7	1.1	17.2	27.3	34.7	39.9	42.4	41.6	37.4	-	8.5	-26.9	-38.6	-10.8	
8-3			75.5	77.3	1.8	17.8	27.9	35.3	40.5	43.0	42.2	38.0	-	10.1	-26.3	-37.6	-9.1	
8-4			69.9	73.0	3.0	14.4	24.5	31.9	37.1	39.6	38.8	34.6	-	7.3	-29.7	-36.9	-18.1	
9-1			71.0	74.7	3.7	7.3	17.4	24.8	30.0	32.5	31.7	27.5	-	0.1	-36.8	-37.0	-20.3	
9-2			74.9	77.2	2.3	18.4	28.5	35.9	41.1	43.6	42.8	38.6	-	10.8	-25.7	-37.5	-12.1	
10-1			94.1	96.2	2.1	19.6	29.7	37.1	42.3	44.8	44.0	39.8	-	10.0	-24.5	-39.5	-13.4	
10-2			98.9	101.1	2.2	18.8	28.9	36.3	41.5	44.0	43.2	39.0	-	8.8	-25.3	-39.9	-16.8	
11-1			107.2	108.4	1.2	15.3	25.4	32.8	38.0	40.5	39.7	35.5	-	4.5	-28.8	-40.6	-18.9	
11-2			112.2	114.2	2.0	20.2	30.3	37.7	42.9	45.4	44.6	40.4	-	9.0	-23.9	-41.0	-14.8	
102-1	搬入車	荷さばき①	15.6	15.8	0.1	40.3	50.4	57.8	63.0	65.5	64.7	60.5	-	46.2	-15.3	-23.9	9.0	
102-2			15.3	15.5	0.1	40.3	50.4	57.8	63.0	65.5	64.7	60.5	-	46.4	-15.3	-23.7	-0.9	
103			19.4	19.6	0.1	41.4	51.5	58.9	64.1	66.6	65.8	61.6	-	45.5	-14.1	-25.8	2.1	
104-1			12.1	12.3	0.2	36.0	46.1	53.5	58.7	61.2	60.4	56.2	-	44.2	-16.7	-21.7	12.9	
104-2			11.3	11.5	0.2	35.8	45.9	53.3	58.5	61.0	60.2	56.0	-	44.6	-16.9	-21.0	5.9	
105-1			15.6	15.8	0.1	37.4	47.5	54.9	60.1	62.6	61.8	57.6	-	43.3	-15.3	-23.9	9.7	
105-2			15.3	15.5	0.1	37.4	47.5	54.9	60.1	62.6	61.8	57.6	-	43.5	-15.3	-23.7	-0.1	
106-1			18.4	18.5	0.1	38.3	48.4	55.8	61.0	63.5	62.7	58.5	-	42.8	-14.4	-25.3	9.8	
106-2			18.2	18.3	0.1	38.3	48.4	55.8	61.0	63.5	62.7	58.5	-	42.9	-14.4	-25.2	-4.1	
107-1		荷さばき②	83.9	86.3	2.4	26.1	36.2	43.6	48.8	51.3	50.5	46.3	-	17.5	-26.5	-38.5	-16.1	
107-2			78.4	80.8	2.3	26.5	36.6	44.0	49.2	51.7	50.9	46.7	-	18.5	-26.1	-37.9	-17.4	
108-1			72.6	75.0	2.4	26.2	36.3	43.7	48.9	51.4	50.6	46.4	-	18.8	-26.5	-37.2	-14.8	
108-2			65.5	68.1	2.6	24.9	35.0	42.4	47.6	50.1	49.3	45.1	-	18.4	-27.7	-36.3	-15.5	

定常騒音

番号	騒音発生源	機番	直距離 (m)	回折距離 (m)	行路差 (m)	オクターブバンド中心周波数別回折後騒音レベル(dB) 63	125	250	500	1000	2000	4000	8000	合成騒音 (dB)	回折減衰 (dB)	距離減衰 (dB)	等価騒音レベル(dB)	等価騒音レベル(dB)
S1	冷暖房	PUZG-MP5MLA	56.1	58.0	1.9	16.2	24.9	21.9	23.3	14.8	6.1	-5.7	-20.6	-6.2	-25.2	-35.0	-6.8	
S2		RZRP112BC	52.0	55.5	3.5	7.0	16.0	15.4	15.4	10.2	0.9	-13.3	-28.4	-13.3	-29.9	-34.3	-13.9	
S3		RYP80L	49.3	54.7	5.3	-4.7	8.3	7.1	4.5	4.2	-5.6	-18.8	-31.0	-21.3	-33.5	-33.9	-21.9	
S4		RYP80L	38.7	-	-	14.3	31.4	34.9	37.3	43.0	39.2	32.0	25.9	14.3	-	-31.8	13.7	
S5		PUZG-MP5MLA	37.7	-	-	30.7	42.7	44.1	50.4	47.4	44.8	39.0	30.1	22.4	-	-31.5	21.9	
S6		CU-P80H6	36.6	-	-	33.3	35.4	44.9	44.8	47.0	43.2	42.0	35.4	20.7	-	-31.3	20.1	
S7		CU-P280H6	28.1	-	-	35.3	47.4	54.4	57.3	58.0	55.2	50.5	44.9	34.0	-	-29.0	33.4	
S8		CU-P280H6	27.3	-	-	35.3	47.4	54.4	57.3	58.0	55.2	50.5	44.9	34.2	-	-28.7	33.7	
S9		RYP280B	67.3	74.2	6.9	7.0	10.6	8.0	16.4	-2.4	-5.7	-13.4	-21.6	-18.3	-38.7	-36.6	-18.9	
S10		RYP280B	67.0	73.9	6.8	7.1	10.7	8.2	16.6	-2.2	-5.5	-13.3	-21.4	-18.1	-38.5	-36.5	-18.6	
S11		CU-P280H6	66.7	74.1	7.4	12.8	20.0	21.0	17.9	12.5	3.7	-7.0	-18.6	-11.4	-37.8	-36.5	-11.9	
S12		CU-P280H6	66.4	73.7	7.3	12.9	20.1	21.2	18.1	12.8	4.0	-6.8	-18.4	-11.1	-37.6	-36.4	-11.7	
S13		PUZG-MP5MLA	66.1	72.7	6.6	8.9	16.1	11.6	11.9	2.9	-5.7	-17.5	-32.5	-17.3	-34.9	-36.4	-17.9	
S14		MPUZ-RP112HA7	32.9	33.3	0.5	18.6	25.8	30.6	28.5	28.2	21.9	15.2	1.1	4.6	-15.0	-30.3	4.1	
S15		RZZP280CG	33.6	33.9	0.2	31.0	39.1	43.2	43.8	42.4	37.1	29.4	17.8	18.4	-13.1	-30.5	17.8	
S16		RZZP280CG	32.7	33.0	0.2	31.0	39.0	43.1	43.7	42.3	37.0	29.3	17.7	18.5	-13.2	-30.3	17.9	
S17		RZYP280BB	33.5	33.6	0.1	28.2	37.0	42.0	43.4	41.3	36.4	27.7	15.6	17.4	-11.1	-30.5	16.8	
S18		RZYP280BB	32.6	32.7	0.1	28.4	37.2	42.2	43.7	41.7	36.9	28.2	16.1	18.0	-10.8	-30.3	17.4	
S19		CU-P280X4	33.4	33.5	0.1	27.8	33.2	43.1	40.7	40.1	31.3	24.6	16.5	16.2	-10.3	-30.5	15.6	
S20		CU-P280X4	32.5	32.6	0.1	28.0	33.3	43.4	41.0	40.5	31.9	25.2	17.1	16.8	-10.0	-30.2	16.2	
S21		RZRP112BC	32.4	32.5	0.1	16.6	28.9	31.8	35.2	34.0	28.0	16.8	4.7	9.3	-11.5	-30.2	8.7	
S22		RZRP112BC	32.3	32.5	0.1	16.6	28.9	31.8	35.2	34.0	28.0	16.8	4.7	9.3	-11.5	-30.2	8.7	
S23		RZRP112BC	32.3	32.5	0.1	16.6	28.9	31.8	35.2	34.0	28.0	16.8	4.7	9.3	-11.5	-30.2	8.7	
S24		RYP280B	33.4	33.5	0.1	22.9	31.0	33.7	47.1	33.0	33.9	29.8	24.7	17.4	-9.1	-30.5	16.8	
S25		RYP280B	32.5	32.6	0.04	23.1	31.2	34.1	47.5	33.5	34.6	31.0	25.9	18.1	-8.7	-30.2	17.5	
S26		RYP280B	33.4	33.5	0.1	22.9	31.0	33.7	47.1	33.0	33.9	29.8	24.7	17.4	-9.1	-30.5	16.8	
S27		RYP280B	32.6	32.6	0.04	23.1	31.2	34.1	47.6	33.5	34.7	31.0	25.9	18.1	-8.7	-30.3	17.5	
S28		RZZP224CJ	32.5	32.6	0.1	29.4	38.7	43.2	44.2	43.2	37.9	28.7	16.6	19.0	-10.8	-30.2	18.4	
S29		RZYP280CA	33.5	33.6	0.1	28.2	37.0	42.0	43.4	41.3	36.4	27.7	20.6	17.4	-11.1	-30.5	16.8	
S30		RZYP280CA	32.6	32.7	0.1	28.4	37.2	42.2	43.7	41.7	36.9	28.2	21.1	18.0	-10.8	-30.3	17.4	
S31		CU-P45X4S	38.8	39.1	0.3	14.4	21.4	28.5	29.6	27.6	20.3	10.1	-1.5	2.1	-13.1	-31.8	1.6	
R1	冷凍冷蔵	MCF-104NU	22.5	23.6	1.1	21.7	21.5	26.2	29.1	28.3	17.5	6.8	-5.3	6.5	-19.0	-27.0	6.5	
R2		MCF-104NU	21.8	23.0	1.1	21.7	21.4	26.1	29.0	28.2	17.4	6.7	-5.4	6.7	-19.0	-26.8	6.7	
R3		MCF-103NU	23.1	24.5	1.5	21.1	21.1	25.1	28.0	27.2	16.4	5.7	-12.4	5.3	-20.0	-27.3	5.3	
R4		MCF-103NU	22.5	24.0	1.5	21.0	21.1	25.0	27.9	27.1	16.3	5.6	-12.5	5.4	-20.1	-27.1	5.4	
R5		MCF-103NU	23.7	25.2	1.5	21.0	21.0	25.0	27.8	27.0	16.2	5.5	-12.6	4.8	-20.2	-27.5	4.8	
R6		MCF-103NU	23.2	24.7	1.5	20.9	20.9	24.9	27.8	27.0	16.2	5.4	-12.7	5.0	-20.2	-27.3	5.0	
R7		MCF-103NU	24.5	26.1	1.6	20.9	20.8	24.8	27.7	26.9	16.1	5.4	-12.8	4.4	-20.3	-27.8	4.4	
R8		MCF-103NU	24.0	25.6	1.6	20.8	20.7	24.7	27.6	26.8	16.0	5.3	-12.8	4.5	-20.4	-27.6	4.5	
R9		MCF-150NU	25.6	26.9	1.4	27.2	27.8	31.8	33.2	27.9	20.6	11.9	-3.3	9.2	-18.6	-28.1	9.2	
R10		MCF-150NU	26.5	27.9	1.4	27.1	27.6	31.6	33.0	27.7	20.4	11.7	-3.4	8.7	-18.8	-28.5	8.7	
R11		MCF-150NU	26.0	27.5	1.5	27.0	27.6	31.6	32.9	27.6	20.3	11.6	-3.5	8.8	-18.9	-28.3	8.8	
R12		MCF-150NU	27.3	28.8	1.5	27.0	27.5	31.5	32.9	27.6	20.2	11.5	-3.6	8.3	-18.9	-28.7	8.3	
R13		MCF-150NU	26.8	28.4	1.5	27.0	27.4	31.4	32.8	27.5	20.2	11.5	-3.6	8.4	-19.0	-28.6	8.4	
R14		OCU-KS800VFS	28.9	30.5	1.7	30.2	36.0	34.0	33.9	30.1	23.3	16.1	4.0	11.3	-18.5	-29.2	11.3	
F1	給排気口	FY-24CG6	61.4	61.9	0.4	-	-	-	-	-	-	-	-	-14.2	-13.9	-35.8	-14.8	
F2		FY-24CK6	62.6	63.1	0.5	-	-	-	-	-	-	-	-	-18.7	-14.3	-35.9	-19.3	
F3		FY-24C6	63.7	64.2	0.5	-	-	-	-	-	-	-	-	-23.6	-14.5	-36.1	-24.2	
F4		VD-23ZXP5-X	47.4	49.2	1.8	-	-	-	-	-	-	-	-	-9.9	-20.3	-33.5	-10.4	
F5		BFS-90SC	23.1	-	-	-	-	-	-	-	-	-	-	27.7	-	-27.3	27.1	
F6		FY-30SF2	22.3	-	-	-	-	-	-	-	-	-	-	10.0	-	-27.0	9.5	
F7		FY-27B3	18.6	19.7	1.1	-	-	-	-	-	-	-	-	-12.6	-18.2	-25.4	-13.2	
F8		FY-27B3	17.8	18.9	1.2	-	-	-	-	-	-	-	-	-12.3	-18.3	-25.0	-12.9	
F9		FY-30SF2	26.6	27.9	1.3	-	-	-	-	-	-	-	-	-13.4	-21.9	-28.5	-14.0	
F10		FY-32BK2H	21.5	21.9	0.4	-	-	-	-	-	-	-	-	1.6	-13.8	-26.7	1.0	
F11		FY-32BK2H	24.9	25.3	0.4	-	-	-	-	-	-	-	-	-0.1	-14.2	-27.9	-0.7	

番号	騒音発生源	機番	直距離 (m)	回折距離 (m)	行路差 (m)	オクターブバンド中心周波数別回折後騒音レベル(dB) 63	125	250	500	1000	2000	4000	8000	合成騒音 (dB)	回折減衰 (dB)	距離減衰 (dB)	等価騒音レベル(dB)	等価騒音レベル(dB)
F12	給排気口	FY-38B3H	29.1	29.5	0.4	-	-	-	-	-	-	-	-	0.0	-13.7	-29.3	-0.5	37.9
F13		FY-38B3H	31.6	31.6	0.1	-	-	-	-	-	-	-	-	11.8	-1.2	-30.0	11.3	
F14		FY-32BK2H	31.3	31.4	0.1	-	-	-	-	-	-	-	-	11.6	-0.5	-29.9	11.1	
F15		FY-32BK2H	31.2	31.3	0.1	-	-	-	-	-	-	-	-	11.7	-0.4	-29.9	11.1	
F16		FY-38B3H	64.7	66.3	1.6	-	-	-	-	-	-	-	-	-12.9	-19.7	-36.2	-13.5	
F17		BFS-350TB-60	67.1	70.6	3.5	-	-	-	-	-	-	-	-	-10.7	-35.1	-36.5	-11.2	
F18		BFS-350TB-60	66.8	70.2	3.4	-	-	-	-	-	-	-	-	-10.4	-34.9	-36.5	-11.0	
F19		FY-38B3H	65.7	67.1	1.4	-	-	-	-	-	-	-	-	-12.4	-19.0	-36.4	-13.0	
C	ｷｭｰﾋﾞｸﾙ	Cubic	23.3	-	-	-	-	-	-	-	-	-	-	15.6	-	-27.3	15.6	

変動騒音

番号	騒音発生源	場所	直距離 (m)	回折距離 (m)	行路差 (m)	オクターブバンド中心周波数別回折後騒音レベル(dB) 63	125	250	500	1000	2000	4000	8000	合成騒音 (dB)	回折減衰 (dB)	距離減衰 (dB)	等価騒音レベル(dB)	等価騒音レベル(dB)
N1	荷さばき作業	荷さばき①	11.3	11.6	0.3	-	-	-	-	-	-	-	-	27.3	-22.6	-21.1	12.3	43.3
N2			15.3	15.4	0.2	-	-	-	-	-	-	-	-	26.9	-20.4	-23.7	12.3	
N3			18.1	18.3	0.2	-	-	-	-	-	-	-	-	26.8	-19.1	-25.2	12.6	
N4		荷さばき②	60.4	64.3	3.9	-	-	-	-	-	-	-	-	-12.3	-47.7	-35.6	-28.5	
H	廃棄物収集作業	荷さばき①	8.9	9.0	0.1	-	-	-	-	-	-	-	-	56.1	-14.9	-19.0	42.8	
K1	後進警報ﾌﾞｻﾞｰ		11.4	11.5	0.2	-	-	-	-	-	-	-	-	48.7	-20.2	-21.1	21.9	
K2			15.3	15.4	0.1	-	-	-	-	-	-	-	-	48.5	-17.8	-23.7	20.9	
K3			18.2	18.3	0.1	-	-	-	-	-	-	-	-	48.2	-16.6	-25.2	21.0	
K4		荷さばき②	62.9	65.5	2.6	-	-	-	-	-	-	-	-	20.8	-33.3	-36.0	-8.4	
I1	ｱｲﾄﾞﾘﾝｸﾞ	荷さばき①	11.2	11.4	0.2	-	-	-	-	-	-	-	-	45.4	-20.3	-21.0	23.8	
I2			15.2	15.3	0.1	-	-	-	-	-	-	-	-	45.2	-17.8	-23.6	25.3	
I3			18.2	18.3	0.1	-	-	-	-	-	-	-	-	44.8	-16.6	-25.2	25.0	
I4			11.2	11.4	0.2	-	-	-	-	-	-	-	-	40.1	-20.3	-21.0	28.6	
I5			15.2	15.3	0.1	-	-	-	-	-	-	-	-	39.9	-17.8	-23.6	23.7	
I6			18.2	18.3	0.1	-	-	-	-	-	-	-	-	39.5	-16.6	-25.2	23.9	
I7		荷さばき②	61.4	64.0	2.6	-	-	-	-	-	-	-	-	12.1	-33.5	-35.8	-4.1	

A1地点(昼間)における等価騒音レベル=44.4dB

②A2地点(昼間)における予測結果

自動車騒音

番号	騒音発生源	場所	直距離 (m)	回折距離 (m)	行路差 (m)	オクターブバンド中心周波数別回折後騒音レベル(dB) 63	125	250	500	1000	2000	4000	8000	合成騒音 (dB)	回折減衰 (dB)	距離減衰 (dB)	等価騒音レベル(dB)	等価騒音レベル(dB)
1-1	来客車	正面駐車場	84.0	85.0	1.0	21.4	31.5	38.9	44.1	46.6	45.8	41.6	-	12.8	-22.7	-38.5	-2.5	29.5
1-2			78.5	80.0	1.5	12.0	22.1	29.5	34.7	37.2	36.4	32.2	-	3.9	-32.1	-37.9	-13.7	
2			108.8	109.4	0.5	24.7	34.8	42.2	47.4	49.9	49.1	44.9	-	13.8	-19.4	-40.7	-6.1	
3-1			95.6	96.3	0.8	21.9	32.0	39.4	44.6	47.1	46.3	42.1	-	12.1	-22.2	-39.6	-9.3	
3-2			102.4	103.0	0.6	23.5	33.6	41.0	46.2	48.7	47.9	43.7	-	13.1	-20.6	-40.2	-10.6	
4-1			80.6	82.2	1.6	11.8	21.9	29.3	34.5	37.0	36.2	32.0	-	3.5	-32.3	-38.1	-16.0	
4-2			88.0	89.4	1.4	12.7	22.8	30.2	35.4	37.9	37.1	32.9	-	3.7	-31.4	-38.9	-16.9	
5-1			65.8	67.8	2.0	9.9	20.0	27.4	32.6	35.1	34.3	30.1	-	3.4	-34.2	-36.4	-17.5	
5-2			73.0	74.7	1.7	10.9	21.0	28.4	33.6	36.1	35.3	31.1	-	3.4	-33.2	-37.3	-17.7	
6-1			71.1	72.8	1.7	10.9	21.0	28.4	33.6	36.1	35.3	31.1	-	3.7	-33.2	-37.0	-19.7	
6-2			64.6	66.6	2.0	9.6	19.7	27.1	32.3	34.8	34.0	29.8	-	3.2	-34.5	-36.2	-22.8	
7-1			102.7	103.2	0.6	24.9	35.0	42.4	47.6	50.1	49.3	45.1	-	14.5	-19.2	-40.2	-8.0	
7-2			99.7	100.2	0.5	23.0	33.1	40.5	45.7	48.2	47.4	43.2	-	12.8	-21.1	-40.0	-12.4	
8-1			94.0	94.6	0.5	22.8	32.9	40.3	45.5	48.0	47.2	43.0	-	13.1	-21.3	-39.5	-6.1	
8-2			84.7	85.4	0.6	21.4	31.5	38.9	44.1	46.6	45.8	41.6	-	12.6	-22.7	-38.6	-6.6	
8-3			75.6	77.1	1.5	19.9	30.0	37.4	42.6	45.1	44.3	40.1	-	12.2	-24.2	-37.6	-7.1	
8-4			70.0	72.8	2.8	16.6	26.7	34.1	39.3	41.8	41.0	36.8	-	9.5	-27.5	-36.9	-15.9	
9-1			71.1	74.2	3.1	11.7	21.8	29.2	34.4	36.9	36.1	31.9	-	4.5	-32.4	-37.0	-16.0	
9-2			75.0	76.8	1.8	10.7	20.8	28.2	33.4	35.9	35.1	30.9	-	3.0	-33.4	-37.5	-19.8	
10-1			94.2	95.0	0.8	23.7	33.8	41.2	46.4	48.9	48.1	43.9	-	14.1	-20.4	-39.5	-9.3	
10-2			99.0	99.9	0.9	23.0	33.1	40.5	45.7	48.2	47.4	43.2	-	12.9	-21.1	-39.9	-12.7	
11-1			107.3	107.9	0.7	19.6	29.7	37.1	42.3	44.8	44.0	39.8	-	8.8	-24.5	-40.6	-14.6	
11-2			112.2	113.0	0.8	24.4	34.5	41.9	47.1	49.6	48.8	44.6	-	13.2	-19.7	-41.0	-10.6	
102-1	搬入車	荷さばき①	15.9	16.0	0.1	53.6	63.7	71.1	76.3	78.8	78.0	73.8	-	59.4	-2.0	-24.0	22.1	
102-2			15.6	15.7	0.1	54.0	64.1	71.5	76.7	79.2	78.4	74.2	-	59.9	-1.6	-23.9	12.7	
103			19.6	19.8	0.1	55.4	65.5	72.9	78.1	80.6	79.8	75.6	-	59.4	-0.1	-25.9	15.9	
104-1			12.5	12.5	0.1	45.9	56.0	63.4	68.6	71.1	70.3	66.1	-	53.9	-6.7	-21.9	22.6	
104-2			11.6	11.7	0.1	47.0	57.1	64.5	69.7	72.2	71.4	67.2	-	55.5	-5.7	-21.3	16.8	
105-1			15.9	16.0	0.1	50.7	60.8	68.2	73.4	75.9	75.1	70.9	-	56.5	-2.0	-24.0	22.9	
105-2			15.6	15.7	0.1	51.1	61.2	68.6	73.8	76.3	75.5	71.3	-	57.0	-1.6	-23.9	13.5	
106-1			18.6	18.7	0.1	51.9	62.0	69.4	74.6	77.1	76.3	72.1	-	56.4	-0.7	-25.4	23.4	
106-2			18.4	18.6	0.1	52.2	62.3	69.7	74.9	77.4	76.6	72.4	-	56.7	-0.4	-25.3	9.7	
107-1		荷さばき②	84.0	85.0	1.0	30.1	40.2	47.6	52.8	55.3	54.5	50.3	-	21.5	-22.5	-38.5	-12.1	
107-2			78.5	80.0	1.5	21.0	31.1	38.5	43.7	46.2	45.4	41.2	-	13.0	-31.6	-37.9	-23.0	
108-1			72.7	74.4	1.7	19.7	29.8	37.2	42.4	44.9	44.1	39.9	-	12.3	-32.9	-37.2	-21.3	
108-2			65.6	67.5	1.9	18.7	28.8	36.2	41.4	43.9	43.1	38.9	-	12.2	-33.9	-36.3	-21.7	

定常騒音

番号	騒音発生源	機番	直距離 (m)	回折距離 (m)	行路差 (m)	オクターブバンド中心周波数別回折後騒音レベル(dB) 63	125	250	500	1000	2000	4000	8000	合成騒音 (dB)	回折減衰 (dB)	距離減衰 (dB)	等価騒音レベル(dB)	等価騒音レベル(dB)
S1	冷暖房	PUZG-MP5MLA	56.2	57.6	1.5	17.9	27.3	24.8	26.9	19.3	11.8	-0.0	-14.9	-3.2	-22.2	-35.0	-3.8	
S2		RZRP112BC	52.1	55.0	2.9	8.8	18.2	18.2	18.8	14.8	6.2	-8.0	-23.1	-10.4	-27.0	-34.3	-11.0	
S3		RYP80L	49.5	54.2	4.7	-3.0	10.4	9.8	7.9	8.8	-0.5	-13.7	-25.8	-18.4	-30.5	-33.9	-18.9	
S4		RYP80L	38.8	-	-	14.3	31.4	34.9	37.3	43.0	39.2	32.0	25.9	14.2	-	-31.8	13.7	
S5		PUZG-MP5MLA	37.7	-	-	30.7	42.7	44.1	50.4	47.4	44.8	39.0	30.1	22.4	-	-31.5	21.9	
S6		CU-P80H6	36.8	-	-	33.3	35.4	44.9	44.8	47.0	43.2	42.0	35.4	20.6	-	-31.3	20.1	
S7		CU-P280H6	28.2	-	-	35.3	47.4	54.4	57.3	58.0	55.2	50.5	44.9	33.9	-	-29.0	33.4	
S8		CU-P280H6	27.4	-	-	35.3	47.4	54.4	57.3	58.0	55.2	50.5	44.9	34.2	-	-28.8	33.6	
S9		RYP280B	67.4	73.1	5.7	9.5	13.7	12.4	21.2	2.4	-1.0	-8.7	-16.8	-13.9	-34.3	-36.6	-14.5	
S10		RYP280B	67.0	72.8	5.7	9.6	13.8	12.5	21.4	2.6	-0.8	-8.5	-16.6	-13.7	-34.2	-36.5	-14.3	
S11		CU-P280H6	66.7	73.0	6.3	15.2	23.0	25.2	22.7	17.4	8.5	-2.2	-13.8	-7.4	-33.9	-36.5	-8.0	
S12		CU-P280H6	66.4	72.7	6.2	15.3	23.1	25.4	22.9	17.6	8.8	-1.9	-13.5	-7.2	-33.7	-36.4	-7.7	
S13		PUZG-MP5MLA	66.1	71.7	5.6	11.3	19.0	15.7	16.8	7.8	-0.9	-12.7	-27.6	-13.7	-31.3	-36.4	-14.3	
S14		MPUZ-RP112HA7	32.5	32.6	0.1	20.2	27.9	33.3	32.3	33.1	27.1	20.4	6.3	8.4	-11.4	-30.2	7.8	
S15		RZZP280CG	33.2	33.3	0.1	32.4	40.9	45.7	47.0	46.9	42.8	35.6	24.0	21.9	-9.6	-30.4	21.4	
S16		RZZP280CG	32.3	32.4	0.1	32.4	40.9	45.6	47.0	46.8	42.7	35.5	23.9	22.1	-9.7	-30.2	21.6	
S17		RZYP280BB	33.1	33.1	0.02	29.4	38.6	44.1	46.3	45.1	41.5	34.2	22.9	20.6	-8.0	-30.4	20.0	
S18		RZYP280BB	32.2	32.2	0.02	29.5	38.8	44.3	46.6	45.4	42.0	34.7	23.7	21.1	-7.7	-30.2	20.5	
S19		CU-P280X4	33.0	33.0	0.02	29.0	34.8	45.3	43.6	43.9	36.5	31.3	24.3	19.3	-7.4	-30.4	18.7	
S20		CU-P280X4	32.1	32.1	0.01	29.1	34.9	45.5	43.9	44.3	37.0	31.9	25.1	19.8	-7.2	-30.1	19.2	
S21		RZRP112BC	32.0	32.0	0.03	17.8	30.5	33.9	38.0	37.6	32.9	22.9	11.3	12.4	-8.4	-30.1	11.8	
S22		RZRP112BC	31.9	32.0	0.03	17.8	30.5	33.9	38.0	37.6	32.9	22.9	11.3	12.4	-8.4	-30.1	11.9	
S23		RZRP112BC	31.9	32.0	0.03	17.8	30.5	33.9	38.0	37.6	32.9	22.9	11.2	12.4	-8.4	-30.1	11.9	

番号	騒音発生源	機番	直距離 (m)	回折距離 (m)	行路差 (m)	オクターブバンド中心周波数別回折後騒音レベル(dB) 63	125	250	500	1000	2000	4000	8000	合成騒音 (dB)	回折減衰 (dB)	距離減衰 (dB)	等価騒音レベル(dB)	等価騒音レベル(dB)
S24	冷暖房	RYP280B	33.0	33.0	0.001	24.1	32.6	36.0	50.3	37.3	39.7	37.6	35.0	21.0	-5.6	-30.4	20.4	38.5
S25		RYP280B	32.1	32.1	0.001	24.3	32.8	36.3	50.7	37.8	40.5	38.7	36.5	21.7	-5.1	-30.1	21.1	
S26		RYP280B	33.0	33.0	0.001	24.1	32.6	36.0	50.3	37.3	39.7	37.6	35.0	21.0	-5.6	-30.4	20.4	
S27		RYP280B	32.1	32.1	0.001	24.3	32.8	36.3	50.7	37.8	40.5	38.7	36.5	21.7	-5.1	-30.1	21.1	
S28		RZZP224CJ	32.1	32.1	0.02	30.5	40.3	45.3	47.1	46.9	42.9	35.2	24.2	22.2	-7.7	-30.1	21.6	
S29		RZYP280CA	33.1	33.1	0.02	29.4	38.6	44.1	46.3	45.1	41.5	34.2	27.9	20.6	-8.0	-30.4	20.1	
S30		RZYP280CA	32.2	32.2	0.02	29.5	38.8	44.3	46.6	45.4	42.0	34.7	28.7	21.1	-7.7	-30.2	20.6	
S31		CU-P45X4S	38.5	38.6	0.1	15.7	23.2	30.8	32.5	31.7	25.5	15.4	3.8	5.4	-9.9	-31.7	4.8	
R1	冷凍冷蔵	MCF-104NU	21.8	22.2	0.4	23.9	24.3	30.2	34.0	33.2	22.3	11.6	-0.5	11.2	-14.5	-26.8	11.2	
R2		MCF-104NU	21.2	21.6	0.4	23.9	24.2	30.1	33.9	33.1	22.2	11.5	-0.6	11.4	-14.6	-26.5	11.4	
R3		MCF-103NU	22.6	23.1	0.5	23.3	23.9	29.1	32.3	31.5	20.7	10.0	-8.1	9.5	-16.0	-27.1	9.5	
R4		MCF-103NU	22.0	22.6	0.6	23.2	23.9	29.0	32.2	31.4	20.6	9.9	-8.2	9.6	-16.1	-26.9	9.6	
R5		MCF-103NU	23.3	23.8	0.6	23.2	23.8	29.0	32.1	31.3	20.5	9.8	-8.3	9.1	-16.1	-27.3	9.1	
R6		MCF-103NU	22.7	23.3	0.6	23.2	23.8	28.9	32.0	31.2	20.4	9.7	-8.4	9.2	-16.2	-27.1	9.2	
R7		MCF-103NU	24.0	24.6	0.6	23.1	23.7	28.9	32.0	31.2	20.3	9.6	-8.5	8.6	-16.3	-27.6	8.6	
R8		MCF-103NU	23.5	24.1	0.6	23.1	23.7	28.8	31.9	31.1	20.3	9.6	-8.6	8.7	-16.3	-27.4	8.7	
R9		MCF-150NU	25.0	25.5	0.5	29.5	30.7	35.9	37.8	32.5	25.2	16.5	1.4	13.6	-14.5	-28.0	13.6	
R10		MCF-150NU	26.0	26.5	0.5	29.4	30.6	35.8	37.6	32.3	25.0	16.3	1.2	13.1	-14.6	-28.3	13.1	
R11		MCF-150NU	25.5	26.0	0.5	29.4	30.6	35.7	37.5	32.2	24.9	16.2	1.1	13.2	-14.7	-28.1	13.2	
R12		MCF-150NU	26.8	27.3	0.5	29.3	30.5	35.7	37.5	32.2	24.8	16.1	1.0	12.7	-14.8	-28.6	12.7	
R13		MCF-150NU	26.3	26.8	0.5	29.3	30.5	35.7	37.4	32.1	24.8	16.1	1.0	12.8	-14.8	-28.4	12.8	
R14		OCU-KS800VFS	28.4	29.0	0.6	32.6	39.2	38.3	38.3	34.5	27.7	20.5	8.4	15.3	-14.7	-29.1	15.3	
F1	給排気口	FY-24CG6	61.2	61.4	0.1	-	-	-	-	-	-	-	-	-10.8	-10.5	-35.7	-11.4	
F2		FY-24CK6	62.4	62.6	0.1	-	-	-	-	-	-	-	-	-15.1	-10.7	-35.9	-15.7	
F3		FY-24C6	63.5	63.7	0.2	-	-	-	-	-	-	-	-	-19.9	-10.9	-36.1	-20.5	
F4		VD-23ZXP5-X	47.1	47.8	0.7	-	-	-	-	-	-	-	-	-5.4	-15.9	-33.5	-6.0	
F5		BFS-90SC	22.8	-	-	-	-	-	-	-	-	-	-	27.8	-	-27.2	27.2	
F6		FY-30SF2	22.0	-	-	-	-	-	-	-	-	-	-	10.1	-	-26.9	9.6	
F7		FY-27B3	18.0	18.4	0.4	-	-	-	-	-	-	-	-	-8.0	-13.9	-25.1	-8.6	
F8		FY-27B3	17.1	17.6	0.4	-	-	-	-	-	-	-	-	-7.8	-14.1	-24.7	-8.3	
F9		FY-30SF2	26.4	27.4	1.0	-	-	-	-	-	-	-	-	-11.2	-19.7	-28.4	-11.7	
F10		FY-32BK2H	20.4	20.4	0.04	-	-	-	-	-	-	-	-	7.7	-8.1	-26.2	7.1	
F11		FY-32BK2H	23.9	24.0	0.05	-	-	-	-	-	-	-	-	5.9	-8.5	-27.6	5.4	
F12		FY-38B3H	28.2	28.3	0.04	-	-	-	-	-	-	-	-	5.8	-8.2	-29.0	5.2	
F13		FY-38B3H	30.8	-	-	-	-	-	-	-	-	-	-	13.2	-	-29.8	12.6	
F14		FY-32BK2H	30.5	-	-	-	-	-	-	-	-	-	-	12.3	-	-29.7	11.7	
F15		FY-32BK2H	30.5	-	-	-	-	-	-	-	-	-	-	12.3	-	-29.7	11.7	
F16		FY-38B3H	64.6	65.1	0.6	-	-	-	-	-	-	-	-	-8.3	-15.1	-36.2	-8.9	
F17		BFS-350TB-60	67.0	69.5	2.5	-	-	-	-	-	-	-	-	-5.9	-30.4	-36.5	-6.5	
F18		BFS-350TB-60	66.7	69.2	2.5	-	-	-	-	-	-	-	-	-5.6	-30.2	-36.5	-6.2	
F19		FY-38B3H	65.5	66.0	0.5	-	-	-	-	-	-	-	-	-7.7	-14.4	-36.3	-8.3	
C	ｷｭｰﾋﾞｸﾙ	Cubic	22.6	-	-	-	-	-	-	-	-	-	-	15.8	-	-27.1	15.8	

変動騒音

番号	騒音発生源	場所	直距離 (m)	回折距離 (m)	行路差 (m)	オクターブバンド中心周波数別回折後騒音レベル(dB) 63	125	250	500	1000	2000	4000	8000	合成騒音 (dB)	回折減衰 (dB)	距離減衰 (dB)	等価騒音レベル(dB)	等価騒音レベル(dB)
N1	荷さばき作業	荷さばき①	11.7	11.8	0.1	-	-	-	-	-	-	-	-	41.6	-8.0	-21.4	26.6	54.3
N2			15.6	15.7	0.1	-	-	-	-	-	-	-	-	45.2	-2.0	-23.8	30.6	
N3			18.4	-	-	-	-	-	-	-	-	-	-	45.7	-	-25.3	31.5	
N4		荷さばき②	60.5	62.8	2.4	-	-	-	-	-	-	-	-	-7.8	-43.2	-35.6	-23.9	
H	廃棄物収集作業	荷さばき①	9.2	9.3	0.1	-	-	-	-	-	-	-	-	65.2	-5.5	-19.3	51.9	
K1	後進警報ﾌﾞｻﾞｰ		11.7	11.8	0.1	-	-	-	-	-	-	-	-	64.3	-4.3	-21.3	37.5	
K2			15.5	-	-	-	-	-	-	-	-	-	-	66.2	-	-23.8	38.6	
K3			18.4	-	-	-	-	-	-	-	-	-	-	64.7	-	-25.3	37.5	
K4		荷さばき②	63.0	64.9	1.9	-	-	-	-	-	-	-	-	12.2	-41.8	-36.0	-17.0	
I1	ｱｲﾄﾞﾘﾝｸﾞ	荷さばき①	11.5	11.6	0.1	-	-	-	-	-	-	-	-	61.1	-4.3	-21.2	39.5	
I2			15.4	-	-	-	-	-	-	-	-	-	-	62.8	-	-23.8	43.0	
I3			18.4	-	-	-	-	-	-	-	-	-	-	61.3	-	-25.3	41.5	
I4			11.5	11.6	0.1	-	-	-	-	-	-	-	-	55.8	-4.3	-21.2	44.3	
I5			15.4	-	-	-	-	-	-	-	-	-	-	57.5	-	-23.8	41.4	
I6			18.4	-	-	-	-	-	-	-	-	-	-	56.0	-	-25.3	40.4	
I7		荷さばき②	61.5	63.5	2.1	-	-	-	-	-	-	-	-	3.3	-42.3	-35.8	-12.9	

A2地点(昼間)における等価騒音レベル=54.5dB

③B1地点(昼間)における予測結果

自動車騒音

番号	騒音発生源	場所	直距離 (m)	回折距離 (m)	行路差 (m)	オクターブバンド中心周波数別回折後騒音レベル(dB) 63	125	250	500	1000	2000	4000	8000	合成騒音 (dB)	回折減衰 (dB)	距離減衰 (dB)	等価騒音レベル(dB)	等価騒音レベル(dB)
1-1	来客車	正面駐車場	78.5	80.9	2.4	11.3	21.4	28.8	34.0	36.5	35.7	31.5	-	3.2	-32.8	-37.9	-12.1	
1-2			75.4	77.9	2.5	10.7	20.8	28.2	33.4	35.9	35.1	30.9	-	3.0	-33.4	-37.5	-14.6	
2			111.4	113.7	2.3	13.5	23.6	31.0	36.2	38.7	37.9	33.7	-	2.4	-30.6	-40.9	-17.4	
3-1			96.6	98.9	2.3	12.9	23.0	30.4	35.6	38.1	37.3	33.1	-	3.1	-31.2	-39.7	-18.3	
3-2			104.3	106.6	2.3	13.2	23.3	30.7	35.9	38.4	37.6	33.4	-	2.7	-30.9	-40.4	-21.0	
4-1			79.2	81.7	2.5	11.0	21.1	28.5	33.7	36.2	35.4	31.2	-	2.9	-33.1	-38.0	-16.7	
4-2			87.9	90.3	2.4	12.1	22.2	29.6	34.8	37.3	36.5	32.3	-	3.1	-32.0	-38.9	-17.5	
5-1			60.8	63.7	2.9	7.4	17.5	24.9	30.1	32.6	31.8	27.6	-	1.5	-36.7	-35.7	-19.3	
5-2			69.9	72.6	2.6	9.5	19.6	27.0	32.2	34.7	33.9	29.7	-	2.5	-34.6	-36.9	-18.7	
6-1			61.4	64.4	3.0	6.3	16.4	23.8	29.0	31.5	30.7	26.5	-	0.3	-37.8	-35.8	-23.1	
6-2			57.3	60.5	3.2	5.8	15.9	23.3	28.5	31.0	30.2	26.0	-	0.5	-38.3	-35.2	-25.5	
7-1			106.2	108.6	2.4	12.0	22.1	29.5	34.7	37.2	36.4	32.2	-	1.3	-32.1	-40.5	-21.2	
7-2			105.1	107.7	2.5	10.3	20.4	27.8	33.0	35.5	34.7	30.5	-	-0.3	-33.8	-40.4	-25.6	
8-1			99.9	102.6	2.6	9.5	19.6	27.0	32.2	34.7	33.9	29.7	-	-0.6	-34.6	-40.0	-19.9	
8-2			90.0	92.9	2.9	7.4	17.5	24.9	30.1	32.6	31.8	27.6	-	-1.9	-36.7	-39.1	-21.1	
8-3			80.0	83.6	3.7	4.1	14.2	21.6	26.8	29.3	28.5	24.3	-	-4.1	-40.0	-38.1	-23.4	
8-4			73.8	78.8	5.0	1.6	11.7	19.1	24.3	26.8	26.0	21.8	-	-6.0	-42.5	-37.4	-31.4	
9-1			72.8	76.2	3.4	5.2	15.3	22.7	27.9	30.4	29.6	25.4	-	-2.2	-38.9	-37.2	-22.7	
9-2			73.8	76.4	2.6	10.0	20.1	27.5	32.7	35.2	34.4	30.2	-	2.5	-34.1	-37.4	-20.4	
10-1			93.2	95.5	2.3	12.9	23.0	30.4	35.6	38.1	37.3	33.1	-	3.3	-31.2	-39.4	-20.1	
10-2			95.9	98.1	2.2	13.5	23.6	31.0	36.2	38.7	37.9	33.7	-	3.7	-30.6	-39.6	-21.9	
11-1			108.2	110.5	2.2	14.0	24.1	31.5	36.7	39.2	38.4	34.2	-	3.1	-30.1	-40.7	-20.3	
11-2			111.0	113.2	2.2	14.5	24.6	32.0	37.2	39.7	38.9	34.7	-	3.4	-29.6	-40.9	-20.4	
102-1	搬入車	荷さばき①	13.9	-	-	55.5	65.6	73.0	78.2	80.7	79.9	75.7	-	62.5	-	-22.8	25.3	
102-2			18.2	-	-	55.5	65.6	73.0	78.2	80.7	79.9	75.7	-	60.2	-	-25.2	12.9	
103			16.7	20.7	4.0	22.9	33.0	40.4	45.6	48.1	47.3	43.1	-	28.3	-32.6	-24.5	-15.2	
104-1			16.4	-	-	52.6	62.7	70.1	75.3	77.8	77.0	72.8	-	58.2	-	-24.3	26.9	
104-2			20.2	-	-	52.6	62.7	70.1	75.3	77.8	77.0	72.8	-	56.4	-	-26.1	17.7	
105-1			13.9	-	-	52.6	62.7	70.1	75.3	77.8	77.0	72.8	-	59.6	-	-22.8	26.0	
105-2			18.2	-	-	52.6	62.7	70.1	75.3	77.8	77.0	72.8	-	57.3	-	-25.2	13.7	

番号	騒音発生源	場所	直距離 (m)	回折距離 (m)	行路差 (m)	オクターブバンド中心周波数別回折後騒音レベル(dB) 63	125	250	500	1000	2000	4000	8000	合成騒音 (dB)	回折減衰 (dB)	距離減衰 (dB)	等価騒音レベル(dB)	等価騒音レベル(dB)
106-1	搬入車	荷さばき①	12.4	-	-	52.6	62.7	70.1	75.3	77.8	77.0	72.8	-	60.6	-	-21.9	27.6	32.8
106-2			17.0	-	-	52.6	62.7	70.1	75.3	77.8	77.0	72.8	-	57.9	-	-24.6	10.9	
107-1		荷さばき②	78.5	80.8	2.3	20.2	30.3	37.7	42.9	45.4	44.6	40.4	-	12.1	-32.4	-37.9	-21.5	
107-2			75.4	77.8	2.4	19.6	29.7	37.1	42.3	44.8	44.0	39.8	-	11.9	-33.0	-37.5	-24.0	
108-1			69.6	72.2	2.6	18.4	28.5	35.9	41.1	43.6	42.8	38.6	-	11.4	-34.2	-36.9	-22.2	
108-2			60.4	63.3	2.9	16.3	26.4	33.8	39.0	41.5	40.7	36.5	-	10.5	-36.4	-35.6	-23.4	

定常騒音

番号	騒音発生源	機番	直距離 (m)	回折距離 (m)	行路差 (m)	オクターブバンド中心周波数別回折後騒音レベル(dB) 63	125	250	500	1000	2000	4000	8000	合成騒音 (dB)	回折減衰 (dB)	距離減衰 (dB)	等価騒音レベル(dB)	等価騒音レベル(dB)
S1	冷暖房	PUZG-MP5MLA	62.4	65.8	3.5	12.5	19.8	15.4	15.7	6.7	-1.9	-13.8	-28.7	-13.1	-31.2	-35.9	-13.7	32.7
S2		RZRP112BC	57.7	62.8	5.1	3.1	11.0	8.9	7.8	2.5	-6.8	-21.0	-36.2	-20.4	-36.1	-35.2	-21.0	
S3		RYP80L	54.5	61.4	6.9	-8.2	3.6	1.1	-2.5	-2.8	-12.6	-25.9	-38.0	-27.8	-39.1	-34.7	-28.4	
S4		RYP80L	51.6	58.4	6.8	-8.1	3.8	1.3	-2.3	-2.6	-12.4	-25.7	-37.8	-27.1	-38.9	-34.3	-27.7	
S5		PUZG-MP5MLA	50.5	56.4	5.9	9.2	16.0	11.4	11.7	2.6	-6.0	-17.8	-32.7	-15.1	-35.0	-34.1	-15.7	
S6		CU-P80H6	49.5	56.4	6.9	10.8	7.8	11.2	5.1	1.3	-8.5	-15.7	-28.4	-18.3	-36.4	-33.9	-18.9	
S7		CU-P280H6	40.5	47.2	6.7	13.1	20.2	21.1	18.0	12.7	3.9	-6.8	-18.5	-6.9	-37.7	-32.2	-7.4	
S8		CU-P280H6	39.7	46.4	6.7	13.1	20.2	21.1	18.0	12.7	3.9	-6.8	-18.5	-6.7	-37.7	-32.0	-7.2	
S9		RYP280B	52.4	58.9	6.5	7.7	11.5	9.3	17.6	-1.2	-4.5	-12.2	-20.4	-15.0	-37.6	-34.4	-15.5	
S10		RYP280B	51.7	58.2	6.5	7.8	11.5	9.3	17.7	-1.1	-4.4	-12.1	-20.3	-14.8	-37.5	-34.3	-15.4	
S11		CU-P280H6	51.0	58.1	7.1	13.4	20.7	22.0	18.9	13.5	4.7	-6.0	-17.6	-8.1	-36.9	-34.1	-8.7	
S12		CU-P280H6	50.3	57.4	7.1	13.4	20.7	22.1	19.0	13.7	4.8	-5.9	-17.5	-7.9	-36.8	-34.0	-8.5	
S13		PUZG-MP5MLA	49.6	56.0	6.5	9.3	16.6	12.4	12.7	3.6	-5.0	-16.8	-31.7	-14.3	-34.3	-33.9	-14.8	
S14		MPUZ-RP112HA7	21.5	22.5	1.0	17.0	23.8	27.7	25.1	24.8	18.5	11.7	-2.4	5.3	-18.0	-26.7	4.7	
S15		RZZP280CG	21.0	21.9	0.9	28.8	36.2	39.3	38.7	36.9	31.6	23.9	12.3	17.9	-17.6	-26.5	17.4	
S16		RZZP280CG	20.7	21.6	0.9	28.8	36.2	39.3	38.7	36.9	31.5	23.8	12.2	18.0	-17.6	-26.3	17.4	
S17		RZYP280BB	20.2	21.0	0.8	25.4	33.4	37.1	37.0	33.7	28.4	19.7	7.6	15.9	-17.0	-26.1	15.3	
S18		RZYP280BB	19.8	20.7	0.8	25.4	33.3	37.1	37.0	33.6	28.3	19.6	7.5	16.0	-17.0	-25.9	15.4	
S19		CU-P280X4	19.3	20.1	0.7	25.2	29.7	38.6	34.5	32.7	23.4	16.7	8.6	15.6	-15.7	-25.7	15.0	
S20		CU-P280X4	19.0	19.7	0.7	25.2	29.7	38.6	34.5	32.7	23.3	16.6	8.5	15.7	-15.8	-25.6	15.1	
S21		RZRP112BC	18.0	18.8	0.7	14.1	25.6	27.5	29.4	27.1	20.8	9.6	-2.6	8.8	-17.1	-25.1	8.2	
S22		RZRP112BC	17.2	17.8	0.7	14.3	25.9	27.9	29.8	27.5	21.2	10.0	-2.1	9.6	-16.6	-24.7	9.1	
S23		RZRP112BC	16.3	16.9	0.6	14.6	26.2	28.3	30.4	28.1	21.8	10.6	-1.5	10.6	-16.1	-24.3	10.0	
S24		RYP280B	16.3	16.6	0.2	21.5	29.0	31.1	43.7	28.3	28.0	23.3	18.2	20.1	-12.6	-24.2	19.5	
S25		RYP280B	15.9	16.2	0.3	21.5	29.0	31.1	43.7	28.3	28.0	23.3	18.2	20.3	-12.7	-24.0	19.7	
S26		RYP280B	15.6	15.7	0.2	22.0	29.8	32.1	45.0	30.2	30.1	25.3	20.2	21.8	-11.3	-23.8	21.2	
S27		RYP280B	15.1	15.3	0.2	22.0	29.8	32.1	44.9	30.2	30.0	25.3	20.2	22.0	-11.4	-23.6	21.4	
S28		RZZP224CJ	14.0	14.3	0.2	28.7	37.8	41.9	42.6	41.0	35.2	26.0	13.8	24.6	-12.4	-23.0	24.0	
S29		RZYP280CA	13.8	13.9	0.1	28.5	37.4	42.5	44.1	42.1	37.7	29.0	21.8	25.8	-10.4	-22.8	25.2	
S30		RZYP280CA	13.3	13.4	0.1	28.5	37.4	42.4	44.0	42.1	37.6	28.9	21.8	26.1	-10.5	-22.5	25.5	
S31		CU-P45X4S	16.6	16.6	0.04	16.2	23.8	31.7	33.7	33.3	27.5	18.4	6.9	14.0	-8.6	-24.4	13.4	
R1	冷凍冷蔵	MCF-104NU	29.8	30.9	1.2	21.6	21.4	26.1	29.0	28.2	17.3	6.6	-5.5	3.9	-19.1	-29.5	3.9	
R2		MCF-104NU	28.9	30.0	1.1	21.7	21.4	26.2	29.1	28.3	17.5	6.7	-5.4	4.3	-19.0	-29.2	4.3	
R3		MCF-103NU	29.2	30.6	1.4	21.2	21.4	25.4	28.3	27.5	16.7	5.9	-12.2	3.5	-19.7	-29.3	3.5	
R4		MCF-103NU	28.4	29.7	1.3	21.3	21.4	25.5	28.3	27.5	16.7	6.0	-12.1	3.8	-19.7	-29.1	3.8	
R5		MCF-103NU	29.0	30.4	1.4	21.2	21.4	25.4	28.2	27.4	16.6	5.9	-12.2	3.5	-19.8	-29.3	3.5	
R6		MCF-103NU	28.2	29.5	1.3	21.3	21.4	25.4	28.3	27.5	16.7	6.0	-12.1	3.8	-19.7	-29.0	3.8	
R7		MCF-103NU	28.8	30.2	1.4	21.2	21.3	25.3	28.2	27.4	16.6	5.9	-12.2	3.5	-19.8	-29.2	3.5	
R8		MCF-103NU	27.9	29.3	1.4	21.2	21.4	25.4	28.3	27.5	16.7	6.0	-12.2	3.9	-19.7	-28.9	3.9	
R9		MCF-150NU	28.8	30.0	1.2	27.6	28.3	32.5	33.9	28.6	21.2	12.5	-2.6	8.8	-18.0	-29.2	8.8	
R10		MCF-150NU	28.8	30.0	1.2	27.6	28.3	32.4	33.8	28.5	21.2	12.5	-2.6	8.8	-18.0	-29.2	8.8	
R11		MCF-150NU	27.8	29.0	1.2	27.6	28.3	32.5	33.9	28.6	21.3	12.6	-2.5	9.2	-17.9	-28.9	9.2	
R12		MCF-150NU	28.6	29.9	1.2	27.5	28.3	32.4	33.8	28.5	21.2	12.5	-2.6	8.8	-18.0	-29.1	8.8	
R13		MCF-150NU	27.8	29.0	1.2	27.6	28.3	32.5	33.9	28.6	21.3	12.6	-2.5	9.2	-17.9	-28.9	9.2	
R14		OCU-KS800VFS	28.4	29.7	1.3	30.9	37.1	35.1	35.0	31.2	24.4	17.2	5.1	12.5	-17.4	-29.1	12.5	
F1	給排気口	FY-24CG6	65.4	67.2	1.7	-	-	-	-	-	-	-	-	-20.9	-20.1	-36.3	-21.5	
F2		FY-24CK6	65.7	67.5	1.7	-	-	-	-	-	-	-	-	-24.9	-20.1	-36.4	-25.5	
F3		FY-24C6	66.1	67.8	1.7	-	-	-	-	-	-	-	-	-29.4	-20.0	-36.4	-30.0	
F4		VD-23ZXP5-X	44.8	46.4	1.6	-	-	-	-	-	-	-	-	-8.7	-19.6	-33.0	-9.3	
F5		BFS-90SC	35.0	36.8	1.8	-	-	-	-	-	-	-	-	3.6	-20.6	-30.9	3.0	
F6		FY-30SF2	34.1	35.8	1.8	-	-	-	-	-	-	-	-	-21.5	-27.9	-30.6	-22.1	
F7		FY-27B3	29.3	29.6	0.3	-	-	-	-	-	-	-	-	-11.2	-12.9	-29.3	-11.8	
F8		FY-27B3	28.2	28.4	0.3	-	-	-	-	-	-	-	-	-10.5	-12.5	-29.0	-11.1	
F9		FY-30SF2	7.9	-	-	-	-	-	-	-	-	-	-	19.1	-	-17.9	18.5	
F10		FY-32BK2H	27.0	27.3	0.4	-	-	-	-	-	-	-	-	0.1	-13.3	-28.6	-0.5	
F11		FY-32BK2H	25.8	26.2	0.4	-	-	-	-	-	-	-	-	0.4	-13.4	-28.2	-0.2	
F12		FY-38B3H	25.3	25.7	0.4	-	-	-	-	-	-	-	-	1.6	-13.4	-28.1	1.0	
F13		FY-38B3H	21.5	21.6	0.1	-	-	-	-	-	-	-	-	5.9	-10.5	-26.7	5.3	
F14		FY-32BK2H	19.2	19.2	0.02	-	-	-	-	-	-	-	-	8.9	-7.5	-25.7	8.3	
F15		FY-32BK2H	17.7	17.7	0.002	-	-	-	-	-	-	-	-	12.8	-4.3	-25.0	12.2	
F16		FY-38B3H	51.0	52.2	1.2	-	-	-	-	-	-	-	-	-9.6	-18.4	-34.1	-10.2	
F17		BFS-350TB-60	52.2	55.4	3.2	-	-	-	-	-	-	-	-	-7.3	-34.0	-34.4	-7.9	
F18		BFS-350TB-60	51.6	54.7	3.2	-	-	-	-	-	-	-	-	-7.1	-33.9	-34.2	-7.7	
F19		FY-38B3H	50.4	51.5	1.1	-	-	-	-	-	-	-	-	-9.1	-18.0	-34.1	-9.7	
C	ｷｭｰﾋﾞｸﾙ	Cubic	36.2	36.4	0.2	-	-	-	-	-	-	-	-	-2.8	-14.5	-31.2	-2.8	

変動騒音

番号	騒音発生源	場所	直距離 (m)	回折距離 (m)	行路差 (m)	オクターブバンド中心周波数別回折後騒音レベル(dB) 63	125	250	500	1000	2000	4000	8000	合成騒音 (dB)	回折減衰 (dB)	距離減衰 (dB)	等価騒音レベル(dB)	等価騒音レベル(dB)
N1	荷さばき作業	荷さばき①	20.2	-	-	-	-	-	-	-	-	-	-	44.9	-	-26.1	29.9	53.9
N2			17.6	-	-	-	-	-	-	-	-	-	-	46.1	-	-24.9	31.5	
N3			16.2	-	-	-	-	-	-	-	-	-	-	46.8	-	-24.2	32.6	
N4		荷さばき②	54.0	57.5	3.5	-	-	-	-	-	-	-	-	-10.3	-46.7	-34.7	-26.5	
H	廃棄物収集作業	荷さばき①	20.2	-	-	-	-	-	-	-	-	-	-	63.9	-	-26.1	50.6	
K1	後進警報ﾌﾞｻﾞｰ		18.4	-	-	-	-	-	-	-	-	-	-	64.7	-	-25.3	37.9	
K2			15.5	-	-	-	-	-	-	-	-	-	-	66.2	-	-23.8	38.6	
K3			13.8	-	-	-	-	-	-	-	-	-	-	67.2	-	-22.8	40.0	
K4		荷さばき②	56.6	59.6	3.0	-	-	-	-	-	-	-	-	10.0	-45.0	-35.1	-19.2	
I1	ｱｲﾄﾞﾘﾝｸﾞ	荷さばき①	19.3	-	-	-	-	-	-	-	-	-	-	60.9	-	-25.7	39.3	
I2			16.6	-	-	-	-	-	-	-	-	-	-	62.2	-	-24.4	42.4	
I3			14.9	-	-	-	-	-	-	-	-	-	-	63.1	-	-23.5	43.3	
I4			19.3	-	-	-	-	-	-	-	-	-	-	55.6	-	-25.7	44.1	
I5			16.6	-	-	-	-	-	-	-	-	-	-	56.9	-	-24.4	40.8	
I6			14.9	-	-	-	-	-	-	-	-	-	-	57.8	-	-23.5	42.3	
I7		荷さばき②	55.1	58.2	3.1	-	-	-	-	-	-	-	-	0.9	-45.5	-34.8	-15.2	

B1地点(昼間)における等価騒音レベル=53.9dB

④B2地点(昼間)における予測結果

自動車騒音

番号	騒音発生源	場所	直距離	回折距離	行路差	オクターブバンド中心周波数別回折後騒音レベル(dB)								合成騒音	回折減衰	距離減衰	等価騒音	等価騒音
			(m)	(m)	(m)	63	125	250	500	1000	2000	4000	8000	(dB)	(dB)	(dB)	レベル(dB)	レベル(dB)
1-1	来客車	正面駐車場	78.6	79.7	1.1	15.3	25.4	32.8	38.0	40.5	39.7	35.5	-	7.2	-28.8	-37.9	-8.1	32.7
1-2			75.5	76.7	1.2	14.6	24.7	32.1	37.3	39.8	39.0	34.8	-	6.9	-29.5	-37.6	-10.7	
2			111.4	112.4	1.0	17.7	27.8	35.2	40.4	42.9	42.1	37.9	-	6.6	-26.4	-40.9	-13.2	
3-1			96.7	97.7	1.0	17.0	27.1	34.5	39.7	42.2	41.4	37.2	-	7.2	-27.1	-39.7	-14.2	
3-2			104.3	105.3	1.0	17.4	27.5	34.9	40.1	42.6	41.8	37.6	-	6.8	-26.7	-40.4	-16.9	
4-1			79.3	80.5	1.2	15.0	25.1	32.5	37.7	40.2	39.4	35.2	-	6.9	-29.1	-38.0	-12.7	
4-2			88.0	89.1	1.1	16.2	26.3	33.7	38.9	41.4	40.6	36.4	-	7.1	-27.9	-38.9	-13.4	
5-1			60.9	62.5	1.6	11.7	21.8	29.2	34.4	36.9	36.1	31.9	-	5.8	-32.4	-35.7	-15.0	
5-2			70.0	71.4	1.3	13.4	23.5	30.9	36.1	38.6	37.8	33.6	-	6.3	-30.7	-36.9	-14.8	
6-1			61.5	63.3	1.8	11.3	21.4	28.8	34.0	36.5	35.7	31.5	-	5.4	-32.8	-35.8	-18.0	
6-2			57.4	59.4	1.9	10.8	20.9	28.3	33.5	36.0	35.2	31.0	-	5.5	-33.3	-35.2	-20.5	
7-1			106.2	107.3	1.1	16.1	26.2	33.6	38.8	41.3	40.5	36.3	-	5.5	-28.0	-40.5	-17.0	
7-2			105.2	106.4	1.2	14.5	24.6	32.0	37.2	39.7	38.9	34.7	-	3.9	-29.6	-40.4	-21.4	
8-1			100.0	101.3	1.3	13.6	23.7	31.1	36.3	38.8	38.0	33.8	-	3.5	-30.5	-40.0	-15.8	
8-2			90.0	91.6	1.6	11.6	21.7	29.1	34.3	36.8	36.0	31.8	-	2.3	-32.5	-39.1	-16.9	
8-3			80.0	82.4	2.3	9.1	19.2	26.6	31.8	34.3	33.5	29.3	-	0.9	-35.0	-38.1	-18.4	
8-4			73.9	77.5	3.6	6.6	16.7	24.1	29.3	31.8	31.0	26.8	-	-0.9	-37.5	-37.4	-26.4	
9-1			72.9	74.9	2.0	10.0	20.1	27.5	32.7	35.2	34.4	30.2	-	2.6	-34.1	-37.3	-17.9	
9-2			73.9	75.2	1.3	13.9	24.0	31.4	36.6	39.1	38.3	34.1	-	6.4	-30.2	-37.4	-16.5	
10-1			93.2	94.2	1.0	17.0	27.1	34.5	39.7	42.2	41.4	37.2	-	7.4	-27.1	-39.4	-16.0	
10-2			95.9	96.9	1.0	17.6	27.7	35.1	40.3	42.8	42.0	37.8	-	7.8	-26.5	-39.6	-17.8	
11-1			108.3	109.2	0.9	18.2	28.3	35.7	40.9	43.4	42.6	38.4	-	7.3	-25.9	-40.7	-16.1	
11-2			111.0	111.9	0.9	18.7	28.8	36.2	41.4	43.9	43.1	38.9	-	7.6	-25.4	-40.9	-16.2	
102-1	搬入車	荷さばき①	14.2	-	-	55.5	65.6	73.0	78.2	80.7	79.9	75.7	-	62.4	-	-23.0	25.1	
102-2			18.4	-	-	55.5	65.6	73.0	78.2	80.7	79.9	75.7	-	60.1	-	-25.3	12.8	
103			17.0	19.4	2.5	27.0	37.1	44.5	49.7	52.2	51.4	47.2	-	32.2	-28.6	-24.6	-11.2	
104-1			16.7	-	-	52.6	62.7	70.1	75.3	77.8	77.0	72.8	-	58.0	-	-24.4	26.8	
104-2			20.4	-	-	52.6	62.7	70.1	75.3	77.8	77.0	72.8	-	56.3	-	-26.2	17.6	
105-1			14.2	-	-	52.6	62.7	70.1	75.3	77.8	77.0	72.8	-	59.5	-	-23.0	25.9	
105-2			18.4	-	-	52.6	62.7	70.1	75.3	77.8	77.0	72.8	-	57.2	-	-25.3	13.6	
106-1			12.7	-	-	52.6	62.7	70.1	75.3	77.8	77.0	72.8	-	60.4	-	-22.1	27.4	
106-2			17.2	-	-	52.6	62.7	70.1	75.3	77.8	77.0	72.8	-	57.8	-	-24.7	10.8	
107-1		荷さばき②	78.6	79.7	1.1	24.2	34.3	41.7	46.9	49.4	48.6	44.4	-	16.2	-28.4	-37.9	-17.4	
107-2			75.4	76.6	1.2	23.6	33.7	41.1	46.3	48.8	48.0	43.8	-	15.9	-29.0	-37.6	-20.0	
108-1			69.7	71.0	1.3	22.3	32.4	39.8	45.0	47.5	46.7	42.5	-	15.3	-30.3	-36.9	-18.3	
108-2			60.5	62.1	1.6	20.5	30.6	38.0	43.2	45.7	44.9	40.7	-	14.7	-32.2	-35.6	-19.2	

定常騒音

番号	騒音発生源	機番	直距離	回折距離	行路差	オクターブバンド中心周波数別回折後騒音レベル(dB)								合成騒音	回折減衰	距離減衰	等価騒音	等価騒音
			(m)	(m)	(m)	63	125	250	500	1000	2000	4000	8000	(dB)	(dB)	(dB)	レベル(dB)	レベル(dB)
S1	冷暖房	PUZG-MP5MLA	62.4	64.5	2.1	15.1	23.5	19.9	20.4	11.4	2.8	-9.1	-24.0	-9.1	-27.2	-35.9	-9.7	
S2		RZRP112BC	57.7	61.5	3.7	5.9	14.5	13.6	12.7	7.4	-1.9	-16.2	-31.3	-16.2	-31.9	-35.2	-16.8	
S3		RYP80L	54.6	60.1	5.5	-5.5	7.1	5.7	2.3	1.9	-7.9	-21.1	-33.2	-23.8	-35.0	-34.7	-24.3	
S4		RYP80L	51.7	57.1	5.4	-5.4	7.3	5.9	2.5	2.2	-7.7	-20.9	-33.0	-23.1	-34.9	-34.3	-23.7	
S5		PUZG-MP5MLA	50.6	55.1	4.6	11.9	19.4	15.9	16.5	7.4	-1.2	-13.0	-27.9	-11.2	-31.1	-34.1	-11.8	
S6		CU-P80H6	49.6	55.2	5.6	13.5	11.2	15.8	9.9	6.1	-3.7	-11.0	-23.6	-14.5	-32.5	-33.9	-15.1	
S7		CU-P280H6	40.6	46.0	5.3	15.8	23.5	25.6	22.8	17.5	8.7	-2.0	-13.6	-2.7	-33.5	-32.2	-3.3	
S8		CU-P280H6	39.8	45.2	5.4	15.8	23.5	25.6	22.9	17.5	8.7	-2.0	-13.6	-2.5	-33.5	-32.0	-3.1	
S9		RYP280B	52.4	58.0	5.5	10.1	14.4	13.3	22.5	3.7	0.4	-7.3	-15.5	-10.6	-33.1	-34.4	-11.1	
S10		RYP280B	51.8	57.3	5.5	10.1	14.5	13.3	22.6	3.8	0.5	-7.2	-15.4	-10.4	-33.1	-34.3	-10.9	
S11		CU-P280H6	51.1	57.2	6.1	15.7	23.6	25.9	23.8	18.5	9.6	-1.1	-12.7	-4.3	-33.1	-34.2	-4.8	
S12		CU-P280H6	50.4	56.4	6.1	15.7	23.6	26.0	23.9	18.6	9.8	-1.0	-12.6	-4.1	-33.0	-34.0	-4.6	
S13		PUZG-MP5MLA	49.6	55.1	5.5	11.6	19.4	16.2	17.6	8.6	-0.1	-11.9	-26.8	-10.7	-30.7	-33.9	-11.3	
S14		MPUZ-RP112HA7	20.9	21.3	0.3	19.0	26.4	31.3	29.7	29.4	23.1	16.4	2.3	9.5	-14.1	-26.4	9.0	
S15		RZZP280CG	20.4	20.7	0.3	30.8	38.8	42.9	43.4	41.9	36.6	28.8	17.2	22.3	-13.5	-26.2	21.7	
S16		RZZP280CG	20.1	20.4	0.3	30.8	38.8	42.8	43.3	41.8	36.5	28.8	17.2	22.4	-13.5	-26.1	21.8	
S17		RZYP280BB	19.5	19.8	0.3	27.4	36.0	40.5	41.6	38.7	33.4	24.7	12.6	20.3	-12.9	-25.8	19.7	
S18		RZYP280BB	19.2	19.4	0.3	27.4	35.9	40.5	41.6	38.7	33.3	24.6	12.5	20.4	-13.0	-25.6	19.8	
S19		CU-P280X4	18.6	18.8	0.2	27.2	32.3	41.9	39.1	37.9	28.6	21.9	13.8	19.8	-11.9	-25.4	19.2	
S20		CU-P280X4	18.3	18.5	0.2	27.1	32.2	41.9	39.0	37.8	28.5	21.8	13.7	19.9	-11.9	-25.2	19.3	
S21		RZRP112BC	17.3	17.5	0.2	16.0	28.1	30.7	33.8	32.0	25.7	14.5	2.4	13.2	-13.0	-24.8	12.6	
S22		RZRP112BC	16.4	16.6	0.2	16.2	28.3	31.0	34.2	32.5	26.2	15.0	2.9	14.0	-12.6	-24.3	13.4	
S23		RZRP112BC	15.5	15.7	0.2	16.4	28.6	31.3	34.6	33.2	26.9	15.7	3.6	15.0	-12.1	-23.8	14.4	
S24		RYP280B	15.4	15.4	0.03	23.2	31.4	34.3	47.9	34.0	35.3	31.7	27.0	25.0	-8.3	-23.7	24.4	
S25		RYP280B	14.9	15.0	0.03	23.2	31.4	34.3	47.9	34.0	35.2	31.7	26.9	25.2	-8.3	-23.5	24.6	
S26		RYP280B	14.6	14.6	0.01	23.7	32.1	35.2	49.1	35.7	37.5	34.6	30.9	26.8	-6.9	-23.3	26.2	
S27		RYP280B	14.1	14.1	0.01	23.7	32.0	35.2	49.1	35.7	37.5	34.6	30.9	27.0	-7.0	-23.0	26.4	
S28		RZZP224CJ	13.1	13.1	0.04	30.1	39.8	44.6	46.2	45.7	41.4	33.2	21.2	28.9	-8.7	-22.3	28.4	
S29		RZYP280CA	12.8	12.8	0.01	29.8	39.2	44.9	47.4	46.6	43.5	36.8	31.3	30.1	-6.8	-22.1	29.6	
S30		RZYP280CA	12.3	12.3	0.01	29.8	39.2	44.9	47.4	46.5	43.5	36.7	31.3	30.5	-6.8	-21.8	29.9	
S31		CU-P45X4S	15.8	15.8	0.003	17.0	25.0	33.3	36.0	36.3	31.5	23.7	14.2	16.9	-6.1	-24.0	16.4	
R1	冷凍冷蔵	MCF-104NU	29.3	29.7	0.4	23.9	24.2	30.1	33.8	33.0	22.2	11.5	-0.6	8.5	-14.6	-29.3	8.5	
R2		MCF-104NU	28.4	28.7	0.4	23.9	24.3	30.2	34.0	33.2	22.4	11.6	-0.5	8.9	-14.5	-29.1	8.9	
R3		MCF-103NU	28.8	29.3	0.5	23.4	24.2	29.4	32.7	31.9	21.1	10.4	-7.7	7.7	-15.6	-29.2	7.7	
R4		MCF-103NU	28.0	28.5	0.5	23.5	24.2	29.4	32.8	32.0	21.2	10.5	-7.7	8.0	-15.5	-28.9	8.0	
R5		MCF-103NU	28.6	29.1	0.5	23.4	24.1	29.3	32.7	31.9	21.1	10.4	-7.8	7.7	-15.6	-29.1	7.7	
R6		MCF-103NU	27.7	28.2	0.5	23.5	24.2	29.4	32.8	31.9	21.1	10.4	-7.7	8.1	-15.6	-28.9	8.1	
R7		MCF-103NU	28.4	28.9	0.5	23.4	24.1	29.3	32.7	31.8	21.0	10.3	-7.8	7.8	-15.7	-29.1	7.8	
R8		MCF-103NU	27.5	28.0	0.5	23.4	24.2	29.4	32.7	31.9	21.1	10.4	-7.7	8.1	-15.6	-28.8	8.1	
R9		MCF-150NU	28.3	28.7	0.4	29.8	31.2	36.5	38.7	33.4	26.1	17.4	2.3	13.2	-13.7	-29.0	13.2	
R10		MCF-150NU	28.3	28.7	0.4	29.8	31.1	36.5	38.7	33.4	26.1	17.3	2.2	13.2	-13.8	-29.0	13.2	
R11		MCF-150NU	27.3	27.7	0.4	29.9	31.2	36.6	38.8	33.5	26.2	17.5	2.4	13.6	-13.7	-28.7	13.6	
R12		MCF-150NU	28.2	28.6	0.4	29.8	31.1	36.5	38.7	33.4	26.0	17.3	2.2	13.2	-13.8	-29.0	13.2	
R13		MCF-150NU	27.3	27.7	0.4	29.8	31.2	36.5	38.8	33.5	26.2	17.4	2.3	13.6	-13.7	-28.7	13.6	
R14		OCU-KS800VFS	28.0	28.4	0.4	33.1	39.9	39.2	39.7	35.9	29.1	21.9	9.8	16.4	-13.6	-28.9	16.4	
F1	給排気口	FY-24CG6	65.3	65.9	0.6	-	-	-	-	-	-	-	-	-16.4	-15.6	-36.3	-16.9	
F2		FY-24CK6	65.6	66.2	0.6	-	-	-	-	-	-	-	-	-20.4	-15.5	-36.3	-21.0	
F3		FY-24C6	65.9	66.5	0.6	-	-	-	-	-	-	-	-	-24.9	-15.5	-36.4	-25.5	
F4		VD-23ZXP5-X	44.6	45.1	0.6	-	-	-	-	-	-	-	-	-4.1	-15.1	-33.0	-4.7	
F5		BFS-90SC	34.8	36.5	1.7	-	-	-	-	-	-	-	-	-3.9	-28.1	-30.8	-4.5	
F6		FY-30SF2	33.9	35.2	1.3	-	-	-	-	-	-	-	-	-17.6	-24.0	-30.6	-18.2	
F7		FY-27B3	28.9	29.0	0.1	-	-	-	-	-	-	-	-	-8.2	-10.0	-29.2	-8.8	
F8		FY-27B3	27.7	27.8	0.1	-	-	-	-	-	-	-	-	-7.6	-9.7	-28.9	-8.2	
F9		FY-30SF2	7.0	-	-	-	-	-	-	-	-	-	-	20.0	-	-17.0	19.5	
F10		FY-32BK2H	26.1	26.1	0.03	-	-	-	-	-	-	-	-	5.9	-7.8	-28.3	5.3	
F11		FY-32BK2H	24.9	24.9	0.03	-	-	-	-	-	-	-	-	6.2	-7.8	-27.9	5.7	
F12		FY-38B3H	24.4	24.4	0.03	-	-	-	-	-	-	-	-	7.5	-7.8	-27.7	6.9	
F13		FY-38B3H	20.4	20.4	0.001	-	-	-	-	-	-	-	-	12.3	-4.5	-26.2	11.7	

番号	騒音発生源	機番	直距離 (m)	回折距離 (m)	行路差 (m)	オクターブバンド中心周波数別回折後騒音レベル(dB) 63	125	250	500	1000	2000	4000	8000	合成騒音 (dB)	回折減衰 (dB)	距離減衰 (dB)	等価騒音レベル(dB)	等価騒音レベル(dB)
F14	給排気口	FY-32BK2H	17.9	18.0	0.04	-	-	-	-	-	-	-	-	15.3	-1.7	-25.1	14.7	37.1
F15		FY-32BK2H	16.3	-	-	-	-	-	-	-	-	-	-	17.7	-	-24.3	17.2	
F16		FY-38B3H	50.7	51.1	0.4	-	-	-	-	-	-	-	-	-4.9	-13.8	-34.1	-5.5	
F17		BFS-350TB-60	52.1	54.4	2.3	-	-	-	-	-	-	-	-	-2.4	-29.1	-34.3	-3.0	
F18		BFS-350TB-60	51.4	53.8	2.3	-	-	-	-	-	-	-	-	-2.2	-29.0	-34.2	-2.8	
F19		FY-38B3H	50.2	50.6	0.4	-	-	-	-	-	-	-	-	-4.4	-13.4	-34.0	-5.0	
C	ｷｭｰﾋﾞｸﾙ	Cubic	35.8	35.8	0.04	-	-	-	-	-	-	-	-	2.3	-9.5	-31.1	2.3	

変動騒音

番号	騒音発生源	場所	直距離 (m)	回折距離 (m)	行路差 (m)	オクターブバンド中心周波数別回折後騒音レベル(dB) 63	125	250	500	1000	2000	4000	8000	合成騒音 (dB)	回折減衰 (dB)	距離減衰 (dB)	等価騒音レベル(dB)	等価騒音レベル(dB)
N1	荷さばき作業	荷さばき①	20.4	-	-	-	-	-	-	-	-	-	-	44.8	-	-26.2	29.7	53.8
N2			17.9	-	-	-	-	-	-	-	-	-	-	46.0	-	-25.0	31.4	
N3			16.5	-	-	-	-	-	-	-	-	-	-	46.7	-	-24.3	32.5	
N4		荷さばき②	54.1	56.3	2.2	-	-	-	-	-	-	-	-	-5.3	-41.7	-34.7	-21.5	
H	廃棄物収集作業	荷さばき①	20.3	-	-	-	-	-	-	-	-	-	-	63.8	-	-26.2	50.5	
K1	後進警報ﾌﾞｻﾞｰ		18.6	-	-	-	-	-	-	-	-	-	-	64.6	-	-25.4	37.8	
K2			15.7	-	-	-	-	-	-	-	-	-	-	66.1	-	-23.9	38.5	
K3			14.1	-	-	-	-	-	-	-	-	-	-	67.0	-	-23.0	39.8	
K4		荷さばき②	56.6	58.4	1.8	-	-	-	-	-	-	-	-	14.5	-40.4	-35.1	-14.6	
I1	ｱｲﾄﾞﾘﾝｸﾞ	荷さばき①	19.5	-	-	-	-	-	-	-	-	-	-	60.8	-	-25.8	39.2	
I2			16.8	-	-	-	-	-	-	-	-	-	-	62.1	-	-24.5	42.3	
I3			15.2	-	-	-	-	-	-	-	-	-	-	63.0	-	-23.6	43.2	
I4			19.5	-	-	-	-	-	-	-	-	-	-	55.5	-	-25.8	44.0	
I5			16.8	-	-	-	-	-	-	-	-	-	-	56.8	-	-24.5	40.6	
I6			15.2	-	-	-	-	-	-	-	-	-	-	57.7	-	-23.6	42.1	
I7		荷さばき②	55.1	57.0	1.9	-	-	-	-	-	-	-	-	5.7	-40.8	-34.8	-10.5	

B2地点(昼間)における等価騒音レベル=53.9dB

⑤C1地点(昼間)における予測結果

自動車騒音

番号	騒音発生源	場所	直距離 (m)	回折距離 (m)	行路差 (m)	オクターブバンド中心周波数別回折後騒音レベル(dB) 63	125	250	500	1000	2000	4000	8000	合成騒音 (dB)	回折減衰 (dB)	距離減衰 (dB)	等価騒音レベル(dB)	等価騒音レベル(dB)
1-1	来客車	正面駐車場	86.1	-	-	44.1	54.2	61.6	66.8	69.3	68.5	64.3	-	35.2	-	-38.7	20.0	29.8
1-2			86.0	-	-	44.1	54.2	61.6	66.8	69.3	68.5	64.3	-	35.3	-	-38.7	17.6	
2			47.9	-	-	44.1	54.2	61.6	66.8	69.3	68.5	64.3	-	40.3	-	-33.6	20.5	
3-1			63.1	-	-	44.1	54.2	61.6	66.8	69.3	68.5	64.3	-	37.9	-	-36.0	16.5	
3-2			55.2	-	-	44.1	54.2	61.6	66.8	69.3	68.5	64.3	-	39.1	-	-34.8	15.4	
4-1			81.1	-	-	44.1	54.2	61.6	66.8	69.3	68.5	64.3	-	35.8	-	-38.2	16.2	
4-2			72.1	-	-	44.1	54.2	61.6	66.8	69.3	68.5	64.3	-	36.8	-	-37.2	16.2	
5-1			100.4	-	-	44.1	54.2	61.6	66.8	69.3	68.5	64.3	-	33.9	-	-40.0	13.1	
5-2			90.7	-	-	44.1	54.2	61.6	66.8	69.3	68.5	64.3	-	34.8	-	-39.2	13.6	
6-1			105.0	-	-	44.1	54.2	61.6	66.8	69.3	68.5	64.3	-	33.5	-	-40.4	10.1	
6-2			105.2	-	-	44.1	54.2	61.6	66.8	69.3	68.5	64.3	-	33.5	-	-40.4	7.5	
7-1			52.9	-	-	44.1	54.2	61.6	66.8	69.3	68.5	64.3	-	39.5	-	-34.5	17.0	
7-2			54.8	-	-	44.1	54.2	61.6	66.8	69.3	68.5	64.3	-	39.2	-	-34.8	13.9	
8-1			60.4	-	-	44.1	54.2	61.6	66.8	69.3	68.5	64.3	-	38.3	-	-35.6	19.1	
8-2			69.9	-	-	44.1	54.2	61.6	66.8	69.3	68.5	64.3	-	37.1	-	-36.9	17.8	
8-3			79.6	-	-	44.1	54.2	61.6	66.8	69.3	68.5	64.3	-	35.9	-	-38.0	16.7	
8-4			85.7	-	-	44.1	54.2	61.6	66.8	69.3	68.5	64.3	-	35.3	-	-38.7	9.8	
9-1			86.3	-	-	44.1	54.2	61.6	66.8	69.3	68.5	64.3	-	35.2	-	-38.7	14.7	
9-2			86.0	-	-	44.1	54.2	61.6	66.8	69.3	68.5	64.3	-	35.3	-	-38.7	12.4	
10-1			68.1	-	-	44.1	54.2	61.6	66.8	69.3	68.5	64.3	-	37.3	-	-36.7	13.9	
10-2			68.7	-	-	44.1	54.2	61.6	66.8	69.3	68.5	64.3	-	37.2	-	-36.7	11.6	
11-1			52.2	-	-	44.1	54.2	61.6	66.8	69.3	68.5	64.3	-	39.6	-	-34.3	16.2	
11-2			53.3	-	-	44.1	54.2	61.6	66.8	69.3	68.5	64.3	-	39.4	-	-34.5	15.6	
102-1	搬入車	荷さばき①	152.3	154.9	2.5	26.1	36.2	43.6	48.8	51.3	50.5	46.3	-	12.3	-29.4	-43.7	-25.0	
102-2			147.1	152.4	5.3	23.9	34.0	41.4	46.6	49.1	48.3	44.1	-	10.4	-31.7	-43.4	-36.9	
103			145.5	151.2	5.7	22.5	32.6	40.0	45.2	47.7	46.9	42.7	-	9.1	-33.0	-43.3	-34.3	
104-1			154.5	156.8	2.3	24.7	34.8	42.2	47.4	49.9	49.1	44.9	-	10.7	-28.0	-43.8	-20.5	
104-2			148.9	153.8	4.9	21.3	31.4	38.8	44.0	46.5	45.7	41.5	-	7.7	-31.3	-43.5	-31.0	
105-1			152.3	154.9	2.5	23.2	33.3	40.7	45.9	48.4	47.6	43.4	-	9.4	-29.4	-43.7	-24.2	
105-2			147.1	152.4	5.3	21.0	31.1	38.5	43.7	46.2	45.4	41.2	-	7.5	-31.7	-43.4	-36.1	
106-1			151.0	153.7	2.7	22.9	33.0	40.4	45.6	48.1	47.3	43.1	-	9.2	-29.7	-43.6	-23.8	
106-2			146.0	151.5	5.5	19.8	29.9	37.3	42.5	45.0	44.2	40.0	-	6.4	-32.8	-43.3	-40.6	
107-1		荷さばき②	86.1	-	-	52.6	62.7	70.1	75.3	77.8	77.0	72.8	-	43.8	-	-38.7	10.2	
107-2			86.0	-	-	52.6	62.7	70.1	75.3	77.8	77.0	72.8	-	43.8	-	-38.7	7.9	
108-1			91.1	-	-	52.6	62.7	70.1	75.3	77.8	77.0	72.8	-	43.3	-	-39.2	9.7	
108-2			100.7	-	-	52.6	62.7	70.1	75.3	77.8	77.0	72.8	-	42.4	-	-40.1	8.5	

定常騒音

番号	騒音発生源	機番	直距離 (m)	回折距離 (m)	行路差 (m)	オクターブバンド中心周波数別回折後騒音レベル(dB) 63	125	250	500	1000	2000	4000	8000	合成騒音 (dB)	回折減衰 (dB)	距離減衰 (dB)	等価騒音レベル(dB)	等価騒音レベル(dB)
S1	冷暖房	PUZG-MP5MLA	98.6	103.5	4.9	14.6	23.4	21.5	24.4	17.8	11.4	1.5	-11.9	-11.2	-25.3	-39.9	-11.8	
S2		RZRP112BC	103.1	108.4	5.3	7.1	16.9	17.5	18.8	15.7	8.3	-4.3	-18.2	-16.6	-27.3	-40.3	-17.2	
S3		RYP80L	106.1	111.4	5.3	-2.5	11.3	11.3	10.0	11.8	3.8	-8.0	-19.0	-23.1	-28.6	-40.5	-23.6	
S4		RYP80L	115.8	121.5	5.7	-2.2	11.8	12.2	11.4	13.8	6.6	-4.2	-14.1	-22.5	-27.3	-41.3	-23.1	
S5		PUZG-MP5MLA	116.8	121.5	4.7	14.9	23.8	22.0	25.0	18.6	12.5	3.0	-10.0	-12.1	-24.7	-41.3	-12.7	
S6		CU-P80H6	117.8	123.6	5.8	16.6	15.5	21.8	18.4	17.1	9.6	4.6	-6.2	-15.8	-26.3	-41.4	-16.4	
S7		CU-P280H6	126.3	131.5	5.2	18.7	27.5	31.1	30.4	27.3	20.3	11.2	0.7	-6.4	-27.3	-42.0	-7.0	
S8		CU-P280H6	127.1	132.3	5.2	18.7	27.5	31.0	30.3	27.2	20.2	11.0	0.6	-6.5	-27.4	-42.1	-7.1	
S9		RYP280B	119.3	-	-	29.3	37.9	41.4	55.8	43.0	45.7	44.0	41.9	15.4	-	-41.5	14.9	
S10		RYP280B	120.3	-	-	29.3	37.9	41.4	55.8	43.0	45.7	44.0	41.9	15.4	-	-41.6	14.8	
S11		CU-P280H6	121.4	-	-	35.3	47.4	54.4	57.3	58.0	55.2	50.5	44.9	21.3	-	-41.7	20.7	
S12		CU-P280H6	122.5	-	-	35.3	47.4	54.4	57.3	58.0	55.2	50.5	44.9	21.2	-	-41.8	20.6	
S13		PUZG-MP5MLA	123.6	-	-	30.7	42.7	44.1	50.4	47.4	44.8	39.0	30.1	12.1	-	-41.8	11.5	
S14		MPUZ-RP112HA7	138.7	138.7	0.02	21.5	29.7	35.8	35.5	37.3	32.8	27.6	14.5	-0.7	-7.9	-42.8	-1.3	
S15		RZZP280CG	139.5	139.5	0.01	33.3	42.1	47.3	49.3	49.9	46.8	41.0	31.0	12.1	-6.9	-42.9	11.6	
S16		RZZP280CG	139.7	139.7	0.01	33.1	42.0	47.1	49.0	49.5	46.3	40.3	30.1	11.8	-7.3	-42.9	11.2	
S17		RZYP280BB	140.5	140.5	0.01	29.8	39.1	44.8	47.3	46.4	43.3	36.6	26.0	9.2	-6.8	-43.0	8.6	
S18		RZYP280BB	140.7	140.7	0.01	29.7	39.0	44.6	47.0	46.0	42.8	35.8	25.1	8.9	-7.2	-43.0	8.3	
S19		CU-P280X4	141.5	141.5	0.01	29.3	35.2	46.0	44.5	45.2	38.2	33.5	27.2	7.6	-6.5	-43.0	7.0	
S20		CU-P280X4	141.6	141.7	0.01	29.2	35.1	45.8	44.2	44.8	37.6	32.8	26.2	7.2	-6.8	-43.0	6.7	
S21		RZRP112BC	142.6	142.6	0.02	18.0	30.8	34.4	38.7	38.6	34.2	24.5	13.6	0.3	-7.6	-43.1	-0.3	
S22		RZRP112BC	143.6	143.6	0.02	18.0	30.8	34.4	38.7	38.6	34.2	24.6	13.6	0.2	-7.6	-43.1	-0.4	
S23		RZRP112BC	144.6	144.6	0.02	18.0	30.8	34.4	38.7	38.6	34.2	24.6	13.6	0.2	-7.6	-43.2	-0.4	
S24		RYP280B	145.4	145.4	0.001	24.2	32.8	36.2	50.5	37.6	40.2	38.3	35.9	8.4	-5.3	-43.3	7.8	
S25		RYP280B	145.6	145.6	0.001	24.1	32.6	36.0	50.3	37.3	39.7	37.6	35.0	8.1	-5.6	-43.3	7.5	

番号	騒音発生源	機番	直距離	回折距離	行路差	ｵｸﾀｰﾌﾞﾊﾞﾝﾄﾞ中心周波数別回折後騒音ﾚﾍﾞﾙ(dB)								合成騒音	回折減衰	距離減衰	等価騒音	等価騒音
			(m)	(m)	(m)	63	125	250	500	1000	2000	4000	8000	(dB)	(dB)	(dB)	ﾚﾍﾞﾙ(dB)	ﾚﾍﾞﾙ(dB)
S26	冷暖房	RYP280B	146.4	146.4	0.001	24.2	32.7	36.2	50.5	37.5	40.0	38.1	35.6	8.3	-5.4	-43.3	7.7	27.8
S27		RYP280B	146.6	146.6	0.001	24.1	32.6	36.0	50.3	37.3	39.7	37.6	35.0	8.0	-5.6	-43.3	7.5	
S28		RZZP224CJ	147.5	147.5	0.01	30.7	40.5	45.7	47.6	47.6	43.9	36.4	25.7	9.5	-7.1	-43.4	8.9	
S29		RZYP280CA	148.3	148.3	0.01	29.7	39.0	44.7	47.1	46.1	42.9	36.0	30.3	8.5	-7.1	-43.4	7.9	
S30		RZYP280CA	148.5	148.5	0.01	29.7	39.0	44.7	47.1	46.1	42.8	35.9	30.2	8.4	-7.2	-43.4	7.8	
S31		CU-P45X4S	148.5	148.5	0.02	16.5	24.3	32.3	34.6	34.5	29.0	20.3	9.8	-4.1	-7.6	-43.4	-4.7	
R1	冷凍冷蔵	MCF-104NU	135.4	135.4	0.02	26.4	27.7	34.7	39.9	41.2	32.2	22.9	11.8	2.0	-7.9	-42.6	2.0	
R2		MCF-104NU	136.3	136.3	0.02	26.4	27.6	34.7	39.9	41.1	32.1	22.7	11.6	1.8	-8.0	-42.7	1.8	
R3		MCF-103NU	134.9	135.0	0.1	25.9	27.5	33.7	38.6	39.4	29.9	19.7	1.6	0.5	-9.4	-42.6	0.5	
R4		MCF-103NU	135.8	135.8	0.1	25.9	27.4	33.7	38.6	39.4	29.8	19.7	1.6	0.4	-9.5	-42.7	0.4	
R5		MCF-103NU	134.6	134.7	0.1	25.9	27.5	33.7	38.6	39.4	29.9	19.7	1.6	0.5	-9.4	-42.6	0.5	
R6		MCF-103NU	135.5	135.5	0.1	25.9	27.4	33.7	38.6	39.4	29.8	19.7	1.5	0.4	-9.5	-42.6	0.4	
R7		MCF-103NU	134.3	134.4	0.1	25.9	27.5	33.7	38.6	39.4	29.9	19.7	1.6	0.5	-9.4	-42.6	0.5	
R8		MCF-103NU	135.2	135.2	0.1	25.9	27.4	33.7	38.5	39.4	29.8	19.6	1.5	0.4	-9.5	-42.6	0.4	
R9		MCF-150NU	134.0	134.1	0.02	32.4	34.7	41.2	44.9	41.7	36.2	28.8	14.7	5.8	-7.6	-42.5	5.8	
R10		MCF-150NU	133.6	133.6	0.02	32.4	34.7	41.2	44.9	41.7	36.2	28.9	14.7	5.8	-7.6	-42.5	5.8	
R11		MCF-150NU	134.5	134.5	0.02	32.4	34.6	41.1	44.9	41.6	36.1	28.7	14.5	5.7	-7.7	-42.6	5.7	
R12		MCF-150NU	133.3	133.3	0.02	32.4	34.7	41.2	44.9	41.7	36.2	28.8	14.7	5.9	-7.6	-42.5	5.9	
R13		MCF-150NU	134.1	134.2	0.02	32.4	34.6	41.1	44.9	41.6	36.1	28.7	14.5	5.7	-7.7	-42.6	5.7	
R14		OCU-KS800VFS	132.7	132.7	0.03	35.7	43.4	43.8	45.9	43.9	38.7	32.6	20.8	8.4	-8.1	-42.5	8.4	
F1	給排気口	FY-24CG6	94.7	94.7	0.01	-	-	-	-	-	-	-	-	-10.3	-6.2	-39.5	-10.9	
F2		FY-24CK6	94.1	94.1	0.01	-	-	-	-	-	-	-	-	-14.2	-6.3	-39.5	-14.8	
F3		FY-24C6	93.6	93.6	0.01	-	-	-	-	-	-	-	-	-18.7	-6.3	-39.4	-19.3	
F4		VD-23ZXP5-X	114.8	114.8	0.01	-	-	-	-	-	-	-	-	-4.0	-6.8	-41.2	-4.5	
F5		BFS-90SC	132.0	133.1	1.2	-	-	-	-	-	-	-	-	-8.2	-20.8	-42.4	-8.7	
F6		FY-30SF2	132.9	134.1	1.2	-	-	-	-	-	-	-	-	-26.3	-20.8	-42.5	-26.8	
F7		FY-27B3	138.2	138.2	0.1	-	-	-	-	-	-	-	-	-20.6	-8.7	-42.8	-21.1	
F8		FY-27B3	139.4	139.4	0.1	-	-	-	-	-	-	-	-	-20.7	-8.8	-42.9	-21.2	
F9		FY-30SF2	152.3	154.0	1.7	-	-	-	-	-	-	-	-	-30.2	-23.6	-43.7	-30.8	
F10		FY-32BK2H	140.0	140.0	0.03	-	-	-	-	-	-	-	-	-3.2	-2.3	-42.9	-3.8	
F11		FY-32BK2H	138.6	138.7	0.03	-	-	-	-	-	-	-	-	-3.1	-2.3	-42.8	-3.7	
F12		FY-38B3H	137.3	137.3	0.03	-	-	-	-	-	-	-	-	-2.0	-2.3	-42.8	-2.6	
F13		FY-38B3H	140.9	141.0	0.1	-	-	-	-	-	-	-	-	-0.9	-1.0	-43.0	-1.5	
F14		FY-32BK2H	143.6	143.7	0.1	-	-	-	-	-	-	-	-	-2.1	-1.0	-43.1	-2.7	
F15		FY-32BK2H	145.5	145.5	0.1	-	-	-	-	-	-	-	-	-2.3	-1.0	-43.3	-2.9	
F16		FY-38B3H	118.5	118.5	0.001	-	-	-	-	-	-	-	-	-4.1	-5.6	-41.5	-4.7	
F17		BFS-350TB-60	119.5	-	-	-	-	-	-	-	-	-	-	19.5	-	-41.5	18.9	
F18		BFS-350TB-60	120.5	-	-	-	-	-	-	-	-	-	-	19.4	-	-41.6	18.8	
F19		FY-38B3H	121.4	121.4	0.005	-	-	-	-	-	-	-	-	-4.8	-6.2	-41.7	-5.4	
C	ｷｭｰﾋﾞｸﾙ	Cubic	132.6	132.6	0.003	-	-	-	-	-	-	-	-	-3.3	-3.8	-42.5	-3.3	

変動騒音

番号	騒音発生源	場所	直距離	回折距離	行路差	ｵｸﾀｰﾌﾞﾊﾞﾝﾄﾞ中心周波数別回折後騒音ﾚﾍﾞﾙ(dB)								合成騒音	回折減衰	距離減衰	等価騒音	等価騒音
			(m)	(m)	(m)	63	125	250	500	1000	2000	4000	8000	(dB)	(dB)	(dB)	ﾚﾍﾞﾙ(dB)	ﾚﾍﾞﾙ(dB)
N1	荷さばき作業	荷さばき①	149.0	154.1	5.1	-	-	-	-	-	-	-	-	-9.1	-36.6	-43.5	-24.2	26.4
N2			147.8	152.8	5.0	-	-	-	-	-	-	-	-	-9.0	-36.6	-43.4	-23.6	
N3			146.9	151.9	5.1	-	-	-	-	-	-	-	-	-10.4	-38.0	-43.3	-24.5	
N4		荷さばき②	107.2	-	-	-	-	-	-	-	-	-	-	30.4	-	-40.6	14.3	
H	廃棄物収集作業		152.3	155.0	2.7	-	-	-	-	-	-	-	-	20.0	-26.3	-43.7	6.7	
K1	後進警報ﾌﾞｻﾞｰ	荷さばき①	151.2	154.4	3.2	-	-	-	-	-	-	-	-	11.8	-34.6	-43.6	-15.0	
K2			150.2	153.4	3.1	-	-	-	-	-	-	-	-	10.6	-35.9	-43.5	-17.0	
K3			149.4	152.5	3.1	-	-	-	-	-	-	-	-	10.6	-35.9	-43.5	-16.6	
K4		荷さばき②	105.0	-	-	-	-	-	-	-	-	-	-	49.6	-	-40.4	20.4	
I1	ｱｲﾄﾞﾘﾝｸﾞ	荷さばき①	150.1	154.0	3.8	-	-	-	-	-	-	-	-	7.7	-35.4	-43.5	-13.9	
I2			148.9	152.7	3.8	-	-	-	-	-	-	-	-	6.4	-36.7	-43.5	-13.4	
I3			148.1	151.8	3.8	-	-	-	-	-	-	-	-	6.5	-36.7	-43.4	-13.3	
I4			150.1	154.0	3.8	-	-	-	-	-	-	-	-	2.4	-35.4	-43.5	-9.1	
I5			148.9	152.7	3.8	-	-	-	-	-	-	-	-	1.1	-36.7	-43.5	-15.0	
I6			148.1	151.8	3.8	-	-	-	-	-	-	-	-	1.2	-36.7	-43.4	-14.4	
I7		荷さばき②	106.3	-	-	-	-	-	-	-	-	-	-	40.8	-	-40.5	24.6	

C1地点(昼間)における等価騒音レベル=33.0dB

⑥C2地点(昼間)における予測結果

自動車騒音

番号	騒音発生源	場所	直距離	回折距離	行路差	ｵｸﾀｰﾌﾞﾊﾞﾝﾄﾞ中心周波数別回折後騒音ﾚﾍﾞﾙ(dB)								合成騒音	回折減衰	距離減衰	等価騒音	等価騒音
			(m)	(m)	(m)	63	125	250	500	1000	2000	4000	8000	(dB)	(dB)	(dB)	ﾚﾍﾞﾙ(dB)	ﾚﾍﾞﾙ(dB)
1-1	来客車	正面駐車場	86.2	-	-	44.1	54.2	61.6	66.8	69.3	68.5	64.3	-	35.2	-	-38.7	19.9	
1-2			86.0	-	-	44.1	54.2	61.6	66.8	69.3	68.5	64.3	-	35.3	-	-38.7	17.6	
2			48.1	-	-	44.1	54.2	61.6	66.8	69.3	68.5	64.3	-	40.3	-	-33.6	20.5	
3-1			63.2	-	-	44.1	54.2	61.6	66.8	69.3	68.5	64.3	-	37.9	-	-36.0	16.5	
3-2			55.3	-	-	44.1	54.2	61.6	66.8	69.3	68.5	64.3	-	39.1	-	-34.9	15.4	
4-1			81.1	-	-	44.1	54.2	61.6	66.8	69.3	68.5	64.3	-	35.8	-	-38.2	16.2	
4-2			72.2	-	-	44.1	54.2	61.6	66.8	69.3	68.5	64.3	-	36.8	-	-37.2	16.2	
5-1			100.4	-	-	44.1	54.2	61.6	66.8	69.3	68.5	64.3	-	33.9	-	-40.0	13.1	
5-2			90.8	-	-	44.1	54.2	61.6	66.8	69.3	68.5	64.3	-	34.8	-	-39.2	13.6	
6-1			105.0	-	-	44.1	54.2	61.6	66.8	69.3	68.5	64.3	-	33.5	-	-40.4	10.1	
6-2			105.2	-	-	44.1	54.2	61.6	66.8	69.3	68.5	64.3	-	33.5	-	-40.4	7.5	
7-1			53.0	-	-	44.1	54.2	61.6	66.8	69.3	68.5	64.3	-	39.5	-	-34.5	17.0	
7-2			54.9	-	-	44.1	54.2	61.6	66.8	69.3	68.5	64.3	-	39.2	-	-34.8	13.9	
8-1			60.4	-	-	44.1	54.2	61.6	66.8	69.3	68.5	64.3	-	38.3	-	-35.6	19.1	
8-2			70.0	-	-	44.1	54.2	61.6	66.8	69.3	68.5	64.3	-	37.0	-	-36.9	17.8	
8-3			79.7	-	-	44.1	54.2	61.6	66.8	69.3	68.5	64.3	-	35.9	-	-38.0	16.7	
8-4			85.7	-	-	44.1	54.2	61.6	66.8	69.3	68.5	64.3	-	35.3	-	-38.7	9.8	
9-1			86.3	-	-	44.1	54.2	61.6	66.8	69.3	68.5	64.3	-	35.2	-	-38.7	14.7	
9-2			86.1	-	-	44.1	54.2	61.6	66.8	69.3	68.5	64.3	-	35.2	-	-38.7	12.4	
10-1			68.1	-	-	44.1	54.2	61.6	66.8	69.3	68.5	64.3	-	37.3	-	-36.7	13.9	
10-2			68.8	-	-	44.1	54.2	61.6	66.8	69.3	68.5	64.3	-	37.2	-	-36.8	11.6	
11-1			52.3	-	-	44.1	54.2	61.6	66.8	69.3	68.5	64.3	-	39.6	-	-34.4	16.2	
11-2			53.4	-	-	44.1	54.2	61.6	66.8	69.3	68.5	64.3	-	39.4	-	-34.5	15.6	
102-1	搬入車	荷さばき①	152.4	154.8	2.4	28.3	38.4	45.8	51.0	53.5	52.7	48.5	-	14.5	-27.2	-43.7	-22.8	
102-2			147.1	152.3	5.2	25.6	35.7	43.1	48.3	50.8	50.0	45.8	-	12.1	-29.9	-43.4	-35.2	
103			145.5	151.0	5.5	24.6	34.7	42.1	47.3	49.8	49.0	44.8	-	11.2	-30.9	-43.3	-32.2	
104-1			154.5	156.6	2.2	26.5	36.6	44.0	49.2	51.7	50.9	46.7	-	12.6	-26.1	-43.8	-18.7	
104-2			148.9	153.7	4.7	23.1	33.2	40.6	45.8	48.3	47.5	43.3	-	9.5	-29.6	-43.5	-29.2	
105-1			152.4	154.8	2.4	25.4	35.5	42.9	48.1	50.6	49.8	45.6	-	11.6	-27.2	-43.7	-22.0	
105-2			147.1	152.3	5.2	22.7	32.8	40.2	45.4	47.9	47.1	42.9	-	9.2	-29.9	-43.4	-34.4	
106-1			151.0	153.6	2.5	25.1	35.2	42.6	47.8	50.3	49.5	45.3	-	11.4	-27.5	-43.6	-21.6	
106-2			146.0	151.4	5.4	21.9	32.0	39.4	44.6	47.1	46.3	42.1	-	8.4	-30.7	-43.3	-38.5	

番号	騒音発生源	場所	直距離 (m)	回折距離 (m)	行路差 (m)	ｵｸﾀｰﾌﾞﾊﾞﾝﾄﾞ中心周波数別回折後騒音ﾚﾍﾞﾙ(dB) 63	125	250	500	1000	2000	4000	8000	合成騒音 (dB)	回折減衰 (dB)	距離減衰 (dB)	等価騒音ﾚﾍﾞﾙ(dB)	等価騒音ﾚﾍﾞﾙ(dB)
107-1	搬入車	荷さばき②	86.2	-	-	52.6	62.7	70.1	75.3	77.8	77.0	72.8	-	43.8	-	-38.7	10.2	29.8
107-2			86.0	-	-	52.6	62.7	70.1	75.3	77.8	77.0	72.8	-	43.8	-	-38.7	7.8	
108-1			91.1	-	-	52.6	62.7	70.1	75.3	77.8	77.0	72.8	-	43.3	-	-39.2	9.7	
108-2			100.8	-	-	52.6	62.7	70.1	75.3	77.8	77.0	72.8	-	42.4	-	-40.1	8.5	

定常騒音

番号	騒音発生源	機番	直距離 (m)	回折距離 (m)	行路差 (m)	ｵｸﾀｰﾌﾞﾊﾞﾝﾄﾞ中心周波数別回折後騒音ﾚﾍﾞﾙ(dB) 63	125	250	500	1000	2000	4000	8000	合成騒音 (dB)	回折減衰 (dB)	距離減衰 (dB)	等価騒音ﾚﾍﾞﾙ(dB)	等価騒音ﾚﾍﾞﾙ(dB)
S1	冷暖房	PUZG-MP5MLA	98.7	103.4	4.7	15.0	23.9	22.1	25.1	18.8	12.7	3.2	-9.6	-10.6	-24.6	-39.9	-11.1	28.2
S2		RZRP112BC	103.1	108.3	5.2	7.5	17.5	18.2	19.8	17.0	10.1	-2.0	-15.4	-15.7	-26.4	-40.3	-16.3	
S3		RYP80L	106.2	111.3	5.1	-2.0	11.9	12.1	11.2	13.3	5.8	-5.5	-15.9	-22.0	-27.5	-40.5	-22.6	
S4		RYP80L	115.8	121.4	5.5	-2.0	12.1	12.5	11.8	14.3	7.2	-3.3	-12.8	-22.1	-26.9	-41.3	-22.7	
S5		PUZG-MP5MLA	116.8	121.4	4.6	15.2	24.1	22.4	25.6	19.3	13.4	4.2	-8.4	-11.6	-24.3	-41.4	-12.2	
S6		CU-P80H6	117.8	123.5	5.6	16.9	15.9	22.2	18.9	17.9	10.7	6.0	-4.4	-15.3	-25.8	-41.4	-15.9	
S7		CU-P280H6	126.3	131.4	5.1	19.1	28.1	31.8	31.3	28.6	22.1	13.5	3.6	-5.5	-26.4	-42.0	-6.1	
S8		CU-P280H6	127.1	132.2	5.1	19.1	28.0	31.8	31.3	28.5	22.0	13.4	3.5	-5.6	-26.5	-42.1	-6.2	
S9		RYP280B	119.3	-	-	29.3	37.9	41.4	55.8	43.0	45.7	44.0	41.9	15.4	-	-41.5	14.9	
S10		RYP280B	120.3	-	-	29.3	37.9	41.4	55.8	43.0	45.7	44.0	41.9	15.4	-	-41.6	14.8	
S11		CU-P280H6	121.4	-	-	35.3	47.4	54.4	57.3	58.0	55.2	50.5	44.9	21.3	-	-41.7	20.7	
S12		CU-P280H6	122.5	-	-	35.3	47.4	54.4	57.3	58.0	55.2	50.5	44.9	21.2	-	-41.8	20.6	
S13		PUZG-MP5MLA	123.6	-	-	30.7	42.7	44.1	50.4	47.4	44.8	39.0	30.1	12.1	-	-41.8	11.5	
S14		MPUZ-RP112HA7	138.6	138.6	0.004	21.9	30.4	36.7	36.8	39.1	35.2	30.7	18.6	0.8	-6.4	-42.8	0.2	
S15		RZZP280CG	139.4	139.4	0.001	33.7	42.8	48.2	50.5	51.6	49.2	44.3	35.4	13.7	-5.4	-42.9	13.2	
S16		RZZP280CG	139.6	139.6	0.001	33.6	42.7	48.1	50.3	51.3	48.8	43.7	34.6	13.4	-5.7	-42.9	12.9	
S17		RZYP280BB	140.4	140.4	0.001	30.2	39.8	45.7	48.5	48.1	45.7	39.8	30.4	10.7	-5.3	-42.9	10.1	
S18		RZYP280BB	140.6	140.6	0.001	30.1	39.7	45.6	48.3	47.8	45.3	39.2	29.6	10.4	-5.6	-43.0	9.8	
S19		CU-P280X4	141.4	141.4	0.001	29.8	35.9	46.9	45.7	46.9	40.6	36.8	31.7	9.0	-5.1	-43.0	8.4	
S20		CU-P280X4	141.6	141.6	0.001	29.7	35.8	46.7	45.5	46.6	40.1	36.2	30.8	8.7	-5.3	-43.0	8.1	
S21		RZRP112BC	142.5	142.5	0.002	18.5	31.5	35.3	40.0	40.3	36.6	27.7	17.7	1.8	-6.1	-43.1	1.2	
S22		RZRP112BC	143.5	143.5	0.002	18.5	31.5	35.3	40.0	40.3	36.6	27.7	17.8	1.7	-6.1	-43.1	1.2	
S23		RZRP112BC	144.5	144.5	0.002	18.5	31.5	35.3	40.0	40.3	36.6	27.7	17.8	1.7	-6.1	-43.2	1.1	
S24		RYP280B	145.3	145.3	0.004	24.7	33.4	37.1	51.8	39.4	42.7	41.7	40.7	10.0	-3.7	-43.2	9.5	
S25		RYP280B	145.5	145.5	0.002	24.6	33.3	37.0	51.6	39.1	42.3	41.2	40.0	9.8	-3.9	-43.3	9.2	
S26		RYP280B	146.3	146.3	0.003	24.6	33.4	37.1	51.7	39.3	42.5	41.6	40.5	9.9	-3.8	-43.3	9.3	
S27		RYP280B	146.5	146.5	0.002	24.6	33.3	37.0	51.6	39.1	42.3	41.2	40.0	9.7	-3.9	-43.3	9.1	
S28		RZZP224CJ	147.4	147.4	0.001	31.1	41.2	46.6	48.8	49.3	46.3	39.7	30.1	11.0	-5.6	-43.4	10.4	
S29		RZYP280CA	148.2	148.2	0.001	30.1	39.7	45.6	48.3	47.9	45.3	39.3	34.7	10.0	-5.6	-43.4	9.5	
S30		RZYP280CA	148.4	148.4	0.001	30.1	39.7	45.6	48.3	47.8	45.2	39.2	34.5	10.0	-5.6	-43.4	9.4	
S31		CU-P45X4S	148.4	148.4	0.004	16.9	24.9	33.2	35.8	36.1	31.2	23.2	13.5	-2.7	-6.3	-43.4	-3.3	
R1	冷凍冷蔵	MCF-104NU	135.3	135.3	0.002	27.0	28.5	35.9	41.5	43.4	35.2	26.9	17.0	3.9	-6.0	-42.6	3.9	
R2		MCF-104NU	136.2	136.2	0.002	27.0	28.5	35.8	41.5	43.4	35.1	26.8	16.8	3.8	-6.0	-42.7	3.8	
R3		MCF-103NU	134.8	134.9	0.02	26.5	28.3	34.8	40.1	41.5	32.5	23.3	6.3	2.2	-7.7	-42.6	2.2	
R4		MCF-103NU	135.7	135.7	0.02	26.5	28.3	34.8	40.1	41.4	32.5	23.3	6.3	2.2	-7.7	-42.7	2.2	
R5		MCF-103NU	134.5	134.6	0.02	26.5	28.3	34.8	40.1	41.5	32.5	23.3	6.3	2.2	-7.7	-42.6	2.2	
R6		MCF-103NU	135.4	135.4	0.02	26.5	28.3	34.8	40.1	41.4	32.5	23.3	6.3	2.2	-7.7	-42.6	2.2	
R7		MCF-103NU	134.2	134.2	0.02	26.5	28.3	34.8	40.1	41.5	32.5	23.3	6.3	2.3	-7.7	-42.6	2.3	
R8		MCF-103NU	135.1	135.1	0.02	26.5	28.3	34.8	40.1	41.4	32.5	23.3	6.3	2.2	-7.7	-42.6	2.2	
R9		MCF-150NU	133.9	133.9	0.002	33.0	35.5	42.3	46.5	43.9	39.2	32.9	20.0	7.6	-5.9	-42.5	7.6	
R10		MCF-150NU	133.5	133.5	0.002	33.0	35.5	42.4	46.5	43.9	39.2	32.9	20.0	7.6	-5.9	-42.5	7.6	
R11		MCF-150NU	134.4	134.4	0.002	33.0	35.5	42.3	46.5	43.9	39.1	32.8	19.8	7.5	-5.9	-42.6	7.5	
R12		MCF-150NU	133.2	133.2	0.002	33.0	35.5	42.4	46.5	43.9	39.2	32.9	20.0	7.6	-5.9	-42.5	7.6	
R13		MCF-150NU	134.0	134.0	0.002	33.0	35.5	42.3	46.5	43.9	39.1	32.8	19.9	7.5	-5.9	-42.5	7.5	
R14		OCU-KS800VFS	132.6	132.6	0.01	36.3	44.2	44.9	47.4	46.1	41.6	36.4	25.9	10.0	-6.5	-42.4	10.0	
F1	給排気口	FY-24CG6	94.6	94.6	0.002	-	-	-	-	-	-	-	-	-9.7	-5.7	-39.5	-10.3	
F2		FY-24CK6	94.0	94.0	0.002	-	-	-	-	-	-	-	-	-13.7	-5.7	-39.5	-14.3	
F3		FY-24C6	93.4	93.4	0.002	-	-	-	-	-	-	-	-	-18.1	-5.7	-39.4	-18.7	
F4		VD-23ZXP5-X	114.7	114.7	0.004	-	-	-	-	-	-	-	-	-3.2	-6.0	-41.2	-3.8	
F5		BFS-90SC	131.9	133.0	1.1	-	-	-	-	-	-	-	-	-7.0	-19.6	-42.4	-7.6	
F6		FY-30SF2	132.8	134.0	1.1	-	-	-	-	-	-	-	-	-25.1	-19.6	-42.5	-25.6	
F7		FY-27B3	138.1	138.1	0.02	-	-	-	-	-	-	-	-	-19.0	-7.2	-42.8	-19.6	
F8		FY-27B3	139.3	139.3	0.02	-	-	-	-	-	-	-	-	-19.1	-7.2	-42.9	-19.7	
F9		FY-30SF2	152.3	153.9	1.6	-	-	-	-	-	-	-	-	-28.6	-21.9	-43.7	-29.2	
F10		FY-32BK2H	139.8	139.9	0.1	-	-	-	-	-	-	-	-	-1.6	-0.7	-42.9	-2.2	
F11		FY-32BK2H	138.4	138.5	0.1	-	-	-	-	-	-	-	-	-1.5	-0.7	-42.8	-2.1	
F12		FY-38B3H	137.1	137.2	0.1	-	-	-	-	-	-	-	-	-0.4	-0.7	-42.7	-1.0	
F13		FY-38B3H	140.7	-	-	-	-	-	-	-	-	-	-	0.0	-	-43.0	-0.5	
F14		FY-32BK2H	143.4	-	-	-	-	-	-	-	-	-	-	-1.1	-	-43.1	-1.7	
F15		FY-32BK2H	145.3	-	-	-	-	-	-	-	-	-	-	-1.2	-	-43.2	-1.8	
F16		FY-38B3H	118.4	118.4	0.001	-	-	-	-	-	-	-	-	-3.8	-5.4	-41.5	-4.4	
F17		BFS-350TB-60	119.4	-	-	-	-	-	-	-	-	-	-	19.5	-	-41.5	18.9	
F18		BFS-350TB-60	120.4	-	-	-	-	-	-	-	-	-	-	19.4	-	-41.6	18.8	
F19		FY-38B3H	121.3	121.3	0.002	-	-	-	-	-	-	-	-	-4.4	-5.7	-41.7	-4.9	
C	ｷｭｰﾋﾞｸﾙ	Cubic	132.5	132.5	0.01	-	-	-	-	-	-	-	-	-1.8	-2.3	-42.4	-1.8	

変動騒音

番号	騒音発生源	場所	直距離 (m)	回折距離 (m)	行路差 (m)	ｵｸﾀｰﾌﾞﾊﾞﾝﾄﾞ中心周波数別回折後騒音ﾚﾍﾞﾙ(dB) 63	125	250	500	1000	2000	4000	8000	合成騒音 (dB)	回折減衰 (dB)	距離減衰 (dB)	等価騒音ﾚﾍﾞﾙ(dB)	等価騒音ﾚﾍﾞﾙ(dB)
N1	荷さばき作業	荷さばき①	149.0	154.0	5.0	-	-	-	-	-	-	-	-	-6.7	-34.2	-43.5	-21.7	26.4
N2			147.8	152.7	4.9	-	-	-	-	-	-	-	-	-6.6	-34.2	-43.4	-21.2	
N3			146.9	151.8	4.9	-	-	-	-	-	-	-	-	-7.5	-35.1	-43.3	-21.6	
N4		荷さばき②	107.3	-	-	-	-	-	-	-	-	-	-	30.4	-	-40.6	14.2	
H	廃棄物収集作業	荷さばき①	152.3	154.9	2.6	-	-	-	-	-	-	-	-	20.7	-25.6	-43.7	7.4	
K1	後進警報ﾌﾞｻﾞｰ		151.3	154.3	3.1	-	-	-	-	-	-	-	-	14.3	-32.2	-43.6	-12.6	
K2			150.3	153.2	3.0	-	-	-	-	-	-	-	-	13.5	-32.9	-43.5	-14.1	
K3			149.4	152.4	3.0	-	-	-	-	-	-	-	-	13.5	-33.0	-43.5	-13.6	
K4		荷さばき②	105.1	-	-	-	-	-	-	-	-	-	-	49.6	-	-40.4	20.4	
I1	ｱｲﾄﾞﾘﾝｸﾞ	荷さばき①	150.2	153.8	3.7	-	-	-	-	-	-	-	-	10.1	-32.9	-43.5	-11.4	
I2			148.9	152.6	3.7	-	-	-	-	-	-	-	-	9.3	-33.8	-43.5	-10.5	
I3			148.1	151.7	3.6	-	-	-	-	-	-	-	-	9.4	-33.8	-43.4	-10.4	
I4			150.2	153.8	3.7	-	-	-	-	-	-	-	-	4.8	-32.9	-43.5	-6.6	
I5			148.9	152.6	3.7	-	-	-	-	-	-	-	-	4.0	-33.8	-43.5	-12.1	
I6			148.1	151.7	3.6	-	-	-	-	-	-	-	-	4.1	-33.8	-43.4	-11.5	
I7		荷さばき②	106.4	-	-	-	-	-	-	-	-	-	-	40.8	-	-40.5	24.6	

C2地点(昼間)における等価騒音レベル=33.1dB

⑦D1地点(昼間)における予測結果

自動車騒音

番号	騒音発生源	場所	直距離 (m)	回折距離 (m)	行路差 (m)	オクターブバンド中心周波数別回折後騒音レベル(dB) 63	125	250	500	1000	2000	4000	8000	合成騒音 (dB)	回折減衰 (dB)	距離減衰 (dB)	等価騒音レベル(dB)	等価騒音レベル(dB)
1-1	来客車	正面駐車場	94.5	-	-	44.1	54.2	61.6	66.8	69.3	68.5	64.3	-	34.4	-	-39.5	19.1	28.0
1-2			86.6	-	-	44.1	54.2	61.6	66.8	69.3	68.5	64.3	-	35.2	-	-38.8	17.6	
2			89.9	-	-	44.1	54.2	61.6	66.8	69.3	68.5	64.3	-	34.9	-	-39.1	15.0	
3-1			85.7	-	-	44.1	54.2	61.6	66.8	69.3	68.5	64.3	-	35.3	-	-38.7	13.9	
3-2			87.4	-	-	44.1	54.2	61.6	66.8	69.3	68.5	64.3	-	35.1	-	-38.8	11.4	
4-1			83.7	-	-	44.1	54.2	61.6	66.8	69.3	68.5	64.3	-	35.5	-	-38.5	15.9	
4-2			84.4	-	-	44.1	54.2	61.6	66.8	69.3	68.5	64.3	-	35.4	-	-38.5	14.9	
5-1			85.4	87.2	1.8	17.2	27.3	34.7	39.9	42.4	41.6	37.4	-	8.4	-26.9	-38.6	-12.5	
5-2			84.0	85.7	1.7	19.7	29.8	37.2	42.4	44.9	44.1	39.9	-	11.1	-24.4	-38.5	-10.1	
6-1			96.5	97.6	1.1	19.2	29.3	36.7	41.9	44.4	43.6	39.4	-	9.3	-24.9	-39.7	-14.1	
6-2			89.1	90.7	1.6	17.8	27.9	35.3	40.5	43.0	42.2	38.0	-	8.7	-26.3	-39.0	-17.3	
7-1			83.5	-	-	44.1	54.2	61.6	66.8	69.3	68.5	64.3	-	35.5	-	-38.4	13.1	
7-2			76.3	-	-	44.1	54.2	61.6	66.8	69.3	68.5	64.3	-	36.3	-	-37.7	11.0	
8-1			72.1	-	-	44.1	54.2	61.6	66.8	69.3	68.5	64.3	-	36.8	-	-37.2	17.5	
8-2			69.4	-	-	44.1	54.2	61.6	66.8	69.3	68.5	64.3	-	37.1	-	-36.8	17.9	
8-3			68.0	-	-	44.1	54.2	61.6	66.8	69.3	68.5	64.3	-	37.3	-	-36.7	18.0	
8-4			67.9	-	-	44.1	54.2	61.6	66.8	69.3	68.5	64.3	-	37.3	-	-36.6	11.9	
9-1			72.9	-	-	44.1	54.2	61.6	66.8	69.3	68.5	64.3	-	36.7	-	-37.3	16.2	
9-2			80.8	-	-	44.1	54.2	61.6	66.8	69.3	68.5	64.3	-	35.8	-	-38.2	12.9	
10-1			89.9	-	-	44.1	54.2	61.6	66.8	69.3	68.5	64.3	-	34.9	-	-39.1	11.5	
10-2			97.9	-	-	44.1	54.2	61.6	66.8	69.3	68.5	64.3	-	34.1	-	-39.8	8.5	
11-1			92.9	-	-	44.1	54.2	61.6	66.8	69.3	68.5	64.3	-	34.6	-	-39.4	11.2	
11-2			102.0	-	-	44.1	54.2	61.6	66.8	69.3	68.5	64.3	-	33.8	-	-40.2	9.9	
102-1	搬入車	荷さばき①	83.9	86.3	2.4	28.9	39.0	46.4	51.6	54.1	53.3	49.1	-	20.2	-26.7	-38.5	-17.0	
102-2			79.3	84.5	5.2	25.5	35.6	43.0	48.2	50.7	49.9	45.7	-	17.3	-30.1	-38.0	-29.9	
103			81.4	87.0	5.6	24.3	34.4	41.8	47.0	49.5	48.7	44.5	-	15.9	-31.3	-38.2	-27.6	
104-1			82.5	84.8	2.2	26.6	36.7	44.1	49.3	51.8	51.0	46.8	-	18.1	-26.1	-38.3	-13.2	
104-2			77.5	82.3	4.8	22.9	33.0	40.4	45.6	48.1	47.3	43.1	-	14.9	-29.7	-37.8	-23.8	
105-1			83.9	86.3	2.4	26.0	36.1	43.5	48.7	51.2	50.4	46.2	-	17.3	-26.7	-38.5	-16.3	
105-2			79.3	84.5	5.2	22.6	32.7	40.1	45.3	47.8	47.0	42.8	-	14.4	-30.1	-38.0	-29.2	
106-1			85.1	87.6	2.5	25.8	35.9	43.3	48.5	51.0	50.2	46.0	-	17.1	-26.8	-38.6	-15.9	
106-2			80.9	86.3	5.4	21.9	32.0	39.4	44.6	47.1	46.3	42.1	-	13.6	-30.7	-38.2	-33.4	
107-1		荷さばき②	94.5	-	-	52.6	62.7	70.1	75.3	77.8	77.0	72.8	-	43.0	-	-39.5	9.4	
107-2			86.6	-	-	52.6	62.7	70.1	75.3	77.8	77.0	72.8	-	43.7	-	-38.8	7.8	
108-1			84.0	85.6	1.6	28.0	38.1	45.5	50.7	53.2	52.4	48.2	-	19.3	-24.7	-38.5	-14.3	
108-2			85.4	87.1	1.7	26.0	36.1	43.5	48.7	51.2	50.4	46.2	-	17.2	-26.6	-38.6	-16.7	

定常騒音

番号	騒音発生源	機番	直距離 (m)	回折距離 (m)	行路差 (m)	オクターブバンド中心周波数別回折後騒音レベル(dB) 63	125	250	500	1000	2000	4000	8000	合成騒音 (dB)	回折減衰 (dB)	距離減衰 (dB)	等価騒音レベル(dB)	等価騒音レベル(dB)
S1	冷暖房	PUZG-MP5MLA	60.8	-	-	30.7	42.7	44.1	50.4	47.4	44.8	39.0	30.1	18.3	-	-35.7	17.7	
S2		RZRP112BC	62.3	-	-	23.8	36.9	40.9	45.8	46.5	43.2	35.0	25.9	15.1	-	-35.9	14.5	
S3		RYP80L	63.5	-	-	14.3	31.4	34.9	37.3	43.0	39.2	32.0	25.9	10.0	-	-36.1	9.4	
S4		RYP80L	52.5	-	-	14.3	31.4	34.9	37.3	43.0	39.2	32.0	25.9	11.6	-	-34.4	11.1	
S5		PUZG-MP5MLA	53.1	-	-	30.7	42.7	44.1	50.4	47.4	44.8	39.0	30.1	19.5	-	-34.5	18.9	
S6		CU-P80H6	53.8	-	-	33.3	35.4	44.9	44.8	47.0	43.2	42.0	35.4	17.3	-	-34.6	16.8	
S7		CU-P280H6	59.8	-	-	35.3	47.4	54.4	57.3	58.0	55.2	50.5	44.9	27.4	-	-35.5	26.8	
S8		CU-P280H6	60.5	-	-	35.3	47.4	54.4	57.3	58.0	55.2	50.5	44.9	27.3	-	-35.6	26.7	
S9		RYP280B	104.3	109.6	5.3	12.8	18.2	18.5	29.4	13.1	12.0	6.3	-0.2	-10.0	-26.7	-40.4	-10.6	
S10		RYP280B	104.7	110.0	5.3	12.7	18.1	18.2	29.1	12.7	11.4	5.5	-1.2	-10.4	-27.0	-40.4	-11.0	
S11		CU-P280H6	105.2	111.1	5.9	18.1	27.0	30.6	29.9	26.8	20.0	10.9	0.5	-5.3	-27.8	-40.4	-5.9	
S12		CU-P280H6	105.7	111.6	5.9	18.1	26.9	30.4	29.7	26.5	19.5	10.3	-0.2	-5.5	-28.0	-40.5	-6.1	
S13		PUZG-MP5MLA	106.2	111.5	5.3	13.8	22.5	20.4	23.0	16.1	9.2	-1.2	-15.2	-13.0	-26.5	-40.5	-13.6	
S14		MPUZ-RP112HA7	87.1	87.1	0.1	20.9	28.9	34.7	34.1	35.4	30.3	24.2	10.0	1.7	-9.5	-38.8	1.1	
S15		RZZP280CG	88.4	88.5	0.05	32.5	41.2	46.0	47.5	47.4	43.5	36.7	25.1	13.9	-9.1	-38.9	13.3	
S16		RZZP280CG	87.8	87.8	0.04	32.6	41.2	46.1	47.6	47.6	43.7	37.0	25.4	14.1	-9.0	-38.9	13.5	
S17		RZYP280BB	89.1	89.2	0.05	29.1	38.2	43.5	45.5	43.9	40.0	32.3	20.1	11.1	-8.9	-39.0	10.5	
S18		RZYP280BB	88.5	88.5	0.04	29.1	38.2	43.6	45.6	44.1	40.2	32.5	20.5	11.2	-8.8	-38.9	10.7	
S19		CU-P280X4	89.8	89.9	0.04	28.6	34.3	44.6	42.6	42.7	34.8	29.2	21.1	9.6	-8.4	-39.1	9.0	
S20		CU-P280X4	89.2	89.2	0.04	28.7	34.3	44.7	42.8	42.8	35.0	29.4	21.5	9.8	-8.3	-39.0	9.2	
S21		RZRP112BC	89.9	90.0	0.1	17.5	30.1	33.3	37.3	36.7	31.7	21.2	9.1	2.6	-9.2	-39.1	2.1	
S22		RZRP112BC	90.6	90.7	0.1	17.5	30.1	33.4	37.3	36.7	31.7	21.3	9.1	2.6	-9.2	-39.1	2.0	
S23		RZRP112BC	91.4	91.4	0.1	17.5	30.1	33.4	37.3	36.7	31.7	21.3	9.2	2.5	-9.2	-39.2	1.9	
S24		RYP280B	92.8	92.8	0.02	23.5	31.8	34.9	48.7	35.1	36.6	33.5	29.5	10.2	-7.5	-39.3	9.6	
S25		RYP280B	92.1	92.2	0.01	23.6	31.9	35.0	48.8	35.3	36.9	33.8	30.0	10.4	-7.3	-39.3	9.8	
S26		RYP280B	93.5	93.5	0.02	23.5	31.8	34.9	48.7	35.1	36.7	33.5	29.5	10.1	-7.5	-39.4	9.5	
S27		RYP280B	92.9	92.9	0.01	23.6	31.9	35.0	48.8	35.3	36.9	33.9	30.0	10.3	-7.3	-39.4	9.8	
S28		RZZP224CJ	93.6	93.6	0.04	30.1	39.8	44.6	46.2	45.7	41.3	33.2	21.2	11.8	-8.7	-39.4	11.3	
S29		RZYP280CA	94.9	95.0	0.04	29.1	38.2	43.6	45.6	44.0	40.2	32.5	25.4	10.6	-8.9	-39.5	10.0	
S30		RZYP280CA	94.3	94.4	0.04	29.1	38.3	43.6	45.7	44.2	40.4	32.7	25.7	10.8	-8.7	-39.5	10.2	
S31		CU-P45X4S	99.4	99.5	0.1	15.7	23.1	30.7	32.5	31.6	25.4	15.3	3.6	-2.9	-10.0	-39.9	-3.5	
R1	冷凍冷蔵	MCF-104NU	70.5	70.6	0.04	28.4	30.5	38.6	45.3	48.6	41.7	34.0	24.9	14.3	-1.2	-37.0	14.3	
R2		MCF-104NU	71.3	71.3	0.04	28.4	30.5	38.6	45.3	48.6	41.7	34.0	24.9	14.2	-1.3	-37.1	14.2	
R3		MCF-103NU	71.2	71.3	0.02	26.4	28.2	34.7	39.9	41.1	32.1	22.8	5.6	7.5	-8.0	-37.1	7.5	
R4		MCF-103NU	71.9	71.9	0.02	26.4	28.2	34.7	39.9	41.2	32.1	22.8	5.6	7.4	-7.9	-37.1	7.4	
R5		MCF-103NU	71.8	71.9	0.03	26.3	28.0	34.5	39.7	40.8	31.7	22.3	4.8	7.2	-8.2	-37.1	7.2	
R6		MCF-103NU	72.5	72.5	0.03	26.3	28.0	34.5	39.7	40.9	31.7	22.3	4.8	7.1	-8.2	-37.2	7.1	
R7		MCF-103NU	72.5	72.6	0.03	26.2	27.9	34.3	39.4	40.5	31.3	21.8	4.1	6.8	-8.5	-37.2	6.8	
R8		MCF-103NU	73.2	73.2	0.03	26.2	27.9	34.3	39.4	40.6	31.3	21.8	4.1	6.8	-8.5	-37.3	6.8	
R9		MCF-150NU	73.3	73.3	0.001	33.4	36.0	43.0	47.5	45.3	41.1	35.5	23.6	13.9	-4.8	-37.3	13.9	
R10		MCF-150NU	74.0	74.0	0.001	33.2	35.7	42.7	47.0	44.6	40.1	34.2	21.7	13.3	-5.4	-37.4	13.3	
R11		MCF-150NU	74.8	74.8	0.001	33.2	35.7	42.7	47.0	44.5	40.0	34.1	21.6	13.1	-5.4	-37.5	13.1	
R12		MCF-150NU	74.7	74.7	0.002	33.1	35.6	42.4	46.6	44.1	39.4	33.2	20.3	12.8	-5.8	-37.5	12.8	
R13		MCF-150NU	75.3	75.3	0.002	33.1	35.6	42.4	46.6	44.1	39.4	33.2	20.3	12.7	-5.8	-37.5	12.7	
R14		OCU-KS800VFS	76.1	76.1	0.02	36.0	43.7	44.3	46.5	44.8	39.8	34.1	23.0	13.9	-7.5	-37.6	13.9	
F1	給排気口	FY-24CG6	66.1	66.2	0.02	-	-	-	-	-	-	-	-	-8.4	-7.5	-36.4	-9.0	
F2		FY-24CK6	68.2	68.2	0.03	-	-	-	-	-	-	-	-	-13.0	-7.9	-36.7	-13.6	
F3		FY-24C6	70.0	70.0	0.04	-	-	-	-	-	-	-	-	-18.0	-8.1	-36.9	-18.6	
F4		VD-23ZXP5-X	77.0	77.1	0.1	-	-	-	-	-	-	-	-	-2.9	-9.2	-37.7	-3.5	
F5		BFS-90SC	64.3	-	-	-	-	-	-	-	-	-	-	18.8	-	-36.2	18.3	
F6		FY-30SF2	65.1	-	-	-	-	-	-	-	-	-	-	0.7	-	-36.3	0.2	
F7		FY-27B3	69.5	-	-	-	-	-	-	-	-	-	-	-5.8	-	-36.8	-6.4	
F8		FY-27B3	70.5	-	-	-	-	-	-	-	-	-	-	-6.0	-	-37.0	-6.5	
F9		FY-30SF2	92.3	93.8	1.6	-	-	-	-	-	-	-	-	-23.6	-21.3	-39.3	-24.2	
F10		FY-32BK2H	74.4	-	-	-	-	-	-	-	-	-	-	4.6	-	-37.4	4.0	
F11		FY-32BK2H	77.2	-	-	-	-	-	-	-	-	-	-	4.2	-	-37.8	3.7	
F12		FY-38B3H	80.6	-	-	-	-	-	-	-	-	-	-	4.9	-	-38.1	4.3	
F13		FY-38B3H	86.8	-	-	-	-	-	-	-	-	-	-	4.2	-	-38.8	3.6	

番号	騒音発生源	機番	直距離 (m)	回折距離 (m)	行路差 (m)	オクターブバンド中心周波数別回折後騒音レベル(dB) 63	125	250	500	1000	2000	4000	8000	合成騒音 (dB)	回折減衰 (dB)	距離減衰 (dB)	等価騒音レベル(dB)	等価騒音レベル(dB)
F14	給排気口	FY-32BK2H	88.8	-	-	-	-	-	-	-	-	-	-	3.0	-	-39.0	2.4	32.2
F15		FY-32BK2H	90.2	-	-	-	-	-	-	-	-	-	-	2.9	-	-39.1	2.3	
F16		FY-38B3H	100.9	101.0	0.1	-	-	-	-	-	-	-	-	-6.8	-9.7	-40.1	-7.4	
F17		BFS-350TB-60	104.1	106.1	2.0	-	-	-	-	-	-	-	-	-1.5	-22.1	-40.3	-2.1	
F18		BFS-350TB-60	104.5	106.5	2.0	-	-	-	-	-	-	-	-	-1.8	-22.4	-40.4	-2.4	
F19		FY-38B3H	104.1	104.3	0.1	-	-	-	-	-	-	-	-	-7.4	-10.0	-40.4	-8.0	
C	ｷｭｰﾋﾞｸﾙ	Cubic	63.6	-	-	-	-	-	-	-	-	-	-	6.8	-	-36.1	6.8	

変動騒音

番号	騒音発生源	場所	直距離 (m)	回折距離 (m)	行路差 (m)	オクターブバンド中心周波数別回折後騒音レベル(dB) 63	125	250	500	1000	2000	4000	8000	合成騒音 (dB)	回折減衰 (dB)	距離減衰 (dB)	等価騒音レベル(dB)	等価騒音レベル(dB)
N1	荷さばき作業	荷さばき①	77.6	82.6	5.0	-	-	-	-	-	-	-	-	-1.2	-34.4	-37.8	-16.3	12.7
N2			79.9	84.8	4.9	-	-	-	-	-	-	-	-	-1.3	-34.3	-38.1	-15.9	
N3			81.6	86.4	4.9	-	-	-	-	-	-	-	-	-1.9	-34.7	-38.2	-16.1	
N4		荷さばき②	86.0	87.9	2.0	-	-	-	-	-	-	-	-	-0.1	-32.4	-38.7	-16.3	
H	廃棄物収集作業	荷さばき①	78.6	81.3	2.7	-	-	-	-	-	-	-	-	25.1	-27.0	-37.9	11.8	
K1	後進警報ﾌﾞｻﾞｰ		79.7	82.8	3.1	-	-	-	-	-	-	-	-	19.6	-32.4	-38.0	-7.2	
K2			82.0	85.0	2.9	-	-	-	-	-	-	-	-	19.6	-32.1	-38.3	-8.0	
K3			83.7	86.6	2.9	-	-	-	-	-	-	-	-	19.6	-32.0	-38.5	-7.6	
K4		荷さばき②	86.8	88.4	1.6	-	-	-	-	-	-	-	-	19.8	-31.5	-38.8	-9.4	
I1	ｱｲﾄﾞﾘﾝｸﾞ	荷さばき①	78.6	82.3	3.7	-	-	-	-	-	-	-	-	15.5	-33.2	-37.9	-6.0	
I2			80.9	84.5	3.6	-	-	-	-	-	-	-	-	15.5	-33.0	-38.2	-4.4	
I3			82.7	86.2	3.5	-	-	-	-	-	-	-	-	15.4	-32.8	-38.3	-4.4	
I4			78.6	82.3	3.7	-	-	-	-	-	-	-	-	10.2	-33.2	-37.9	-1.2	
I5			80.9	84.5	3.6	-	-	-	-	-	-	-	-	10.2	-33.0	-38.2	-6.0	
I6			82.7	86.2	3.5	-	-	-	-	-	-	-	-	10.1	-32.8	-38.3	-5.4	
I7		荷さばき②	86.3	88.0	1.6	-	-	-	-	-	-	-	-	10.9	-31.7	-38.7	-5.3	

D1地点(昼間)における等価騒音レベル=33.6dB

⑧D2地点(昼間)における予測結果

自動車騒音

番号	騒音発生源	場所	直距離 (m)	回折距離 (m)	行路差 (m)	オクターブバンド中心周波数別回折後騒音レベル(dB) 63	125	250	500	1000	2000	4000	8000	合成騒音 (dB)	回折減衰 (dB)	距離減衰 (dB)	等価騒音レベル(dB)	等価騒音レベル(dB)
1-1	来客車	正面駐車場	94.6	-	-	44.1	54.2	61.6	66.8	69.3	68.5	64.3	-	34.4	-	-39.5	19.1	28.0
1-2			86.7	-	-	44.1	54.2	61.6	66.8	69.3	68.5	64.3	-	35.2	-	-38.8	17.5	
2			89.9	-	-	44.1	54.2	61.6	66.8	69.3	68.5	64.3	-	34.9	-	-39.1	15.0	
3-1			85.7	-	-	44.1	54.2	61.6	66.8	69.3	68.5	64.3	-	35.3	-	-38.7	13.9	
3-2			87.4	-	-	44.1	54.2	61.6	66.8	69.3	68.5	64.3	-	35.1	-	-38.8	11.4	
4-1			83.8	-	-	44.1	54.2	61.6	66.8	69.3	68.5	64.3	-	35.5	-	-38.5	15.9	
4-2			84.4	-	-	44.1	54.2	61.6	66.8	69.3	68.5	64.3	-	35.4	-	-38.5	14.9	
5-1			85.4	87.0	1.6	19.4	29.5	36.9	42.1	44.6	43.8	39.6	-	10.6	-24.7	-38.6	-10.2	
5-2			84.1	85.5	1.5	21.1	31.2	38.6	43.8	46.3	45.5	41.3	-	12.4	-23.0	-38.5	-8.7	
6-1			96.5	97.4	0.9	21.8	31.9	39.3	44.5	47.0	46.2	42.0	-	12.0	-22.3	-39.7	-11.4	
6-2			89.1	90.5	1.3	20.1	30.2	37.6	42.8	45.3	44.5	40.3	-	10.9	-24.0	-39.0	-15.1	
7-1			83.5	-	-	44.1	54.2	61.6	66.8	69.3	68.5	64.3	-	35.5	-	-38.4	13.1	
7-2			76.4	-	-	44.1	54.2	61.6	66.8	69.3	68.5	64.3	-	36.3	-	-37.7	11.0	
8-1			72.1	-	-	44.1	54.2	61.6	66.8	69.3	68.5	64.3	-	36.8	-	-37.2	17.5	
8-2			69.4	-	-	44.1	54.2	61.6	66.8	69.3	68.5	64.3	-	37.1	-	-36.8	17.9	
8-3			68.1	-	-	44.1	54.2	61.6	66.8	69.3	68.5	64.3	-	37.3	-	-36.7	18.0	
8-4			68.0	-	-	44.1	54.2	61.6	66.8	69.3	68.5	64.3	-	37.3	-	-36.6	11.9	
9-1			73.0	-	-	44.1	54.2	61.6	66.8	69.3	68.5	64.3	-	36.7	-	-37.3	16.2	
9-2			80.9	-	-	44.1	54.2	61.6	66.8	69.3	68.5	64.3	-	35.8	-	-38.2	12.9	
10-1			90.0	-	-	44.1	54.2	61.6	66.8	69.3	68.5	64.3	-	34.9	-	-39.1	11.5	
10-2			97.9	-	-	44.1	54.2	61.6	66.8	69.3	68.5	64.3	-	34.1	-	-39.8	8.5	
11-1			93.0	-	-	44.1	54.2	61.6	66.8	69.3	68.5	64.3	-	34.6	-	-39.4	11.2	
11-2			102.0	-	-	44.1	54.2	61.6	66.8	69.3	68.5	64.3	-	33.8	-	-40.2	9.9	
102-1	搬入車	荷さばき①	83.9	86.1	2.2	30.3	40.4	47.8	53.0	55.5	54.7	50.5	-	21.7	-25.2	-38.5	-15.6	
102-2			79.4	84.4	5.0	26.7	36.8	44.2	49.4	51.9	51.1	46.9	-	18.6	-28.8	-38.0	-28.7	
103			81.5	86.9	5.4	25.8	35.9	43.3	48.5	51.0	50.2	46.0	-	17.4	-29.7	-38.2	-26.0	
104-1			82.6	84.6	2.0	28.0	38.1	45.5	50.7	53.2	52.4	48.2	-	19.5	-24.7	-38.3	-11.8	
104-2			77.6	82.2	4.6	24.2	34.3	41.7	46.9	49.4	48.6	44.4	-	16.2	-28.5	-37.8	-22.5	
105-1			83.9	86.1	2.2	27.4	37.5	44.9	50.1	52.6	51.8	47.6	-	18.8	-25.2	-38.5	-14.8	
105-2			79.4	84.4	5.0	23.8	33.9	41.3	46.5	49.0	48.2	44.0	-	15.7	-28.8	-38.0	-27.9	
106-1			85.1	87.4	2.3	27.3	37.4	44.8	50.0	52.5	51.7	47.5	-	18.5	-25.4	-38.6	-14.5	
106-2			80.9	86.1	5.2	23.3	33.4	40.8	46.0	48.5	47.7	43.5	-	15.0	-29.3	-38.2	-32.0	
107-1		荷さばき②	94.6	-	-	52.6	62.7	70.1	75.3	77.8	77.0	72.8	-	43.0	-	-39.5	9.4	
107-2			86.7	-	-	52.6	62.7	70.1	75.3	77.8	77.0	72.8	-	43.7	-	-38.8	7.8	
108-1			84.1	85.4	1.4	29.6	39.7	47.1	52.3	54.8	54.0	49.8	-	20.9	-23.0	-38.5	-12.7	
108-2			85.5	86.9	1.4	28.3	38.4	45.8	51.0	53.5	52.7	48.5	-	19.5	-24.4	-38.6	-14.4	

定常騒音

番号	騒音発生源	機番	直距離 (m)	回折距離 (m)	行路差 (m)	オクターブバンド中心周波数別回折後騒音レベル(dB) 63	125	250	500	1000	2000	4000	8000	合成騒音 (dB)	回折減衰 (dB)	距離減衰 (dB)	等価騒音レベル(dB)	等価騒音レベル(dB)
S1	冷暖房	PUZG-MP5MLA	60.8	-	-	30.7	42.7	44.1	50.4	47.4	44.8	39.0	30.1	18.3	-	-35.7	17.7	
S2		RZRP112BC	62.3	-	-	23.8	36.9	40.9	45.8	46.5	43.2	35.0	25.9	15.1	-	-35.9	14.5	
S3		RYP80L	63.6	-	-	14.3	31.4	34.9	37.3	43.0	39.2	32.0	25.9	10.0	-	-36.1	9.4	
S4		RYP80L	52.6	-	-	14.3	31.4	34.9	37.3	43.0	39.2	32.0	25.9	11.6	-	-34.4	11.0	
S5		PUZG-MP5MLA	53.2	-	-	30.7	42.7	44.1	50.4	47.4	44.8	39.0	30.1	19.5	-	-34.5	18.9	
S6		CU-P80H6	53.9	-	-	33.3	35.4	44.9	44.8	47.0	43.2	42.0	35.4	17.3	-	-34.6	16.8	
S7		CU-P280H6	59.9	-	-	35.3	47.4	54.4	57.3	58.0	55.2	50.5	44.9	27.4	-	-35.5	26.8	
S8		CU-P280H6	60.5	-	-	35.3	47.4	54.4	57.3	58.0	55.2	50.5	44.9	27.3	-	-35.6	26.7	
S9		RYP280B	104.3	109.5	5.2	13.2	18.7	19.0	30.1	14.0	13.2	7.9	2.0	-9.4	-26.0	-40.4	-9.9	
S10		RYP280B	104.7	109.9	5.2	13.1	18.6	18.9	30.0	13.8	12.9	7.4	1.3	-9.6	-26.1	-40.4	-10.2	
S11		CU-P280H6	105.2	111.0	5.8	18.6	27.5	31.3	30.8	28.1	21.6	13.0	3.3	-4.4	-26.9	-40.4	-5.0	
S12		CU-P280H6	105.7	111.5	5.8	18.5	27.5	31.2	30.7	27.9	21.4	12.7	2.8	-4.6	-27.1	-40.5	-5.2	
S13		PUZG-MP5MLA	106.2	111.4	5.2	14.3	23.2	21.3	24.1	17.6	11.2	1.3	-12.0	-12.1	-25.5	-40.5	-12.7	
S14		MPUZ-RP112HA7	86.9	86.9	0.01	21.6	29.9	36.0	35.9	37.9	33.5	28.5	15.7	3.8	-7.4	-38.8	3.2	
S15		RZZP280CG	88.3	88.3	0.01	33.3	42.2	47.4	49.4	50.0	46.9	41.2	31.1	16.2	-6.9	-38.9	15.6	
S16		RZZP280CG	87.6	87.6	0.01	33.3	42.2	47.4	49.4	50.1	47.1	41.4	31.4	16.3	-6.8	-38.9	15.8	
S17		RZYP280BB	89.0	89.0	0.01	29.8	39.2	44.9	47.4	46.5	43.4	36.7	26.2	13.2	-6.8	-39.0	12.6	
S18		RZYP280BB	88.3	88.3	0.01	29.8	39.2	44.9	47.5	46.6	43.6	36.9	26.5	13.4	-6.7	-38.9	12.8	
S19		CU-P280X4	89.7	89.7	0.01	29.3	35.3	46.0	44.5	45.3	38.3	33.6	27.3	11.6	-6.4	-39.1	11.0	
S20		CU-P280X4	89.1	89.1	0.005	29.4	35.3	46.1	44.6	45.4	38.4	33.9	27.6	11.7	-6.3	-39.0	11.2	
S21		RZRP112BC	89.8	89.8	0.01	18.2	31.0	34.7	39.1	39.1	34.9	25.5	14.8	4.8	-7.1	-39.1	4.2	
S22		RZRP112BC	90.5	90.5	0.01	18.2	31.0	34.7	39.1	39.1	34.9	25.5	14.8	4.7	-7.1	-39.1	4.1	
S23		RZRP112BC	91.2	91.2	0.01	18.2	31.0	34.7	39.1	39.2	34.9	25.5	14.9	4.6	-7.1	-39.2	4.1	
S24		RYP280B	92.6	92.6	0.001	24.2	32.8	36.3	50.6	37.8	40.4	38.6	36.3	12.5	-5.2	-39.3	11.9	
S25		RYP280B	92.0	92.0	0.001	24.3	32.9	36.4	50.8	38.0	40.7	38.9	36.8	12.7	-5.0	-39.3	12.1	

番号	騒音発生源	機番	直距離	回折距離	行路差	ｵｸﾀｰﾌﾞﾊﾞﾝﾄﾞ中心周波数別回折後騒音ﾚﾍﾞﾙ(dB)								合成騒音	回折減衰	距離減衰	等価騒音	等価騒音
			(m)	(m)	(m)	63	125	250	500	1000	2000	4000	8000	(dB)	(dB)	(dB)	ﾚﾍﾞﾙ(dB)	ﾚﾍﾞﾙ(dB)
S26	冷暖房	RYP280B	93.3	93.3	0.001	24.2	32.8	36.3	50.6	37.8	40.4	38.6	36.3	12.4	-5.2	-39.4	11.8	32.7
S27		RYP280B	92.7	92.7	0.001	24.3	32.9	36.4	50.8	38.0	40.7	38.9	36.8	12.6	-5.0	-39.3	12.0	
S28		RZZP224CJ	93.4	93.4	0.01	30.8	40.7	46.0	48.0	48.2	44.7	37.5	27.1	13.9	-6.6	-39.4	13.4	
S29		RZYP280CA	94.8	94.8	0.01	29.8	39.2	44.9	47.4	46.6	43.5	36.8	31.3	12.7	-6.8	-39.5	12.2	
S30		RZYP280CA	94.2	94.2	0.01	29.8	39.2	45.0	47.5	46.7	43.7	37.0	31.6	12.9	-6.7	-39.5	12.3	
S31		CU-P45X4S	99.3	99.3	0.02	16.4	24.2	32.2	34.4	34.2	28.6	19.8	9.2	-0.8	-7.9	-39.9	-1.4	
R1	冷凍冷蔵	MCF-104NU	70.3	70.4	0.1	28.7	30.9	39.2	46.1	49.5	41.7	34.0	24.9	15.0	-0.5	-36.9	15.0	
R2		MCF-104NU	71.1	71.1	0.1	28.7	30.9	39.2	46.1	49.5	41.7	34.0	24.9	14.9	-0.5	-37.0	14.9	
R3		MCF-103NU	71.1	71.1	0.01	26.8	28.7	35.4	40.9	42.5	34.0	25.2	8.7	8.7	-6.8	-37.0	8.7	
R4		MCF-103NU	71.8	71.8	0.01	26.8	28.7	35.4	40.9	42.5	34.0	25.2	8.8	8.6	-6.8	-37.1	8.6	
R5		MCF-103NU	71.7	71.7	0.01	26.7	28.6	35.3	40.8	42.3	33.7	24.9	8.3	8.5	-6.9	-37.1	8.5	
R6		MCF-103NU	72.4	72.4	0.01	26.7	28.6	35.3	40.8	42.4	33.7	24.9	8.3	8.4	-6.9	-37.2	8.4	
R7		MCF-103NU	72.4	72.4	0.01	26.7	28.5	35.2	40.6	42.2	33.5	24.6	7.9	8.2	-7.1	-37.2	8.2	
R8		MCF-103NU	73.0	73.0	0.01	26.7	28.5	35.2	40.6	42.2	33.5	24.6	7.9	8.2	-7.1	-37.3	8.2	
R9		MCF-150NU	73.1	73.1	0.01	33.9	36.7	44.0	48.8	47.2	43.7	39.1	27.9	15.6	-3.1	-37.3	15.6	
R10		MCF-150NU	73.8	73.8	0.01	33.7	36.5	43.7	48.5	46.7	43.0	38.2	27.3	15.1	-3.6	-37.4	15.1	
R11		MCF-150NU	74.6	74.6	0.005	33.7	36.5	43.7	48.4	46.6	42.9	38.1	27.2	14.9	-3.6	-37.5	14.9	
R12		MCF-150NU	74.5	74.5	0.003	33.6	36.4	43.5	48.2	46.3	42.5	37.4	26.3	14.6	-3.9	-37.4	14.6	
R13		MCF-150NU	75.1	75.2	0.003	33.6	36.4	43.5	48.2	46.3	42.4	37.4	26.3	14.5	-3.9	-37.5	14.5	
R14		OCU-KS800VFS	75.9	75.9	0.002	36.6	44.6	45.4	48.1	47.1	42.9	38.2	28.3	15.6	-5.8	-37.6	15.6	
F1	給排気口	FY-24CG6	66.0	66.0	0.01	-	-	-	-	-	-	-	-	-7.3	-6.5	-36.4	-7.9	
F2		FY-24CK6	68.0	68.0	0.01	-	-	-	-	-	-	-	-	-11.8	-6.7	-36.6	-12.4	
F3		FY-24C6	69.8	69.9	0.01	-	-	-	-	-	-	-	-	-16.7	-6.8	-36.9	-17.3	
F4		VD-23ZXP5-X	76.8	76.9	0.02	-	-	-	-	-	-	-	-	-1.2	-7.5	-37.7	-1.8	
F5		BFS-90SC	64.2	-	-	-	-	-	-	-	-	-	-	18.8	-	-36.2	18.3	
F6		FY-30SF2	65.0	-	-	-	-	-	-	-	-	-	-	0.7	-	-36.3	0.2	
F7		FY-27B3	69.3	-	-	-	-	-	-	-	-	-	-	-5.8	-	-36.8	-6.4	
F8		FY-27B3	70.4	-	-	-	-	-	-	-	-	-	-	-5.9	-	-36.9	-6.5	
F9		FY-30SF2	92.2	93.7	1.5	-	-	-	-	-	-	-	-	-22.8	-20.5	-39.3	-23.3	
F10		FY-32BK2H	74.1	-	-	-	-	-	-	-	-	-	-	4.6	-	-37.4	4.0	
F11		FY-32BK2H	76.9	-	-	-	-	-	-	-	-	-	-	4.3	-	-37.7	3.7	
F12		FY-38B3H	80.3	-	-	-	-	-	-	-	-	-	-	4.9	-	-38.1	4.3	
F13		FY-38B3H	86.5	-	-	-	-	-	-	-	-	-	-	4.3	-	-38.7	3.7	
F14		FY-32BK2H	88.6	-	-	-	-	-	-	-	-	-	-	3.1	-	-38.9	2.5	
F15		FY-32BK2H	90.0	-	-	-	-	-	-	-	-	-	-	2.9	-	-39.1	2.3	
F16		FY-38B3H	100.8	100.9	0.03	-	-	-	-	-	-	-	-	-4.9	-7.8	-40.1	-5.5	
F17		BFS-350TB-60	104.0	106.0	1.9	-	-	-	-	-	-	-	-	-0.8	-21.4	-40.3	-1.3	
F18		BFS-350TB-60	104.5	106.4	1.9	-	-	-	-	-	-	-	-	-1.0	-21.6	-40.4	-1.5	
F19		FY-38B3H	104.0	104.1	0.04	-	-	-	-	-	-	-	-	-5.3	-8.0	-40.3	-5.9	
C	ｷｭｰﾋﾞｸﾙ	Cubic	63.3	-	-	-	-	-	-	-	-	-	-	6.9	-	-36.0	6.9	

変動騒音

番号	騒音発生源	場所	直距離	回折距離	行路差	ｵｸﾀｰﾌﾞﾊﾞﾝﾄﾞ中心周波数別回折後騒音ﾚﾍﾞﾙ(dB)								合成騒音	回折減衰	距離減衰	等価騒音	等価騒音
			(m)	(m)	(m)	63	125	250	500	1000	2000	4000	8000	(dB)	(dB)	(dB)	ﾚﾍﾞﾙ(dB)	ﾚﾍﾞﾙ(dB)
N1	荷さばき作業	荷さばき①	77.7	82.5	4.8	-	-	-	-	-	-	-	-	0.5	-32.7	-37.8	-14.6	14.0
N2			80.0	84.6	4.7	-	-	-	-	-	-	-	-	0.4	-32.6	-38.1	-14.2	
N3			81.6	86.3	4.6	-	-	-	-	-	-	-	-	-0.1	-32.8	-38.2	-14.2	
N4		荷さばき②	86.0	87.8	1.7	-	-	-	-	-	-	-	-	2.7	-29.6	-38.7	-13.4	
H	廃棄物収集作業	荷さばき①	78.6	81.1	2.5	-	-	-	-	-	-	-	-	26.3	-25.8	-37.9	13.0	
K1	後進警報ﾌﾞｻﾞｰ		79.7	82.6	2.9	-	-	-	-	-	-	-	-	21.4	-30.6	-38.0	-5.4	
K2			82.1	84.8	2.7	-	-	-	-	-	-	-	-	21.4	-30.3	-38.3	-6.2	
K3			83.7	86.4	2.7	-	-	-	-	-	-	-	-	21.4	-30.2	-38.5	-5.8	
K4		荷さばき②	86.9	88.2	1.3	-	-	-	-	-	-	-	-	22.7	-28.5	-38.8	-6.4	
I1	ｱｲﾄﾞﾘﾝｸﾞ	荷さばき①	78.7	82.2	3.5	-	-	-	-	-	-	-	-	17.3	-31.4	-37.9	-4.3	
I2			80.9	84.3	3.4	-	-	-	-	-	-	-	-	17.2	-31.2	-38.2	-2.6	
I3			82.7	86.1	3.3	-	-	-	-	-	-	-	-	17.2	-31.1	-38.4	-2.7	
I4			78.7	82.2	3.5	-	-	-	-	-	-	-	-	12.0	-31.4	-37.9	0.5	
I5			80.9	84.3	3.4	-	-	-	-	-	-	-	-	11.9	-31.2	-38.2	-4.2	
I6			82.7	86.1	3.3	-	-	-	-	-	-	-	-	11.9	-31.1	-38.4	-3.7	
I7		荷さばき②	86.4	87.8	1.4	-	-	-	-	-	-	-	-	13.8	-28.8	-38.7	-2.4	

D2地点(昼間)における等価騒音レベル=34.0dB

⑨A1地点(夜間)における予測結果

定常騒音

番号	騒音発生源	機番	直距離	回折距離	行路差	ｵｸﾀｰﾌﾞﾊﾞﾝﾄﾞ中心周波数別回折後騒音ﾚﾍﾞﾙ(dB)								合成騒音	回折減衰	距離減衰	等価騒音	等価騒音
			(m)	(m)	(m)	63	125	250	500	1000	2000	4000	8000	(dB)	(dB)	(dB)	ﾚﾍﾞﾙ(dB)	ﾚﾍﾞﾙ(dB)
R1	冷凍冷蔵	MCF-104NU	22.5	23.6	1.1	21.7	21.5	26.2	29.1	28.3	17.5	6.8	-5.3	6.5	-19.0	-27.0	6.5	20.6
R2		MCF-104NU	21.8	23.0	1.1	21.7	21.4	26.1	29.0	28.2	17.4	6.7	-5.4	6.7	-19.0	-26.8	6.7	
R3		MCF-103NU	23.1	24.5	1.5	21.1	21.1	25.1	28.0	27.2	16.4	5.7	-12.4	5.3	-20.0	-27.3	5.3	
R4		MCF-103NU	22.5	24.0	1.5	21.0	21.1	25.0	27.9	27.1	16.3	5.6	-12.5	5.4	-20.1	-27.1	5.4	
R5		MCF-103NU	23.7	25.2	1.5	21.0	21.0	25.0	27.8	27.0	16.2	5.5	-12.6	4.8	-20.2	-27.5	4.8	
R6		MCF-103NU	23.2	24.7	1.5	20.9	20.9	24.9	27.8	27.0	16.2	5.4	-12.7	5.0	-20.2	-27.3	5.0	
R7		MCF-103NU	24.5	26.1	1.6	20.9	20.8	24.8	27.7	26.9	16.1	5.4	-12.8	4.4	-20.3	-27.8	4.4	
R8		MCF-103NU	24.0	25.6	1.6	20.8	20.7	24.7	27.6	26.8	16.0	5.3	-12.8	4.5	-20.4	-27.6	4.5	
R9		MCF-150NU	25.6	26.9	1.4	27.2	27.8	31.8	33.2	27.9	20.6	11.9	-3.3	9.2	-18.6	-28.1	9.2	
R10		MCF-150NU	26.5	27.9	1.4	27.1	27.6	31.6	33.0	27.7	20.4	11.7	-3.4	8.7	-18.8	-28.5	8.7	
R11		MCF-150NU	26.0	27.5	1.5	27.0	27.6	31.6	32.9	27.6	20.3	11.6	-3.5	8.8	-18.9	-28.3	8.8	
R12		MCF-150NU	27.3	28.8	1.5	27.0	27.5	31.5	32.9	27.6	20.2	11.5	-3.6	8.3	-18.9	-28.7	8.3	
R13		MCF-150NU	26.8	28.4	1.5	27.0	27.4	31.4	32.8	27.5	20.2	11.5	-3.6	8.4	-19.0	-28.6	8.4	
R14		OCU-KS800VFS	28.9	30.5	1.7	30.2	36.0	34.0	33.9	30.1	23.3	16.1	4.0	11.3	-18.5	-29.2	11.3	
C	ｷｭｰﾋﾞｸﾙ	Cubic	23.3	-	-	-	-	-	-	-	-	-	-	15.6	-	-27.3	15.6	

A1地点(夜間)における等価騒音レベル=20.6dB

⑩A2地点(夜間)における予測結果

定常騒音

番号	騒音発生源	機番	直距離	回折距離	行路差	ｵｸﾀｰﾌﾞﾊﾞﾝﾄﾞ中心周波数別回折後騒音ﾚﾍﾞﾙ(dB)								合成騒音	回折減衰	距離減衰	等価騒音	等価騒音
			(m)	(m)	(m)	63	125	250	500	1000	2000	4000	8000	(dB)	(dB)	(dB)	ﾚﾍﾞﾙ(dB)	ﾚﾍﾞﾙ(dB)
R1	冷凍冷蔵	MCF-104NU	21.8	22.2	0.4	23.9	24.3	30.2	34.0	33.2	22.3	11.6	-0.5	11.2	-14.5	-26.8	11.2	
R2		MCF-104NU	21.2	21.6	0.4	23.9	24.2	30.1	33.9	33.1	22.2	11.5	-0.6	11.4	-14.6	-26.5	11.4	
R3		MCF-103NU	22.6	23.1	0.5	23.3	23.9	29.1	32.3	31.5	20.7	10.0	-8.1	9.5	-16.0	-27.1	9.5	
R4		MCF-103NU	22.0	22.6	0.6	23.2	23.9	29.0	32.2	31.4	20.6	9.9	-8.2	9.6	-16.1	-26.9	9.6	
R5		MCF-103NU	23.3	23.8	0.6	23.2	23.8	29.0	32.1	31.3	20.5	9.8	-8.3	9.1	-16.1	-27.3	9.1	
R6		MCF-103NU	22.7	23.3	0.6	23.2	23.8	28.9	32.0	31.2	20.4	9.7	-8.4	9.2	-16.2	-27.1	9.2	
R7		MCF-103NU	24.0	24.6	0.6	23.1	23.7	28.9	32.0	31.2	20.3	9.6	-8.5	8.6	-16.3	-27.6	8.6	
R8		MCF-103NU	23.5	24.1	0.6	23.1	23.7	28.8	31.9	31.1	20.3	9.6	-8.6	8.7	-16.3	-27.4	8.7	
R9		MCF-150NU	25.0	25.5	0.5	29.5	30.7	35.9	37.8	32.5	25.2	16.5	1.4	13.6	-14.5	-28.0	13.6	

番号	騒音発生源	機番	直距離	回折距離	行路差	ｵｸﾀｰﾌﾞﾊﾞﾝﾄﾞ中心周波数別回折後騒音ﾚﾍﾞﾙ(dB)								合成騒音	回折減衰	距離減衰	等価騒音	等価騒音
			(m)	(m)	(m)	63	125	250	500	1000	2000	4000	8000	(dB)	(dB)	(dB)	ﾚﾍﾞﾙ(dB)	ﾚﾍﾞﾙ(dB)
R10	冷凍冷蔵	MCF-150NU	26.0	26.5	0.5	29.4	30.6	35.8	37.6	32.3	25.0	16.3	1.2	13.1	-14.6	-28.3	13.1	24.0
R11		MCF-150NU	25.5	26.0	0.5	29.4	30.6	35.7	37.5	32.2	24.9	16.2	1.1	13.2	-14.7	-28.1	13.2	
R12		MCF-150NU	26.8	27.3	0.5	29.3	30.5	35.7	37.5	32.2	24.8	16.1	1.0	12.7	-14.8	-28.6	12.7	
R13		MCF-150NU	26.3	26.8	0.5	29.3	30.5	35.7	37.4	32.1	24.8	16.1	1.0	12.8	-14.8	-28.4	12.8	
R14		OCU-KS800VFS	28.4	29.0	0.6	32.6	39.2	38.3	38.3	34.5	27.7	20.5	8.4	15.3	-14.7	-29.1	15.3	
C	ｷｭｰﾋﾞｸﾙ	Cubic	22.6	-	-	-	-	-	-	-	-	-	-	15.8	-	-27.1	15.8	

A2地点(夜間)における等価騒音レベル=24.0dB

⑪B1地点(夜間)における予測結果

定常騒音

番号	騒音発生源	機番	直距離	回折距離	行路差	ｵｸﾀｰﾌﾞﾊﾞﾝﾄﾞ中心周波数別回折後騒音ﾚﾍﾞﾙ(dB)								合成騒音	回折減衰	距離減衰	等価騒音	等価騒音
			(m)	(m)	(m)	63	125	250	500	1000	2000	4000	8000	(dB)	(dB)	(dB)	ﾚﾍﾞﾙ(dB)	ﾚﾍﾞﾙ(dB)
R1	冷凍冷蔵	MCF-104NU	29.8	30.9	1.2	21.6	21.4	26.1	29.0	28.2	17.3	6.6	-5.5	3.9	-19.1	-29.5	3.9	18.9
R2		MCF-104NU	28.9	30.0	1.1	21.7	21.4	26.2	29.1	28.3	17.5	6.7	-5.4	4.3	-19.0	-29.2	4.3	
R3		MCF-103NU	29.2	30.6	1.4	21.2	21.4	25.4	28.3	27.5	16.7	5.9	-12.2	3.5	-19.7	-29.3	3.5	
R4		MCF-103NU	28.4	29.7	1.3	21.3	21.4	25.5	28.3	27.5	16.7	6.0	-12.1	3.8	-19.7	-29.1	3.8	
R5		MCF-103NU	29.0	30.4	1.4	21.2	21.4	25.4	28.2	27.4	16.6	5.9	-12.2	3.5	-19.8	-29.3	3.5	
R6		MCF-103NU	28.2	29.5	1.3	21.3	21.4	25.4	28.3	27.5	16.7	6.0	-12.1	3.8	-19.7	-29.0	3.8	
R7		MCF-103NU	28.8	30.2	1.4	21.2	21.3	25.3	28.2	27.4	16.6	5.9	-12.2	3.5	-19.8	-29.2	3.5	
R8		MCF-103NU	27.9	29.3	1.4	21.2	21.4	25.4	28.3	27.5	16.7	6.0	-12.2	3.9	-19.7	-28.9	3.9	
R9		MCF-150NU	28.8	30.0	1.2	27.6	28.3	32.5	33.9	28.6	21.2	12.5	-2.6	8.8	-18.0	-29.2	8.8	
R10		MCF-150NU	28.8	30.0	1.2	27.6	28.3	32.4	33.8	28.5	21.2	12.5	-2.6	8.8	-18.0	-29.2	8.8	
R11		MCF-150NU	27.8	29.0	1.2	27.6	28.3	32.5	33.9	28.6	21.3	12.6	-2.5	9.2	-17.9	-28.9	9.2	
R12		MCF-150NU	28.6	29.9	1.2	27.5	28.3	32.4	33.8	28.5	21.2	12.5	-2.6	8.8	-18.0	-29.1	8.8	
R13		MCF-150NU	27.8	29.0	1.2	27.6	28.3	32.5	33.9	28.6	21.3	12.6	-2.5	9.2	-17.9	-28.9	9.2	
R14		OCU-KS800VFS	28.4	29.7	1.3	30.9	37.1	35.1	35.0	31.2	24.4	17.2	5.1	12.5	-17.4	-29.1	12.5	
C	ｷｭｰﾋﾞｸﾙ	Cubic	36.2	36.4	0.2	-	-	-	-	-	-	-	-	-2.8	-14.5	-31.2	-2.8	

B1地点(夜間)における等価騒音レベル=18.9dB

⑫B2地点(夜間)における予測結果

定常騒音

番号	騒音発生源	機番	直距離	回折距離	行路差	ｵｸﾀｰﾌﾞﾊﾞﾝﾄﾞ中心周波数別回折後騒音ﾚﾍﾞﾙ(dB)								合成騒音	回折減衰	距離減衰	等価騒音	等価騒音
			(m)	(m)	(m)	63	125	250	500	1000	2000	4000	8000	(dB)	(dB)	(dB)	ﾚﾍﾞﾙ(dB)	ﾚﾍﾞﾙ(dB)
R1	冷凍冷蔵	MCF-104NU	29.3	29.7	0.4	23.9	24.2	30.1	33.8	33.0	22.2	11.5	-0.6	8.5	-14.6	-29.3	8.5	23.1
R2		MCF-104NU	28.4	28.7	0.4	23.9	24.3	30.2	34.0	33.2	22.4	11.6	-0.5	8.9	-14.5	-29.1	8.9	
R3		MCF-103NU	28.8	29.3	0.5	23.4	24.2	29.4	32.7	31.9	21.1	10.4	-7.7	7.7	-15.6	-29.2	7.7	
R4		MCF-103NU	28.0	28.5	0.5	23.5	24.2	29.4	32.8	32.0	21.2	10.5	-7.7	8.0	-15.5	-28.9	8.0	
R5		MCF-103NU	28.6	29.1	0.5	23.4	24.1	29.3	32.7	31.9	21.1	10.4	-7.8	7.7	-15.6	-29.1	7.7	
R6		MCF-103NU	27.7	28.2	0.5	23.5	24.2	29.4	32.8	31.9	21.1	10.4	-7.7	8.1	-15.6	-28.9	8.1	
R7		MCF-103NU	28.4	28.9	0.5	23.4	24.1	29.3	32.7	31.8	21.0	10.3	-7.8	7.8	-15.7	-29.1	7.8	
R8		MCF-103NU	27.5	28.0	0.5	23.4	24.2	29.4	32.7	31.9	21.1	10.4	-7.7	8.1	-15.6	-28.8	8.1	
R9		MCF-150NU	28.3	28.7	0.4	29.8	31.2	36.5	38.7	33.4	26.1	17.4	2.3	13.2	-13.7	-29.0	13.2	
R10		MCF-150NU	28.3	28.7	0.4	29.8	31.1	36.5	38.7	33.4	26.1	17.3	2.2	13.2	-13.8	-29.0	13.2	
R11		MCF-150NU	27.3	27.7	0.4	29.9	31.2	36.6	38.8	33.5	26.2	17.5	2.4	13.6	-13.7	-28.7	13.6	
R12		MCF-150NU	28.2	28.6	0.4	29.8	31.1	36.5	38.7	33.4	26.0	17.3	2.2	13.2	-13.8	-29.0	13.2	
R13		MCF-150NU	27.3	27.7	0.4	29.8	31.2	36.5	38.8	33.5	26.2	17.4	2.3	13.6	-13.7	-28.7	13.6	
R14		OCU-KS800VFS	28.0	28.4	0.4	33.1	39.9	39.2	39.7	35.9	29.1	21.9	9.8	16.4	-13.6	-28.9	16.4	
C	ｷｭｰﾋﾞｸﾙ	Cubic	35.8	35.8	0.04	-	-	-	-	-	-	-	-	2.3	-9.5	-31.1	2.3	

B2地点(夜間)における等価騒音レベル=23.1dB

⑬C1地点(夜間)における予測結果

定常騒音

番号	騒音発生源	機番	直距離	回折距離	行路差	ｵｸﾀｰﾌﾞﾊﾞﾝﾄﾞ中心周波数別回折後騒音ﾚﾍﾞﾙ(dB)								合成騒音	回折減衰	距離減衰	等価騒音	等価騒音
			(m)	(m)	(m)	63	125	250	500	1000	2000	4000	8000	(dB)	(dB)	(dB)	ﾚﾍﾞﾙ(dB)	ﾚﾍﾞﾙ(dB)
R1	冷凍冷蔵	MCF-104NU	135.4	135.4	0.02	26.4	27.7	34.7	39.9	41.2	32.2	22.9	11.8	2.0	-7.9	-42.6	2.0	15.6
R2		MCF-104NU	136.3	136.3	0.02	26.4	27.6	34.7	39.9	41.1	32.1	22.7	11.6	1.8	-8.0	-42.7	1.8	
R3		MCF-103NU	134.9	135.0	0.1	25.9	27.5	33.7	38.6	39.4	29.9	19.7	1.6	0.5	-9.4	-42.6	0.5	
R4		MCF-103NU	135.8	135.8	0.1	25.9	27.4	33.7	38.6	39.4	29.8	19.7	1.6	0.4	-9.5	-42.7	0.4	
R5		MCF-103NU	134.6	134.7	0.1	25.9	27.5	33.7	38.6	39.4	29.9	19.7	1.6	0.5	-9.4	-42.6	0.5	
R6		MCF-103NU	135.5	135.5	0.1	25.9	27.4	33.7	38.6	39.4	29.8	19.7	1.5	0.4	-9.5	-42.6	0.4	
R7		MCF-103NU	134.3	134.4	0.1	25.9	27.5	33.7	38.6	39.4	29.9	19.7	1.6	0.5	-9.4	-42.6	0.5	
R8		MCF-103NU	135.2	135.2	0.1	25.9	27.4	33.7	38.5	39.4	29.8	19.6	1.5	0.4	-9.5	-42.6	0.4	
R9		MCF-150NU	134.0	134.1	0.02	32.4	34.7	41.2	44.9	41.7	36.2	28.8	14.7	5.8	-7.6	-42.5	5.8	
R10		MCF-150NU	133.6	133.6	0.02	32.4	34.7	41.2	44.9	41.7	36.2	28.9	14.7	5.8	-7.6	-42.5	5.8	
R11		MCF-150NU	134.5	134.5	0.02	32.4	34.6	41.1	44.9	41.6	36.1	28.7	14.5	5.7	-7.7	-42.6	5.7	
R12		MCF-150NU	133.3	133.3	0.02	32.4	34.7	41.2	44.9	41.7	36.2	28.8	14.7	5.9	-7.6	-42.5	5.9	
R13		MCF-150NU	134.1	134.2	0.02	32.4	34.6	41.1	44.9	41.6	36.1	28.7	14.5	5.7	-7.7	-42.6	5.7	
R14		OCU-KS800VFS	132.7	132.7	0.03	35.7	43.4	43.8	45.9	43.9	38.7	32.6	20.8	8.4	-8.1	-42.5	8.4	
C	ｷｭｰﾋﾞｸﾙ	Cubic	132.6	132.6	0.003	-	-	-	-	-	-	-	-	-3.3	-3.8	-42.5	-3.3	

C1地点(夜間)における等価騒音レベル=15.6dB

⑭C2地点(夜間)における予測結果

定常騒音

番号	騒音発生源	機番	直距離	回折距離	行路差	ｵｸﾀｰﾌﾞﾊﾞﾝﾄﾞ中心周波数別回折後騒音ﾚﾍﾞﾙ(dB)								合成騒音	回折減衰	距離減衰	等価騒音	等価騒音
			(m)	(m)	(m)	63	125	250	500	1000	2000	4000	8000	(dB)	(dB)	(dB)	ﾚﾍﾞﾙ(dB)	ﾚﾍﾞﾙ(dB)
R1	冷凍冷蔵	MCF-104NU	135.3	135.3	0.002	27.0	28.5	35.9	41.5	43.4	35.2	26.9	17.0	3.9	-6.0	-42.6	3.9	17.3
R2		MCF-104NU	136.2	136.2	0.002	27.0	28.5	35.8	41.5	43.4	35.1	26.8	16.8	3.8	-6.0	-42.7	3.8	
R3		MCF-103NU	134.8	134.9	0.02	26.5	28.3	34.8	40.1	41.5	32.5	23.3	6.3	2.2	-7.7	-42.6	2.2	
R4		MCF-103NU	135.7	135.7	0.02	26.5	28.3	34.8	40.1	41.4	32.5	23.3	6.3	2.2	-7.7	-42.7	2.2	
R5		MCF-103NU	134.5	134.6	0.02	26.5	28.3	34.8	40.1	41.5	32.5	23.3	6.3	2.2	-7.7	-42.6	2.2	
R6		MCF-103NU	135.4	135.4	0.02	26.5	28.3	34.8	40.1	41.4	32.5	23.3	6.3	2.2	-7.7	-42.6	2.2	
R7		MCF-103NU	134.2	134.2	0.02	26.5	28.3	34.8	40.1	41.5	32.5	23.3	6.3	2.3	-7.7	-42.6	2.3	
R8		MCF-103NU	135.1	135.1	0.02	26.5	28.3	34.8	40.1	41.4	32.5	23.3	6.3	2.2	-7.7	-42.6	2.2	
R9		MCF-150NU	133.9	133.9	0.002	33.0	35.5	42.3	46.5	43.9	39.2	32.9	20.0	7.6	-5.9	-42.5	7.6	
R10		MCF-150NU	133.5	133.5	0.002	33.0	35.5	42.4	46.5	43.9	39.2	32.9	20.0	7.6	-5.9	-42.5	7.6	
R11		MCF-150NU	134.4	134.4	0.002	33.0	35.5	42.3	46.5	43.9	39.1	32.8	19.8	7.5	-5.9	-42.6	7.5	
R12		MCF-150NU	133.2	133.2	0.002	33.0	35.5	42.4	46.5	43.9	39.2	32.9	20.0	7.6	-5.9	-42.5	7.6	
R13		MCF-150NU	134.0	134.0	0.002	33.0	35.5	42.3	46.5	43.9	39.1	32.8	19.9	7.5	-5.9	-42.5	7.5	
R14		OCU-KS800VFS	132.6	132.6	0.01	36.3	44.2	44.9	47.4	46.1	41.6	36.4	25.9	10.0	-6.5	-42.4	10.0	
C	ｷｭｰﾋﾞｸﾙ	Cubic	132.5	132.5	0.01	-	-	-	-	-	-	-	-	-1.8	-2.3	-42.4	-1.8	

C2地点(夜間)における等価騒音レベル=17.3dB

⑮D1地点(夜間)における予測結果

定常騒音

番号	騒音発生源	機番	直距離	回折距離	行路差	オクターブバンド中心周波数別回折後騒音レベル(dB)								合成騒音	回折減衰	距離減衰	等価騒音	等価騒音
			(m)	(m)	(m)	63	125	250	500	1000	2000	4000	8000	(dB)	(dB)	(dB)	レベル(dB)	レベル(dB)
R1	冷凍冷蔵	MCF-104NU	70.5	70.6	0.04	28.4	30.5	38.6	45.3	48.6	41.7	34.0	24.9	14.3	-1.2	-37.0	14.3	23.4
R2		MCF-104NU	71.3	71.3	0.04	28.4	30.5	38.6	45.3	48.6	41.7	34.0	24.9	14.2	-1.3	-37.1	14.2	
R3		MCF-103NU	71.2	71.3	0.02	26.4	28.2	34.7	39.9	41.1	32.1	22.8	5.6	7.5	-8.0	-37.1	7.5	
R4		MCF-103NU	71.9	71.9	0.02	26.4	28.2	34.7	39.9	41.2	32.1	22.8	5.6	7.4	-7.9	-37.1	7.4	
R5		MCF-103NU	71.8	71.9	0.03	26.3	28.0	34.5	39.7	40.8	31.7	22.3	4.8	7.2	-8.2	-37.1	7.2	
R6		MCF-103NU	72.5	72.5	0.03	26.3	28.0	34.5	39.7	40.9	31.7	22.3	4.8	7.1	-8.2	-37.2	7.1	
R7		MCF-103NU	72.5	72.6	0.03	26.2	27.9	34.3	39.4	40.5	31.3	21.8	4.1	6.8	-8.5	-37.2	6.8	
R8		MCF-103NU	73.2	73.2	0.03	26.2	27.9	34.3	39.4	40.6	31.3	21.8	4.1	6.8	-8.5	-37.3	6.8	
R9		MCF-150NU	73.3	73.3	0.001	33.4	36.0	43.0	47.5	45.3	41.1	35.5	23.6	13.9	-4.8	-37.3	13.9	
R10		MCF-150NU	74.0	74.0	0.001	33.2	35.7	42.7	47.0	44.6	40.1	34.2	21.7	13.3	-5.4	-37.4	13.3	
R11		MCF-150NU	74.8	74.8	0.001	33.2	35.7	42.7	47.0	44.5	40.0	34.1	21.6	13.1	-5.4	-37.5	13.1	
R12		MCF-150NU	74.7	74.7	0.002	33.1	35.6	42.4	46.6	44.1	39.4	33.2	20.3	12.8	-5.8	-37.5	12.8	
R13		MCF-150NU	75.3	75.3	0.002	33.1	35.6	42.4	46.6	44.1	39.4	33.2	20.3	12.7	-5.8	-37.5	12.7	
R14		OCU-KS800VFS	76.1	76.1	0.02	36.0	43.7	44.3	46.5	44.8	39.8	34.1	23.0	13.9	-7.5	-37.6	13.9	
C	ｷｭｰﾋﾞｸﾙ	Cubic	63.6	-	-	-	-	-	-	-	-	-	-	6.8	-	-36.1	6.8	

D1地点(夜間)における等価騒音レベル=23.4dB

⑯D2地点(夜間)における予測結果

定常騒音

番号	騒音発生源	機番	直距離	回折距離	行路差	オクターブバンド中心周波数別回折後騒音レベル(dB)								合成騒音	回折減衰	距離減衰	等価騒音	等価騒音
			(m)	(m)	(m)	63	125	250	500	1000	2000	4000	8000	(dB)	(dB)	(dB)	レベル(dB)	レベル(dB)
R1	冷凍冷蔵	MCF-104NU	70.3	70.4	0.1	28.7	30.9	39.2	46.1	49.5	41.7	34.0	24.9	15.0	-0.5	-36.9	15.0	24.8
R2		MCF-104NU	71.1	71.1	0.1	28.7	30.9	39.2	46.1	49.5	41.7	34.0	24.9	14.9	-0.5	-37.0	14.9	
R3		MCF-103NU	71.1	71.1	0.01	26.8	28.7	35.4	40.9	42.5	34.0	25.2	8.7	8.7	-6.8	-37.0	8.7	
R4		MCF-103NU	71.8	71.8	0.01	26.8	28.7	35.4	40.9	42.5	34.0	25.2	8.8	8.6	-6.8	-37.1	8.6	
R5		MCF-103NU	71.7	71.7	0.01	26.7	28.6	35.3	40.8	42.3	33.7	24.9	8.3	8.5	-6.9	-37.1	8.5	
R6		MCF-103NU	72.4	72.4	0.01	26.7	28.6	35.3	40.8	42.4	33.7	24.9	8.3	8.4	-6.9	-37.2	8.4	
R7		MCF-103NU	72.4	72.4	0.01	26.7	28.5	35.2	40.6	42.2	33.5	24.6	7.9	8.2	-7.1	-37.2	8.2	
R8		MCF-103NU	73.0	73.0	0.01	26.7	28.5	35.2	40.6	42.2	33.5	24.6	7.9	8.2	-7.1	-37.3	8.2	
R9		MCF-150NU	73.1	73.1	0.01	33.9	36.7	44.0	48.8	47.2	43.7	39.1	27.9	15.6	-3.1	-37.3	15.6	
R10		MCF-150NU	73.8	73.8	0.01	33.7	36.5	43.7	48.5	46.7	43.0	38.2	27.3	15.1	-3.6	-37.4	15.1	
R11		MCF-150NU	74.6	74.6	0.005	33.7	36.5	43.7	48.4	46.6	42.9	38.1	27.2	14.9	-3.6	-37.5	14.9	
R12		MCF-150NU	74.5	74.5	0.003	33.6	36.4	43.5	48.2	46.3	42.5	37.4	26.3	14.6	-3.9	-37.4	14.6	
R13		MCF-150NU	75.1	75.2	0.003	33.6	36.4	43.5	48.2	46.3	42.4	37.4	26.3	14.5	-3.9	-37.5	14.5	
R14		OCU-KS800VFS	75.9	75.9	0.002	36.6	44.6	45.4	48.1	47.1	42.9	38.2	28.3	15.6	-5.8	-37.6	15.6	
C	ｷｭｰﾋﾞｸﾙ	Cubic	63.3	-	-	-	-	-	-	-	-	-	-	6.9	-	-36.0	6.9	

D2地点(夜間)における等価騒音レベル=24.8dB

⑰a地点(夜間)における予測結果

定常騒音

番号	騒音発生源	機番	直距離	回折距離	行路差	オクターブバンド中心周波数別回折後騒音レベル(dB)								合成騒音	回折減衰	距離減衰	最大騒音
			(m)	(m)	(m)	63	125	250	500	1000	2000	4000	8000	(dB)	(dB)	(dB)	レベル(dB)
R1	冷凍冷蔵	MCF-104NU	21.2	22.9	1.7	20.6	19.8	24.3	27.2	26.4	15.6	4.9	-7.2	5.2	-20.8	-26.5	
R2		MCF-104NU	20.5	22.3	1.8	20.6	19.8	24.3	27.2	26.4	15.6	4.8	-7.3	5.4	-20.8	-26.3	
R3		MCF-103NU	21.7	23.8	2.1	20.1	19.6	23.5	26.4	25.6	14.8	4.1	-14.0	4.2	-21.5	-26.7	
R4		MCF-103NU	21.2	23.2	2.0	20.2	19.7	23.7	26.6	25.8	15.0	4.3	-13.8	4.7	-21.4	-26.5	
R5		MCF-103NU	22.4	24.4	2.1	20.1	19.6	23.6	26.5	25.7	14.9	4.2	-13.9	4.1	-21.5	-27.0	
R6		MCF-103NU	21.8	23.8	2.0	20.2	19.8	23.8	26.7	25.9	15.1	4.4	-13.8	4.5	-21.3	-26.8	
R7		MCF-103NU	23.1	25.1	2.0	20.2	19.7	23.7	26.6	25.8	15.0	4.2	-13.9	3.8	-21.4	-27.3	
R8		MCF-103NU	22.6	24.5	1.9	20.3	19.9	23.9	26.8	26.0	15.1	4.4	-13.7	4.2	-21.2	-27.1	
R9		MCF-150NU	24.1	25.9	1.7	26.6	26.8	30.8	32.2	26.9	19.6	10.9	-4.2	8.8	-19.6	-27.7	
R10		MCF-150NU	25.0	26.8	1.7	26.6	26.9	30.9	32.3	26.9	19.6	10.9	-4.2	8.5	-19.5	-28.0	
R11		MCF-150NU	24.6	26.2	1.6	26.8	27.2	31.1	32.5	27.2	19.9	11.2	-3.9	8.9	-19.3	-27.8	
R12		MCF-150NU	25.8	27.5	1.7	26.6	26.9	30.9	32.3	27.0	19.7	11.0	-4.1	8.3	-19.5	-28.2	
R13		MCF-150NU	25.3	26.9	1.6	26.8	27.2	31.2	32.6	27.3	19.9	11.2	-3.9	8.7	-19.2	-28.1	
R14		OCU-KS800VFS	27.3	29.1	1.7	30.1	35.9	33.9	33.8	30.0	23.1	15.9	3.8	11.7	-18.6	-28.7	11.7
C	ｷｭｰﾋﾞｸﾙ	Cubic	22.5	23.4	0.9	-	-	-	-	-	-	-	-	-4.2	-20.1	-27.0	-4.2

a地点(夜間)における最大騒音レベル=11.7dB

⑱b地点(夜間)における予測結果

定常騒音

番号	騒音発生源	機番	直距離	回折距離	行路差	オクターブバンド中心周波数別回折後騒音レベル(dB)								合成騒音	回折減衰	距離減衰	最大騒音
			(m)	(m)	(m)	63	125	250	500	1000	2000	4000	8000	(dB)	(dB)	(dB)	レベル(dB)
R1	冷凍冷蔵	MCF-104NU	24.1	27.9	3.8	17.8	16.5	21.0	23.9	23.0	12.2	1.5	-10.6	0.8	-24.1	-27.6	
R2		MCF-104NU	23.2	26.9	3.7	17.9	16.5	21.0	23.9	23.1	12.3	1.6	-10.5	1.1	-24.1	-27.3	
R3		MCF-103NU	23.4	27.4	4.0	17.6	16.7	20.7	23.6	22.8	12.0	1.2	-16.9	0.8	-24.4	-27.4	
R4		MCF-103NU	22.6	26.6	4.0	17.6	16.7	20.7	23.6	22.8	12.0	1.3	-16.8	1.1	-24.3	-27.1	
R5		MCF-103NU	23.1	27.1	4.0	17.6	16.7	20.7	23.6	22.8	12.0	1.2	-16.9	0.9	-24.4	-27.3	
R6		MCF-103NU	22.3	26.3	4.0	17.6	16.7	20.7	23.6	22.8	12.0	1.3	-16.8	1.2	-24.3	-27.0	
R7		MCF-103NU	22.9	26.9	4.0	17.6	16.7	20.7	23.6	22.8	12.0	1.2	-16.9	1.0	-24.4	-27.2	
R8		MCF-103NU	22.0	26.0	4.0	17.6	16.7	20.7	23.6	22.8	12.0	1.3	-16.8	1.3	-24.3	-26.9	
R9		MCF-150NU	22.9	26.7	3.8	23.8	23.5	27.5	28.9	23.5	16.2	7.5	-7.6	6.0	-22.9	-27.2	
R10		MCF-150NU	22.8	26.5	3.8	23.8	23.5	27.5	28.8	23.5	16.2	7.5	-7.6	6.0	-22.9	-27.1	
R11		MCF-150NU	21.8	25.5	3.7	23.9	23.5	27.5	28.9	23.6	16.3	7.6	-7.5	6.4	-22.8	-26.8	
R12		MCF-150NU	22.6	26.4	3.8	23.8	23.5	27.5	28.8	23.5	16.2	7.5	-7.6	6.0	-22.9	-27.1	
R13		MCF-150NU	21.8	25.5	3.7	23.9	23.5	27.5	28.9	23.6	16.3	7.6	-7.5	6.4	-22.8	-26.8	
R14		OCU-KS800VFS	22.4	26.2	3.9	27.2	32.4	30.3	30.2	26.4	19.6	12.4	0.3	9.9	-22.1	-27.0	9.9
C	ｷｭｰﾋﾞｸﾙ	Cubic	30.7	34.5	3.8	-	-	-	-	-	-	-	-	-13.4	-26.5	-29.7	-13.4

b地点(夜間)における最大騒音レベル=9.9dB

⑲c地点(夜間)における予測結果

定常騒音

番号	騒音発生源	機番	直距離	回折距離	行路差	オクターブバンド中心周波数別回折後騒音レベル(dB)								合成騒音	回折減衰	距離減衰	最大騒音
			(m)	(m)	(m)	63	125	250	500	1000	2000	4000	8000	(dB)	(dB)	(dB)	レベル(dB)
R1	冷凍冷蔵	MCF-104NU	95.2	95.3	0.1	25.4	26.3	32.8	37.4	37.9	27.8	17.1	5.0	2.2	-10.8	-39.6	
R2		MCF-104NU	96.1	96.2	0.1	25.4	26.3	32.8	37.3	37.8	27.7	16.9	4.8	2.0	-10.8	-39.7	
R3		MCF-103NU	94.6	94.8	0.2	25.0	26.2	32.0	36.4	36.6	25.9	15.2	-2.9	1.2	-11.8	-39.5	
R4		MCF-103NU	95.4	95.6	0.2	25.0	26.2	32.0	36.4	36.6	25.9	15.1	-3.0	1.1	-11.9	-39.6	
R5		MCF-103NU	94.2	94.4	0.2	25.0	26.2	32.1	36.4	36.7	26.0	15.3	-2.8	1.2	-11.8	-39.5	
R6		MCF-103NU	95.0	95.1	0.2	25.0	26.3	32.1	36.4	36.7	26.0	15.3	-2.8	1.2	-11.8	-39.6	

番号	騒音発生源	機番	直距離	回折距離	行路差	ｵｸﾀｰﾌﾞﾊﾞﾝﾄﾞ中心周波数別回折後騒音ﾚﾍﾞﾙ(dB)								合成騒音	回折減衰	距離減衰	最大騒音
			(m)	(m)	(m)	63	125	250	500	1000	2000	4000	8000	(dB)	(dB)	(dB)	ﾚﾍﾞﾙ(dB)
R7	冷凍冷蔵	MCF-103NU	93.7	93.9	0.2	25.1	26.3	32.2	36.5	36.8	26.2	15.5	-2.6	1.4	-11.7	-39.4	
R8		MCF-103NU	94.5	94.7	0.2	25.1	26.3	32.2	36.6	36.8	26.2	15.5	-2.6	1.4	-11.6	-39.5	
R9		MCF-150NU	93.4	93.4	0.1	31.6	33.5	39.6	42.7	38.8	32.5	23.8	8.7	6.7	-9.9	-39.4	
R10		MCF-150NU	92.8	92.9	0.1	31.6	33.6	39.7	42.9	39.1	32.8	24.2	9.0	7.0	-9.7	-39.3	
R11		MCF-150NU	93.6	93.7	0.1	31.7	33.6	39.7	42.9	39.1	32.9	24.2	9.1	6.9	-9.6	-39.4	
R12		MCF-150NU	92.4	92.4	0.1	31.7	33.7	39.8	43.1	39.3	33.1	24.6	9.4	7.2	-9.5	-39.3	
R13		MCF-150NU	93.2	93.2	0.1	31.7	33.7	39.9	43.1	39.3	33.1	24.6	9.5	7.1	-9.5	-39.4	
R14		OCU-KS800VFS	91.5	91.6	0.1	35.2	42.6	42.7	44.5	42.1	36.4	29.2	17.1	10.3	-9.5	-39.2	10.3
C	ｷｭｰﾋﾞｸﾙ	Cubic	93.5	93.6	0.1	-	-	-	-	-	-	-	-	-6.9	-10.4	-39.4	-6.9

c地点(夜間)における最大騒音レベル=10.3dB

②d地点(夜間)における予測結果

定常騒音

番号	騒音発生源	機番	直距離	回折距離	行路差	ｵｸﾀｰﾌﾞﾊﾞﾝﾄﾞ中心周波数別回折後騒音ﾚﾍﾞﾙ(dB)								合成騒音	回折減衰	距離減衰	最大騒音
			(m)	(m)	(m)	63	125	250	500	1000	2000	4000	8000	(dB)	(dB)	(dB)	ﾚﾍﾞﾙ(dB)
R1	冷凍冷蔵	MCF-104NU	49.6	49.9	0.3	24.4	24.9	31.0	35.1	34.7	23.8	13.1	1.0	5.3	-13.3	-33.9	
R2		MCF-104NU	50.6	50.9	0.3	24.4	24.9	30.9	35.0	34.5	23.7	13.0	0.9	5.0	-13.5	-34.1	
R3		MCF-103NU	49.2	49.6	0.4	23.9	24.8	30.1	33.9	33.1	22.3	11.6	-6.5	4.1	-14.5	-33.8	
R4		MCF-103NU	50.1	50.4	0.4	23.9	24.7	30.1	33.9	33.0	22.2	11.5	-6.6	3.9	-14.6	-34.0	
R5		MCF-103NU	49.0	49.3	0.4	23.9	24.8	30.1	33.9	33.1	22.3	11.6	-6.5	4.2	-14.5	-33.8	
R6		MCF-103NU	49.8	50.2	0.4	23.9	24.7	30.1	33.8	33.0	22.2	11.5	-6.6	3.9	-14.6	-34.0	
R7		MCF-103NU	48.8	49.1	0.4	23.9	24.7	30.1	33.9	33.1	22.3	11.6	-6.5	4.2	-14.6	-33.8	
R8		MCF-103NU	49.6	50.0	0.4	23.9	24.7	30.1	33.8	33.0	22.2	11.5	-6.6	4.0	-14.6	-33.9	
R9		MCF-150NU	48.7	50.2	1.5	27.0	27.5	31.5	32.9	27.6	20.3	11.6	-3.5	3.3	-18.9	-33.7	
R10		MCF-150NU	48.4	49.9	1.5	27.0	27.5	31.5	32.9	27.6	20.3	11.6	-3.6	3.4	-18.9	-33.7	
R11		MCF-150NU	49.3	50.8	1.5	27.0	27.5	31.5	32.9	27.5	20.2	11.5	-3.6	3.2	-18.9	-33.9	
R12		MCF-150NU	48.2	49.7	1.5	27.0	27.5	31.5	32.9	27.6	20.3	11.5	-3.6	3.4	-18.9	-33.7	
R13		MCF-150NU	49.1	50.6	1.5	27.0	27.5	31.5	32.8	27.5	20.2	11.5	-3.6	3.2	-19.0	-33.8	
R14		OCU-KS800VFS	47.9	49.5	1.5	30.4	36.3	34.3	34.2	30.4	23.6	16.4	4.3	7.2	-18.2	-33.6	7.2
C	ｷｭｰﾋﾞｸﾙ	Cubic	46.7	46.9	0.2	-	-	-	-	-	-	-	-	-3.2	-12.7	-33.4	-3.2

d地点(夜間)における最大騒音レベル=7.2dB

設備機器データ

S1、5、13

騒 音 分 析 成 績 書

機種：PU(Z)G-MP5MLA

（測定ポイント：吹出前 1m、高さ 1．5m）

ｸﾞﾗﾌ記号		ﾊﾞﾝﾄﾞHz								ｵｰﾊﾞｰｵｰﾙ値
		63	125	250	500	1000	2000	4000	8000	dB[A特性]
—○—	冷房	55.0	61.2	54.4	49.2	47.8	42.7	36.4	30.2	53
—●—	暖房	56.9	58.8	52.7	53.6	47.4	43.6	38.0	31.2	54

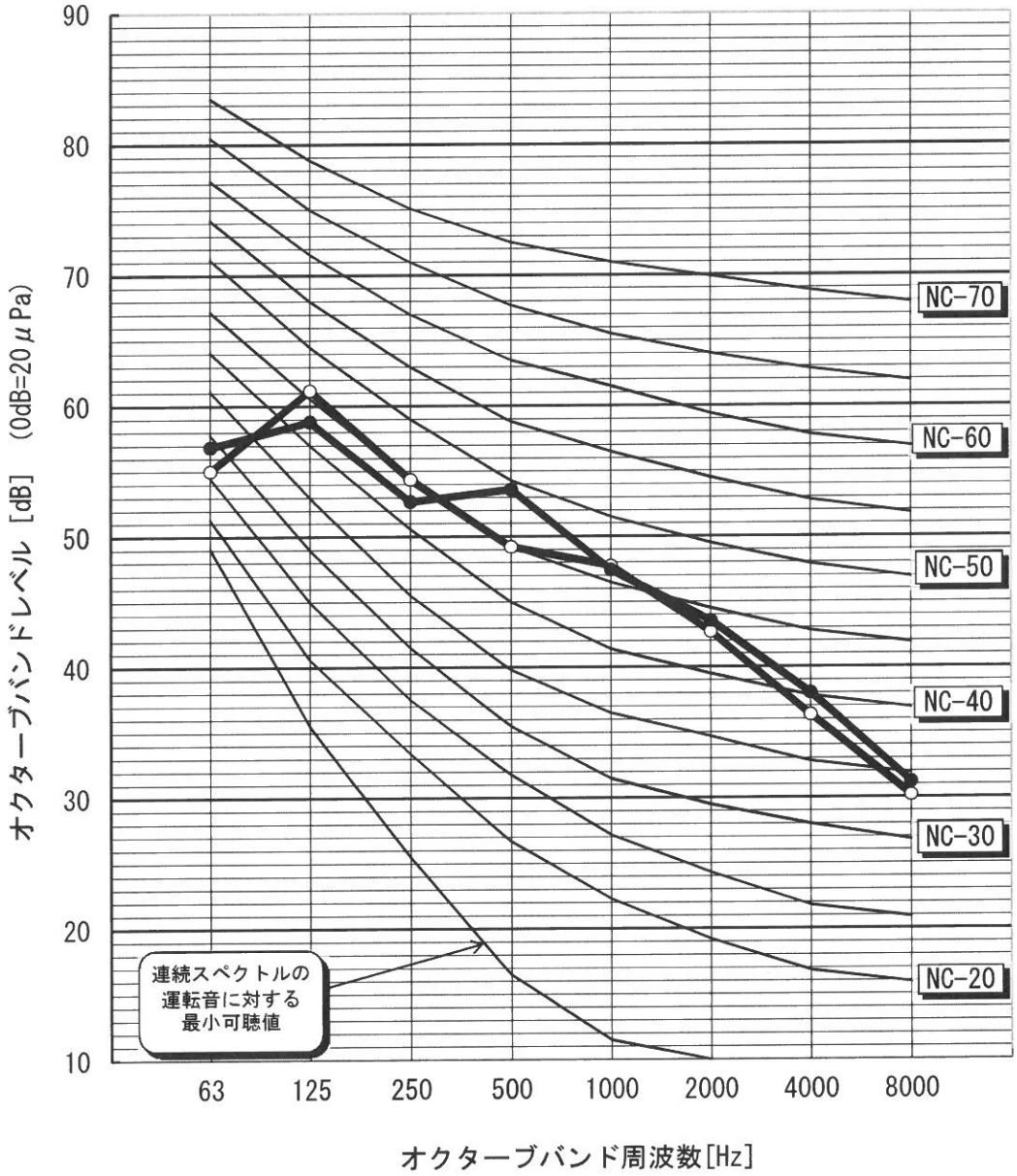

PUZGMP5MLA-NC

S2

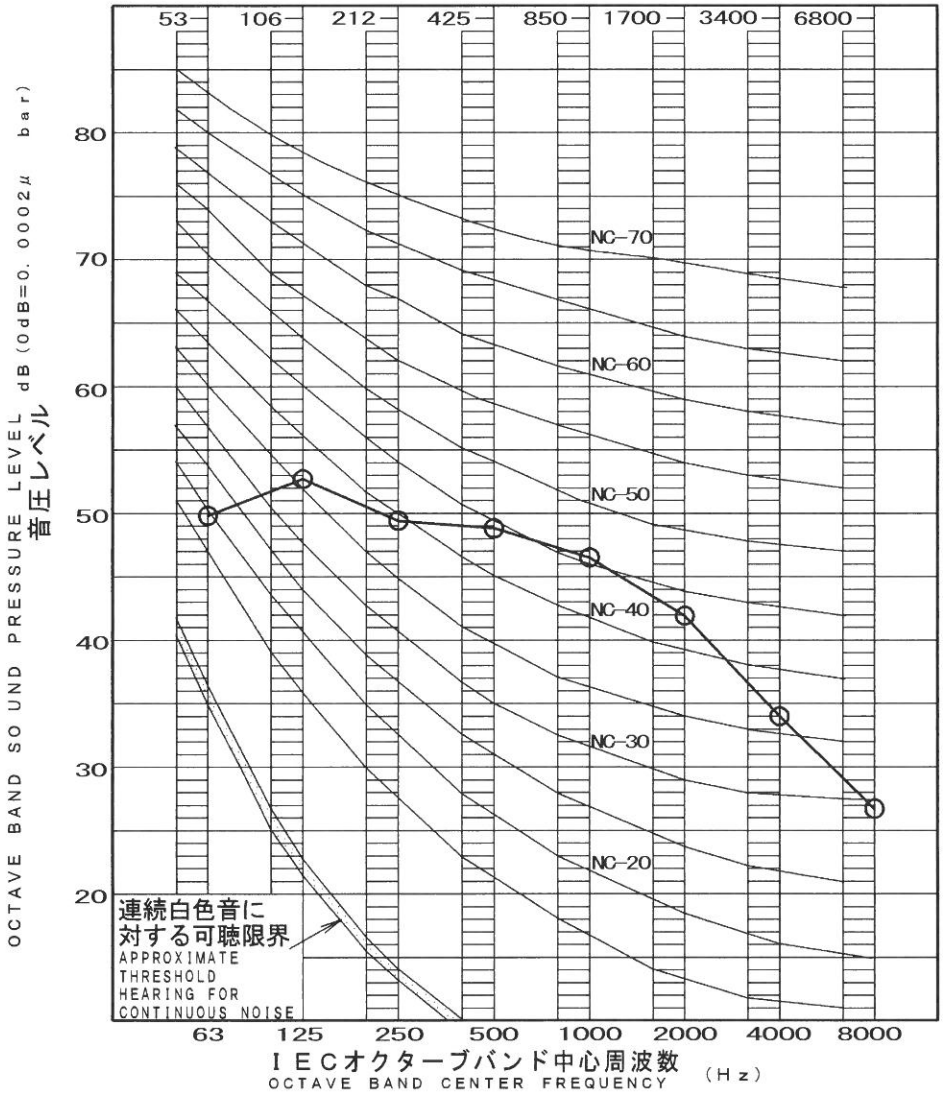

オーバーオール（ホン） OVER ALL (dB)

スケール SCALE	50Hz	60Hz
A	51	51
C	57	57

（暗騒音は補正済
B.G.N IS ALREADY RECTIFIED）

運転条件 OPERATING CONDITIONS

電　源
POWER SOURCE　200V 50/60Hz

ＪＩＳ標準［冷房］

測定場所 MEASURING PLACE

無響室値

注）運転音は、無響室換算した時の値です。
実際に据付けた状態で測定すると周囲の騒音や反射を受け、
表示値より大きくなるのが普通です。

NOTE : THE OPERATING SOUND IS MEASURED IN ANECHOIC CHAMBER.
IF IT IS MEASURED UNDER THE ACTUAL INSTALLATION CONDITIONS,
IT IS NORMALLY OVER THE SET VALUE DUE TO ENVIROMENTAL NOISE
AND SOUND REFLECTION.

マイクロホン位置 LOCATION OF MICROPHONE

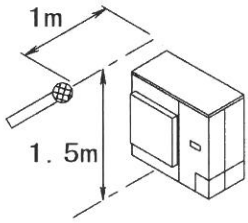

						名称 NAME	空冷ヒートポンプエアコン《セパレート形》室外ユニット RZRP112BC SOUND CURVE (COOLING) 運転音特性（冷房）				
受注番号 ORDER NO.		製作数 QUANT.		発行日 DATE	YR MO DA	尺度 SCALE		ダイキン工業株式会社 DAIKIN INDUSTRIES, LTD.	元図番 ORG DWG. NO	4D114568	A
			2					単位 UNIT	mm	図番 DWG. NO	4D114568A -RZRP112BC

第3角法

S3、4

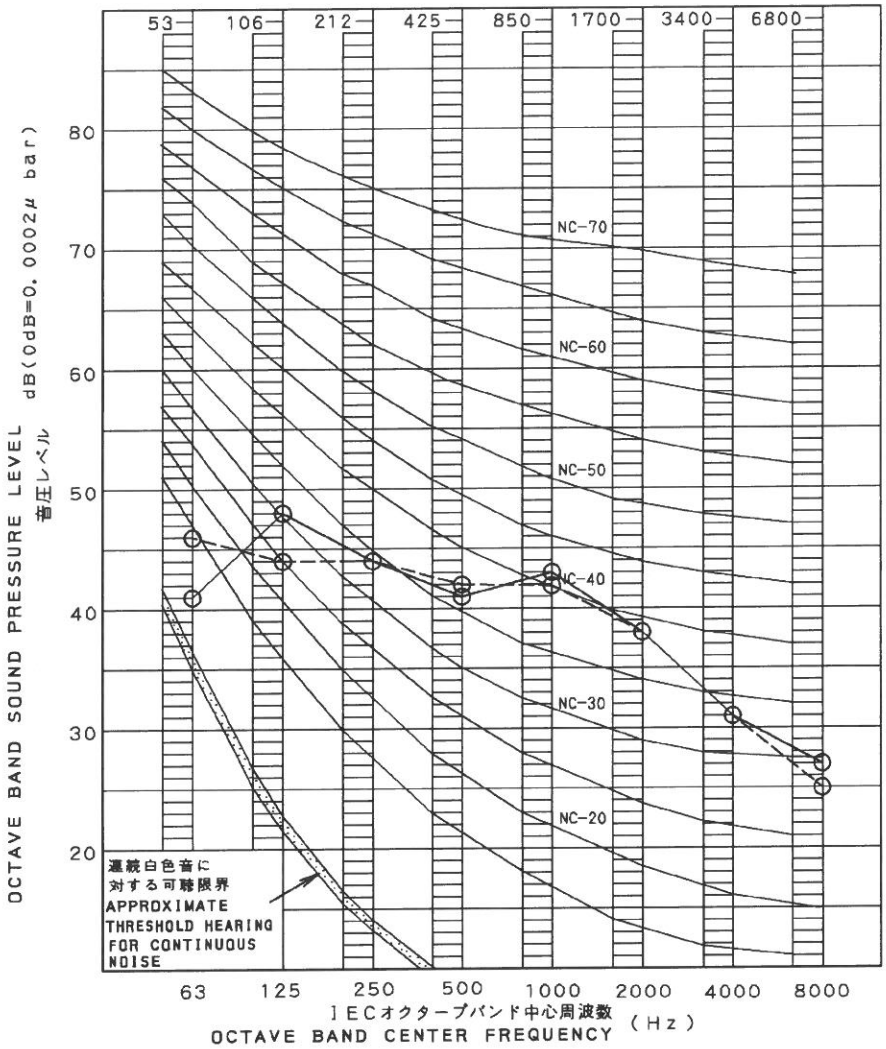

オーバーオール(ホン) OVER ALL (dB)

スケール SCALE	50Hz	60Hz
A	46	46
C	51	51

(暗騒音ハ補正済 B.G.N IS ALREADY RECTIFIED)

運転条件 OPERATING CONDITIONS

電源 POWER SOURCE 200 V 50/60Hz

JIS標準[冷房]

○-------○ 50Hz

○———○ 60Hz

測定場所 MEASURING PLACE

マイクロホン位置 LOCATION OF MICROPHONE

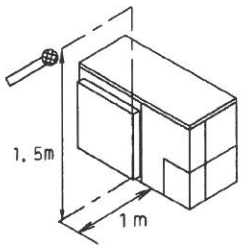

無響室値

注)運転音は、無響室換算した時の値です。 実際に据付けた状態で測定すると周囲の騒音や反射を受け、表示値より大きくなるのが普通です。

NOTE: THE OPERATING SOUND IS MEASURED IN ANECHOIC CHAMBER, IF IT IS MEASURED UNDER THE ACTUAL INSTALLATION CONDITIONS, IT IS NORMALLY OVER THE SET VALUE DUE TO ENVIROMENTAL NOISE AND SOUND REFLECTION.

名称	空冷ヒートポンプエアコン《セパレート型》室内ユニット			エアコン《空冷セパレート型》 R(Y)P63LT(E), R(Y)P80L(E) RYP63LTH, RYP80LH 運転音特性〈冷房〉			
受注番号		製作数	発行日	尺度	ダイキン工業株式会社	元図番	4D039376
						図番	

S6

冷房運転	（50Hz・60Hz共通）
運転音レベル dB（A）	50
測定位置	正面1mX高さ1．5m

—○— 標準

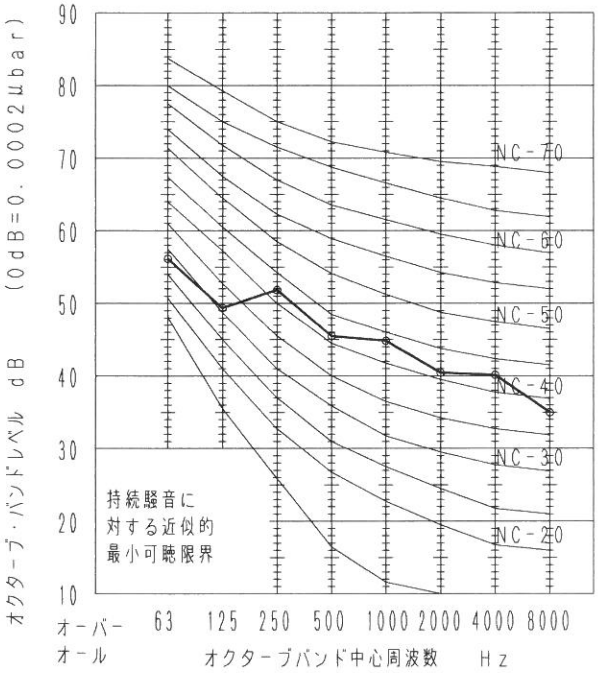

暖房運転	（50Hz・60Hz共通）
運転音レベル dB（A）	52
測定位置	正面1mX高さ1．5m

—○— 標準

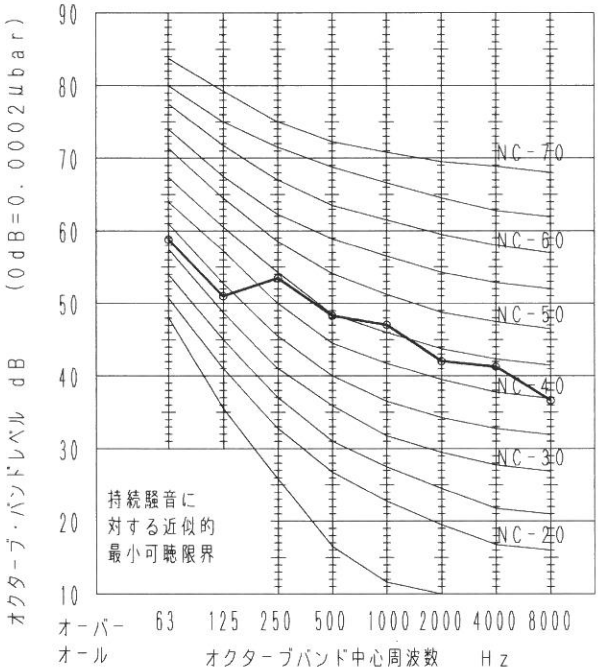

品番	CU-P80H6(E)(J)	運転音特性 標準インバーター Hシリーズ
図番	PA17-07-(37)	

Panasonic

S7、8

冷房運転 (50Hz・60Hz共通)	
運転音レベル dB(A)	61
測定位置	正面1mX高さ1.5m

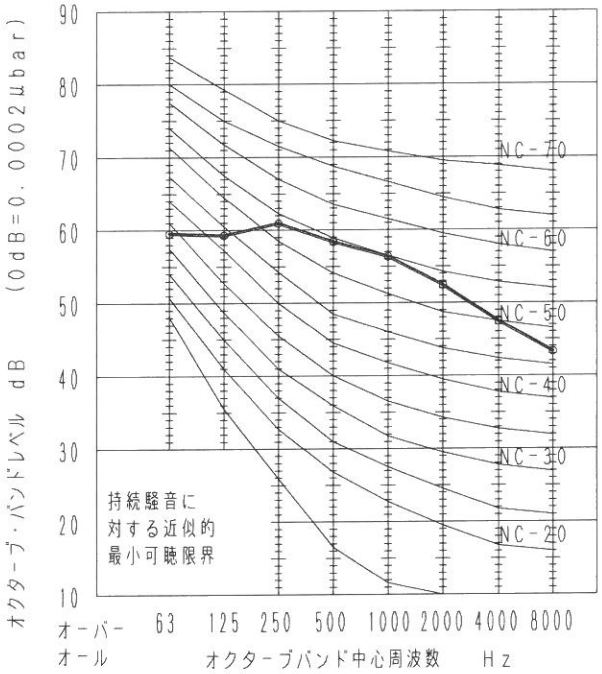

暖房運転 (50Hz・60Hz共通)	
運転音レベル dB(A)	63
測定位置	正面1mX高さ1.5m

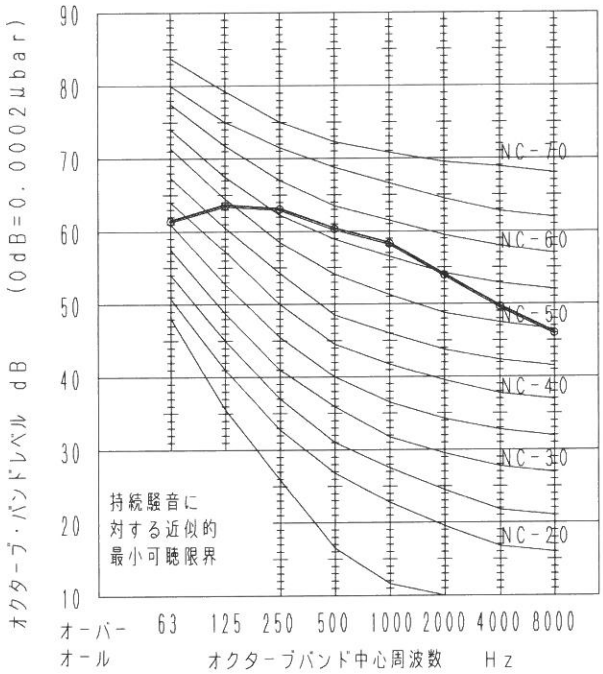

品番	CU-P280H6	運転音特性 標準インバーター Hシリーズ
図番	PA17-07-(42)	

PA1600111/170530

S9 第3角法 10

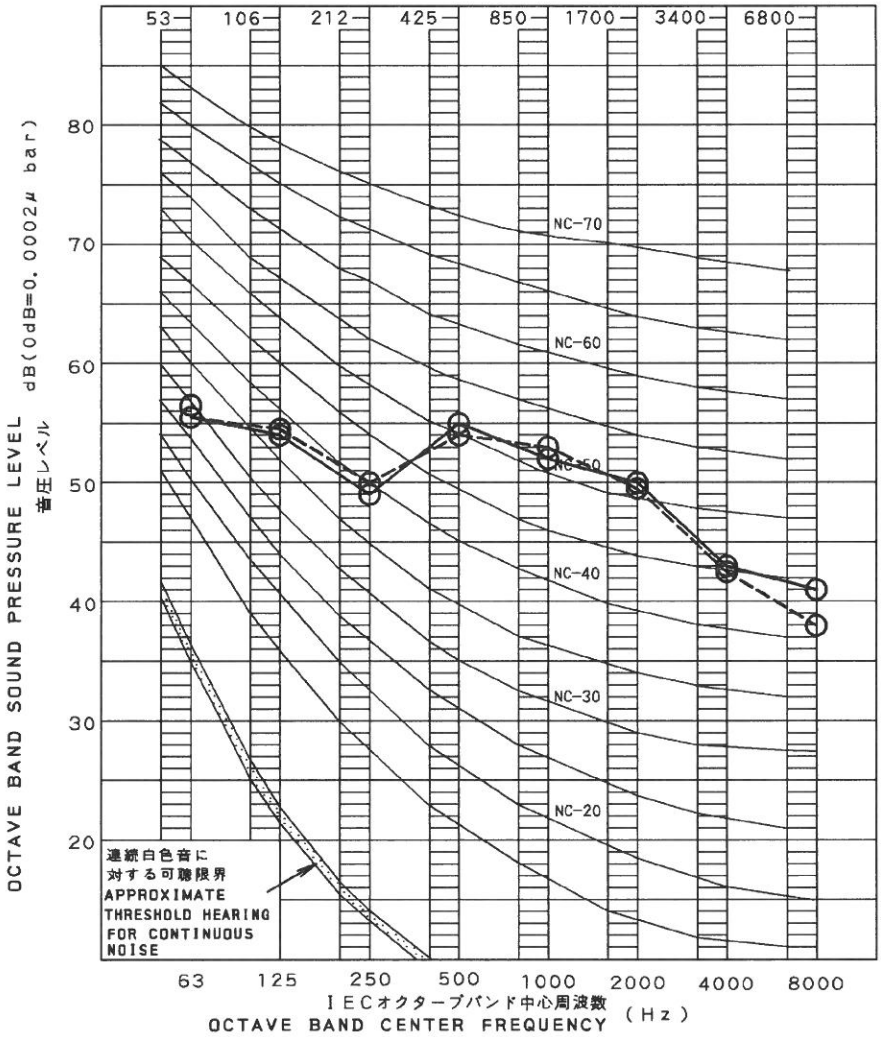

オーバーオール(ホン) OVER ALL (dB)

スケール SCALE	60Hz	50Hz
A	57.0	57.0
C	61.0	61.0

(暗騒音ハ補正済 B.G.N IS ALREADY RECTIFIED)

運転条件 OPERATING CONDITIONS

電源 POWER SOURCE 200 V 50/60 Hz

JIS標準 [冷房]

O------O 50Hz

O———O 60Hz

測定場所 MEASURING PLACE

無響室値

マイクロホン位置 LOCATION OF MICROPHONE

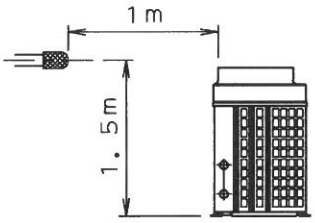

注)運転音は無響室換算した時の値です。
実際に据付けた状態で測定すると周囲の騒音や反射を受け、表示値より大きくなるのが普通です。

NOTE: THE OPERATING SOUND IS MEASURED IN ANECHOIC CHAMBER, IF IT IS MEASURED UNDER THE ACTUAL INSTALLATION CONDITIONS, IT IS NORMALLY OVER THE SET VALUE DUE TO ENVIROMENTAL NOISE AND SOUND REFLECTION.

適用機種	RYJ280L(E)(H), RJ280L(E), RYJ280LA(E)(H) RYJ280LG(E)(H), RJ280LG(E), RYJ280LAG(E)(H) RYP280B(E)(H), RP280B(E), RYP280BG(E)(H), RP280BG(E) RYP280BGD(E)(H), RP280BGD(E), RYP280G(E)(H), RP280G(E)	名称	空冷ヒートポンプエアコン《セパレート形》 エアコン《空冷セパレート形》 室外ユニット RYJ280L(E)(H), RJ280L(E), RYJ280LA(E)(H) RYJ280LG(E)(H), RJ280LG(E), RYJ280LAG(E)(H) RYP280B(E)(H), RP280B(E), RYP280G(E)(H), RP280G(E) RYP280BG(E)(H), RP280BG(E) RYP280BGD(E)(H), RP280BGD(E) 運転音特性
受注番号	製作数	発行日	尺度
ダイキン工業株式会社	元図番	4D010584D	
	図番		

騒 音 分 析 成 績 書

機種：MPUZ-RP112HA7、MPU-RP112HA7

ｸﾞﾗﾌ記号		ﾊﾞﾝﾄﾞHz								ｵｰﾊﾞｰｵｰﾙ値
		63	125	250	500	1000	2000	4000	8000	dB[A特性]
○	冷房	60.1	50.4	47.3	44.4	43.3	39.1	35.9	27.8	48
●	暖房	53.5	51.9	50.8	46.1	45.7	40.6	37.4	28.5	50

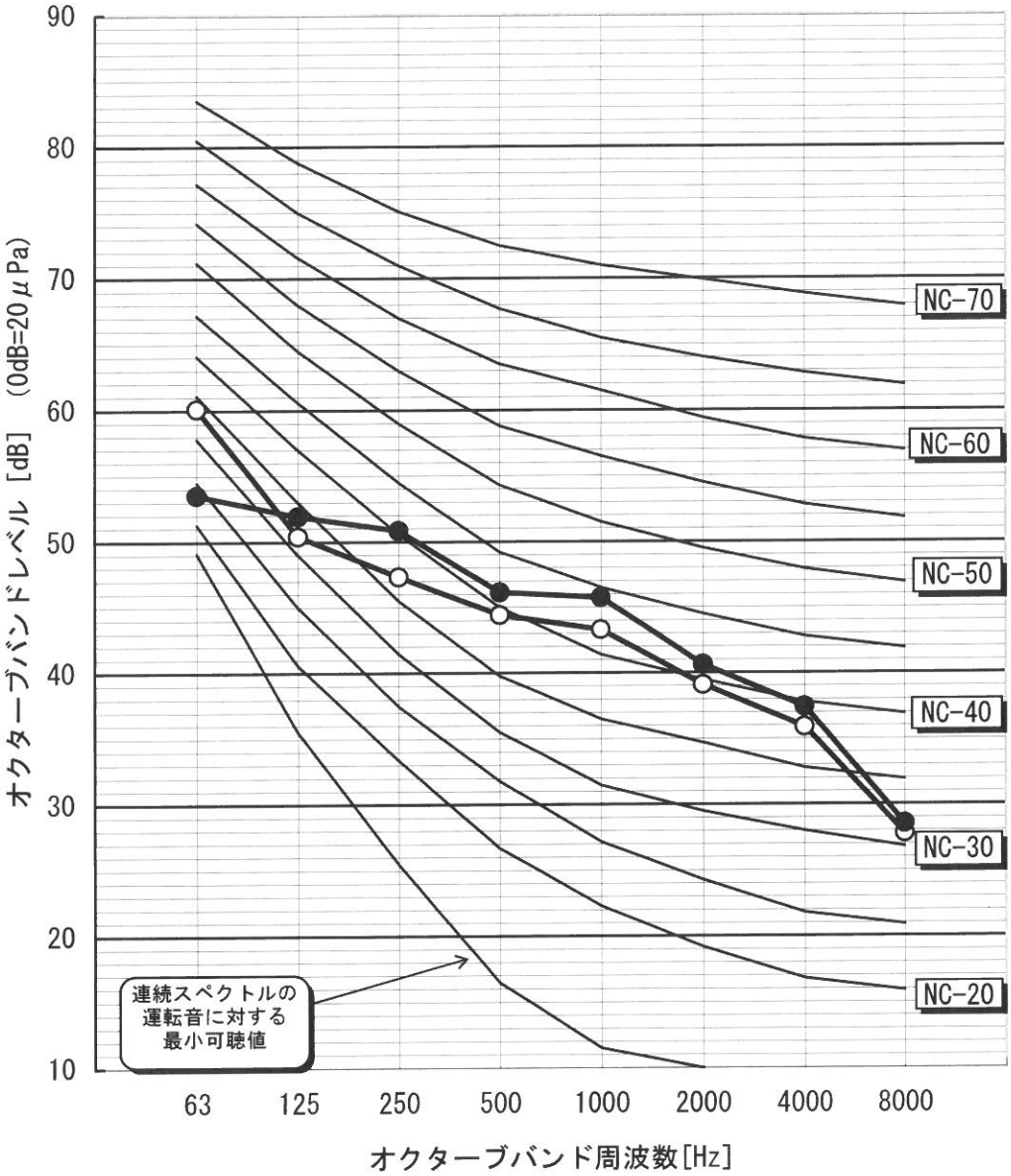

第３角投影法

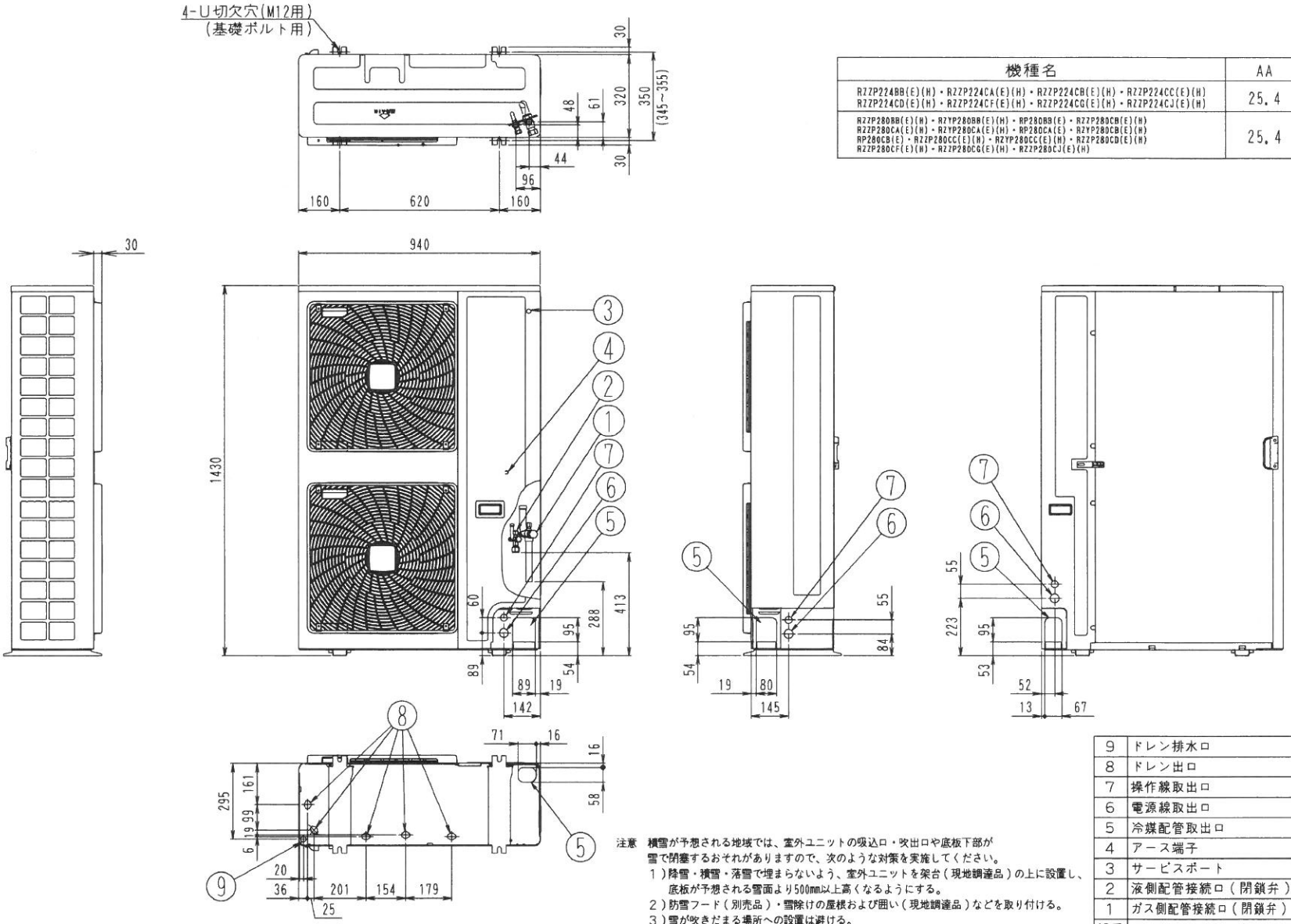

機種名	AA	BB
RZZP224BB(E)(H)・RZZP224CA(E)(H)・RZZP224CB(E)(H)・RZZP224CC(E)(H) RZZP224CD(E)(H)・RZZP224CF(E)(H)・RZZP224CG(E)(H)・RZZP224CJ(E)(H)	25.4	9.5
RZZP280BB(E)(H)・RZYP280BB(E)(H)・RP280BB(E)・RZZP280CB(E)(H) RZZP280CA(E)(H)・RZYP280CA(E)(H)・RP280CA(E)・RZYP280CB(E)(H) RP280CB(E)・RZZP280CC(E)(H)・RZYP280CC(E)(H)・RZZP280CD(E)(H) RZZP280CF(E)(H)・RZZP280CG(E)(H)・RZZP280CJ(E)(H)	25.4	12.7

注意　積雪が予想される地域では、室外ユニットの吸込口・吹出口や底板下部が雪で閉塞するおそれがありますので、次のような対策を実施してください。
1）降雪・積雪・落雪で埋まらないよう、室外ユニットを架台（現地調達品）の上に設置し、底板が予想される雪面より500mm以上高くなるようにする。
2）防雪フード（別売品）・雪除けの屋根および囲い（現地調達品）などを取り付ける。
3）雪が吹きだまる場所への設置は避ける。

部番	名称	記事
9	ドレン排水口	φ22ノック穴
8	ドレン出口	外径φ26　5箇所
7	操作線取出口	φ27ノック穴
6	電源線取出口	φ34ノック穴
5	冷媒配管取出口	
4	アース端子	スイッチボックス内M5
3	サービスポート	
2	液側配管接続口（閉鎖弁）	φBBフレア接続
1	ガス側配管接続口（閉鎖弁）	φAAロウ付ケ

空冷ヒートポンプエアコン《セパレート形》室外ユニット
RZZP224, 280BB(E)(H)　RZZP224, 280CA(E)(H)
RZYP280BB(E)(H)　RZYP280CA(E)(H)
RZZP224, 280CB(E)(H)　RZYP280CB(E)(H)
RZZP224, 280CC(E)(H)　RZYP280CC(E)(H)
RZZP224, 280CD(E)(H)　RZZP224, 280CF(E)(H)
RZZP224, 280CG(E)(H)　RZZP224, 280CJ(E)(H)
エアコン《空冷セパレート形》室外ユニット
RP280BB(E)　RP280CA(E)　RP280CB(E)

尺度 SCALE	
発行日 DATE	
受注番号 ORDER NO.	
製作数 QUANT.	

ダイキン工業株式会社
DAIKIN INDUSTRIES, LTD.

名称：外形図
元図番：DWG. NO. 3D072318K
図番：DWG. NO.

S15、16

第5角法

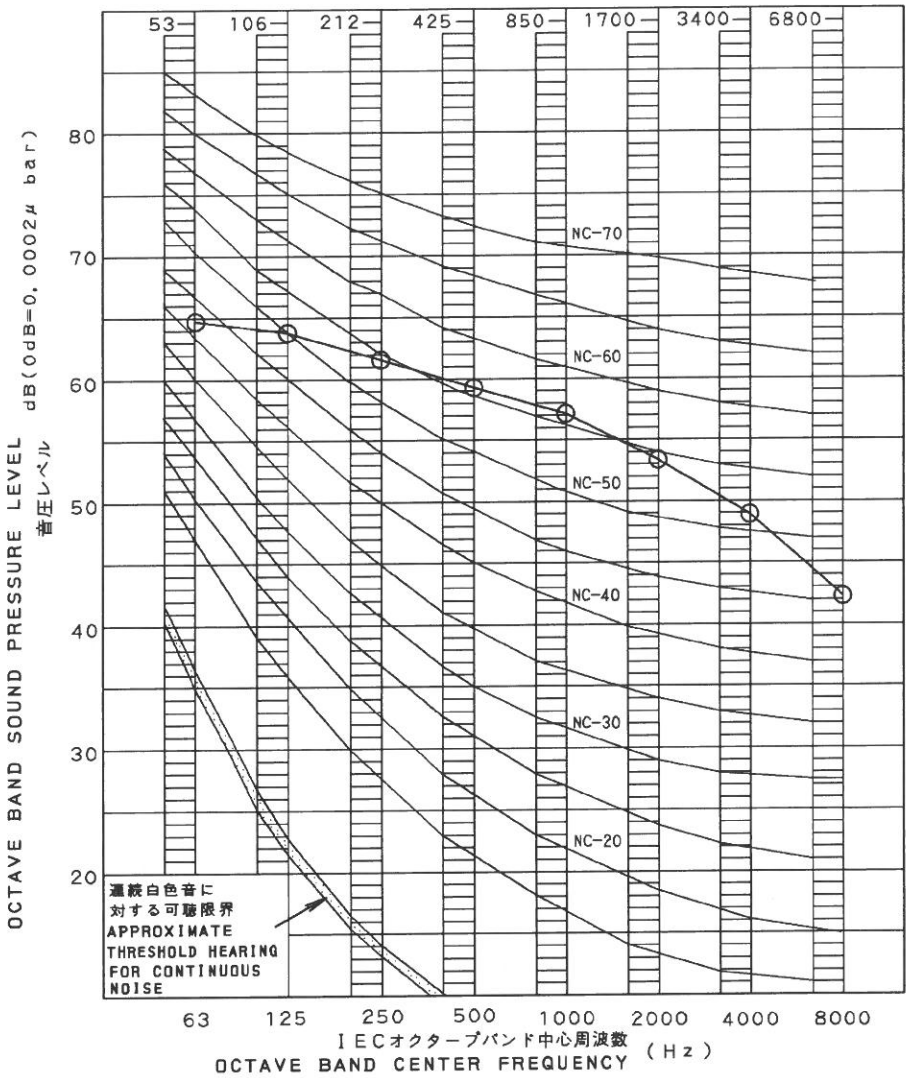

オーバーオール(ホン) OVER ALL (dB)

スケール SCALE	50Hz	60Hz
A	62	62
C	69	69

(暗騒音ハ補正済
B.G.N IS ALREADY RECTIFIED)

運転条件 OPERATING CONDITIONS

電源
POWER SOURCE 200 V 50/60Hz

JIS標準[暖房]

測定場所 MEASURING PLACE

無響室値

注)運転音は、無響室換算した時の値です。実際に据付けた状態で測定すると周囲の騒音や反射を受け、表示値より大きくなるのが普通です。

NOTE: THE OPERATING SOUND IS MEASURED IN ANECHOIC CHAMBER, IF IT IS MEASURED UNDER THE ACTUAL INSTALLATION CONDITIONS, IT IS NORMALLY OVER THE SET VALUE DUE TO ENVIROMENTAL NOISE AND SOUND REFLECTION.

マイクロホン位置 LOCATION OF MICROPHONE

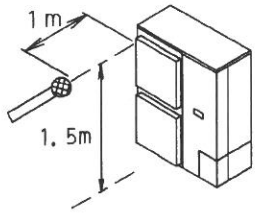

空冷ヒートポンプエアコン《セパレート形》室外ユニット RZZP280CC(E)(H) RZYP280CC(E)(H) RZZP280CD(E)(H) RZZP280CF(E)(H) RZZP280CG(E)(H)	名称	運転音特性(暖房)			
受注番号	製作数	発行日	尺度	ダイキン工業株式会社	元図番 4D086526C
					図番

S17、18

第3角法

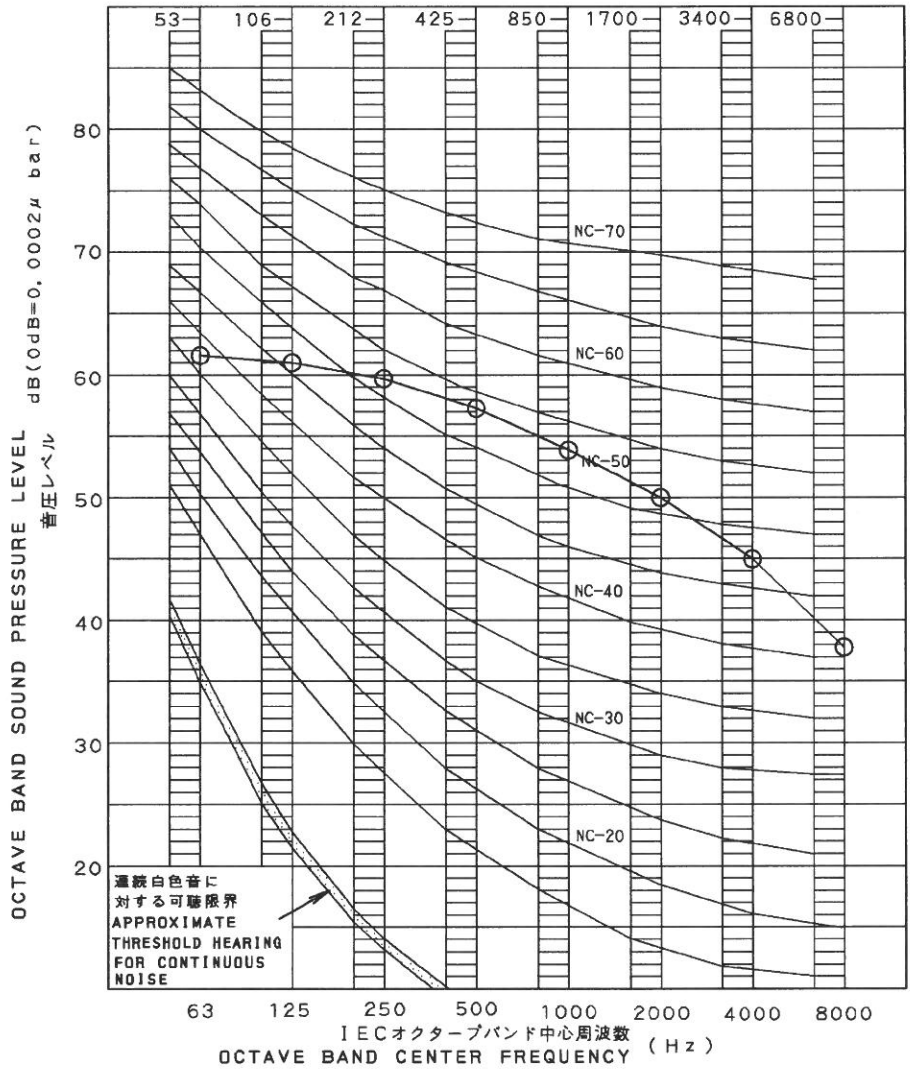

オーバーオール(ホン) OVER ALL (dB)

スケール SCALE	50Hz	60Hz
A	59	59
C	66	66

(暗騒音ハ補正済
B.G.N IS ALREADY RECTIFIED)

運転条件 OPERATING CONDITIONS

電源
POWER SOURCE 200 V 50/60Hz

JIS標準[冷房]

測定場所 MEASURING PLACE

無響室値

マイクロホン位置 LOCATION OF MICROPHONE

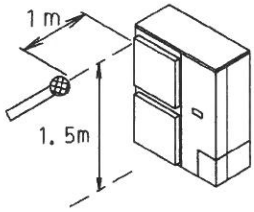

注)運転音は、無響室換算した時の値です。実際に据付けた状態で測定すると周囲の騒音や反射を受け、表示値より大きくなるのが普通です。

NOTE: THE OPERATING SOUND IS MEASURED IN ANECHOIC CHAMBER, IF IT IS MEASURED UNDER THE ACTUAL INSTALLATION CONDITIONS, IT IS NORMALLY OVER THE SET VALUE DUE TO ENVIROMENTAL NOISE AND SOUND REFLECTION.

空冷ヒートポンプエアコン〈セパレート形〉室外ユニット
RZYP280BA(E)(H), RZZP224BB(E)(H), RZYP280BB(E)(H), RZZP224CA(E)(H), RZYP280CA(E)(H)
RZZP224CB(E)(H), RZYP280CB(E)(H)
エアコン〈空冷セパレート形〉室外ユニット
RP280BA(E), RP280BB(E), RP280CA(E), RP280CB(E)

名称 運転音特性(冷房)

受注番号	製作数	発行日	尺度	ダイキン工業株式会社	元図番	4D067607D
				石本	図番	

S19、20

冷房運転	(50Hz・60Hz共通)
運転音レベル dB(A)	57
測定位置	正面1mX高さ1.5m

—○— 標準

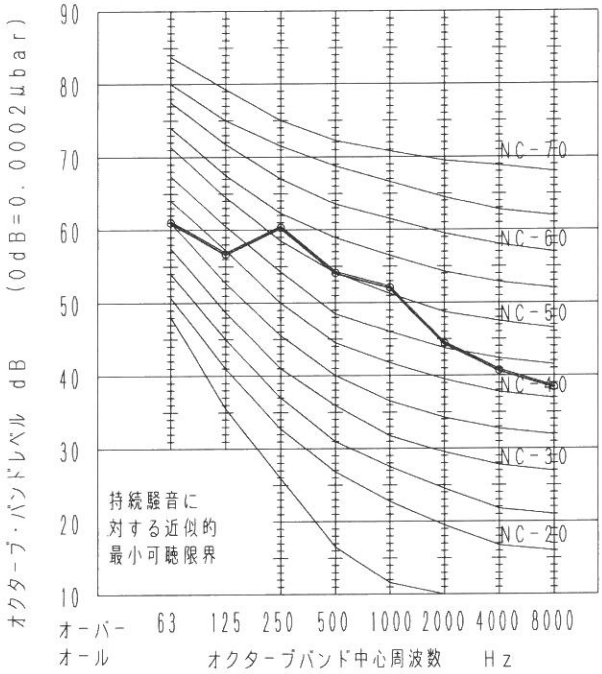

暖房運転	(50Hz・60Hz共通)
運転音レベル dB(A)	57
測定位置	正面1mX高さ1.5m

—○— 標準

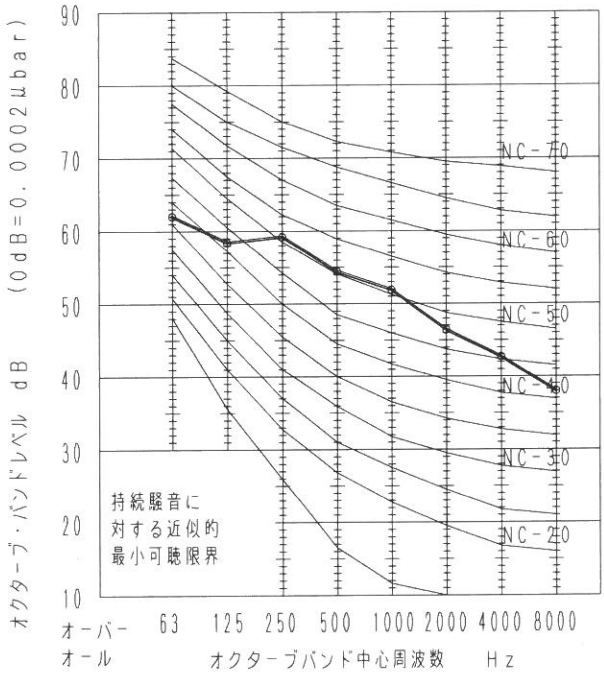

品番	CU-P280X4(E)(J)	運転音特性 高効率インバーター PX4シリーズ
図番	PA13-11-(57)	

S21、22、23

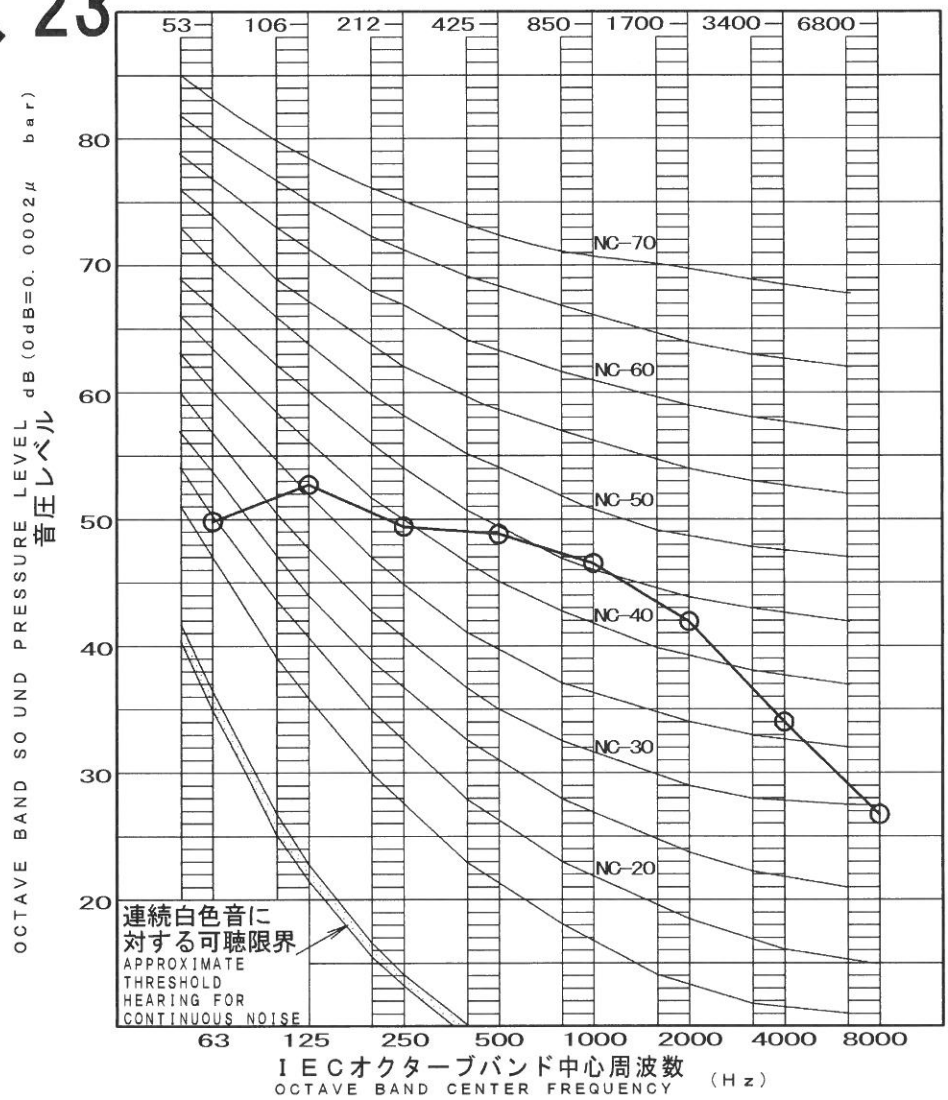

オーバーオール（ホン） OVER ALL (dB)

スケール SCALE	50Hz	60Hz
A	51	51
C	57	57

（暗騒音は補正済
B.G.N IS ALREADY RECTIFIED）

運転条件 OPERATING CONDITIONS

電　源 POWER SOURCE　200V 50/60Hz

ＪＩＳ標準［冷房］

測定場所 MEASURING PLACE

無響室値

注）運転音は、無響室換算した時の値です。
実際に据付けた状態で測定すると周囲の騒音や反射を受け、
表示値より大きくなるのが普通です。

NOTE : THE OPERATING SOUND IS MEASURED IN ANECHOIC CHAMBER.
IF IT IS MEASURED UNDER THE ACTUAL INSTALLATION CONDITIONS,
IT IS NORMALLY OVER THE SET VALUE DUE TO ENVIROMENTAL NOISE
AND SOUND REFLECTION.

マイクロホン位置 LOCATION OF MICROPHONE

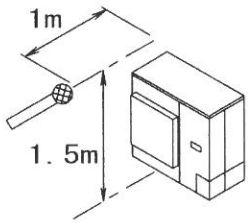

						名称 NAME	空冷ヒートポンプエアコン《セパレート形》室外ユニット RZRP112BC SOUND CURVE (COOLING) 運転音特性（冷房）				
受注番号 ORDER NO.		製作数 QUANT.		発行日 DATE	YR MO DA	尺度 SCALE		ダイキン工業株式会社 DAIKIN INDUSTRIES, LTD.	元図番 ORG DWG. NO	4D114568	A
			12					単位 UNIT	mm	図番 DWG. NO	4D114568A -RZRP112BC

S24 25
26、27

第3角法

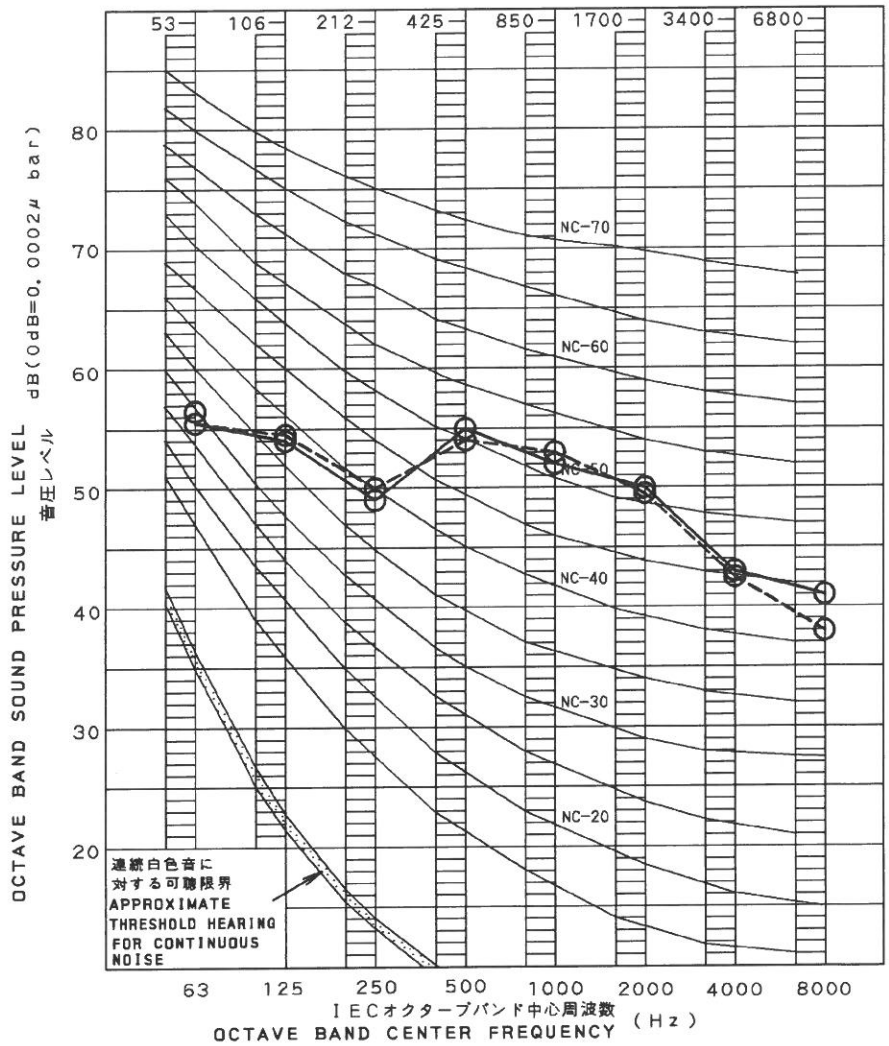

オーバーオール(ホン) OVER ALL (dB)

スケール SCALE	60Hz	50Hz
A	57.0	57.0
C	61.0	61.0

(暗騒音ハ補正済
B.G.N IS ALREADY RECTIFIED)

運転条件 OPERATING CONDITIONS

電源
POWER SOURCE 200 V 50/60 Hz

JIS標準 [冷房]

O------O 50Hz

O———O 60Hz

測定場所 MEASURING PLACE

無響室値

マイクロホン位置 LOCATION OF MICROPHONE

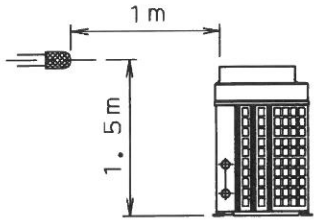

注)運転音は無響室換算した時の値です。
実際に据付けた状態で測定すると周囲の騒音や反射を受け、表示値より大きくなるのが普通です。

NOTE: THE OPERATING SOUND IS MEASURED IN ANECHOIC CHAMBER,
IF IT IS MEASURED UNDER THE ACTUAL INSTALLATION CONDITIONS, IT IS NORMALLY OVER THE SET VALUE DUE TO ENVIROMENTAL NOISE AND SOUND REFLECTION.

適用機種	RYJ280L(E)(H), RJ280L(E), RYJ280LA(E)(H) RYJ280LG(E)(H), RJ280LG(E), RYJ280LAG(E)(H) RYP280B(E)(H), RP280B(E), RYP280BG(E)(H), RP280BG(E) RYP280BGD(E)(H), RP280BGD(E), RYP280G(E)(H), RP280G(E)	名称	空冷ヒートポンプエアコン《セパレート形》 エアコン《空冷セパレート形》 室外ユニット RYJ280L(E)(H), RJ280L(E), RYJ280LA(E)(H) RYJ280LG(E)(H), RJ280LG(E), RYJ280LAG(E)(H) RYP280B(E)(H), RP280B(E), RYP280G(E)(H), RP280G(E) RYP280BG(E)(H), RP280BG(E) RYP280BGD(E)(H), RP280BGD(E) 運転音特性
受注番号		製作数	発行日	尺度	ダイキン工業株式会社	元図番	4D010584D
						図番	

S28

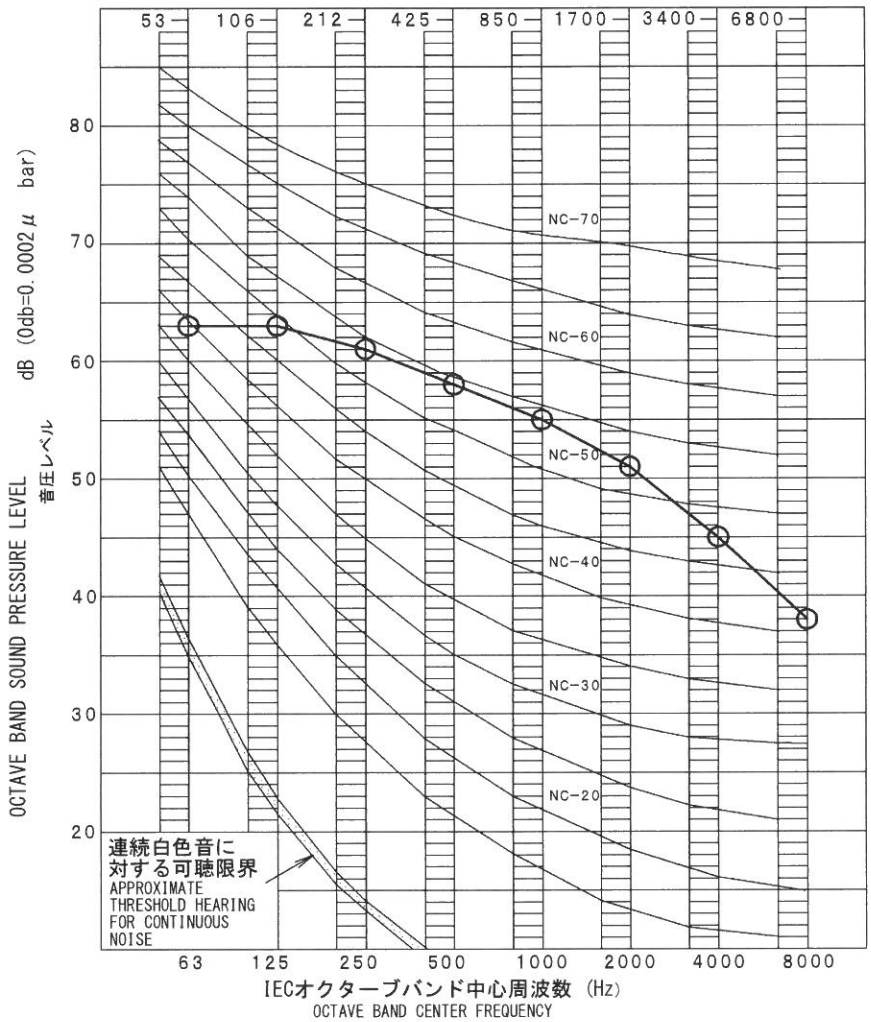

オーバーオール（ホン） OVER ALL (dB)

スケール SCALE	50Hz	60Hz
A	60	60
C	67	67

（暗騒音は補正済
B.G.N IS ALREADY RECTIFIED）

運転条件 OPERATING CONDITIONS

電源
POWER SOURCE 200V50/60Hz

JIS標準（冷房）

測定場所 MEASURING PLACE

無響室値

注）運転音は、無響室換算した時の値です。
実際に据付けた状態で測定すると周囲の騒音や反射を受け、
表示値より大きくなるのが普通です。

NOTE: THE OPERATING SOUND IS MEASURED IN ANECHOIC CHAMBER.
IF IT IS MEASURED UNDER THE ACTUAL INSTALLATION CONDITIONS,
IT IS NORMALLY OVER THE SET VALUE DUE TO ENVIROMENTAL NOISE
AND SOUND REFLECTION.

マイクロホン位置 LOCATION OF MICROPHONE

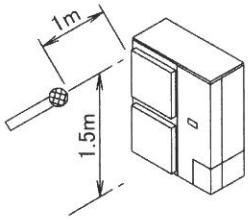

						名称 NAME	SOUND CURVE (COOLING)			RZZP224CJ 運転音特性（冷房）	
受注番号 ORDER NO.		製作数 QUANT.		発行日 DATE	YR MO DA	尺度 SCALE	ダイキン工業株式会社 DAIKIN INDUSTRIES, LTD.			元図番 ORG DWG. NO	4D114961
								単位 UNIT	mm	図番 DWG. NO	4D114961 -RZZP224CJ

S29、30

第3図法

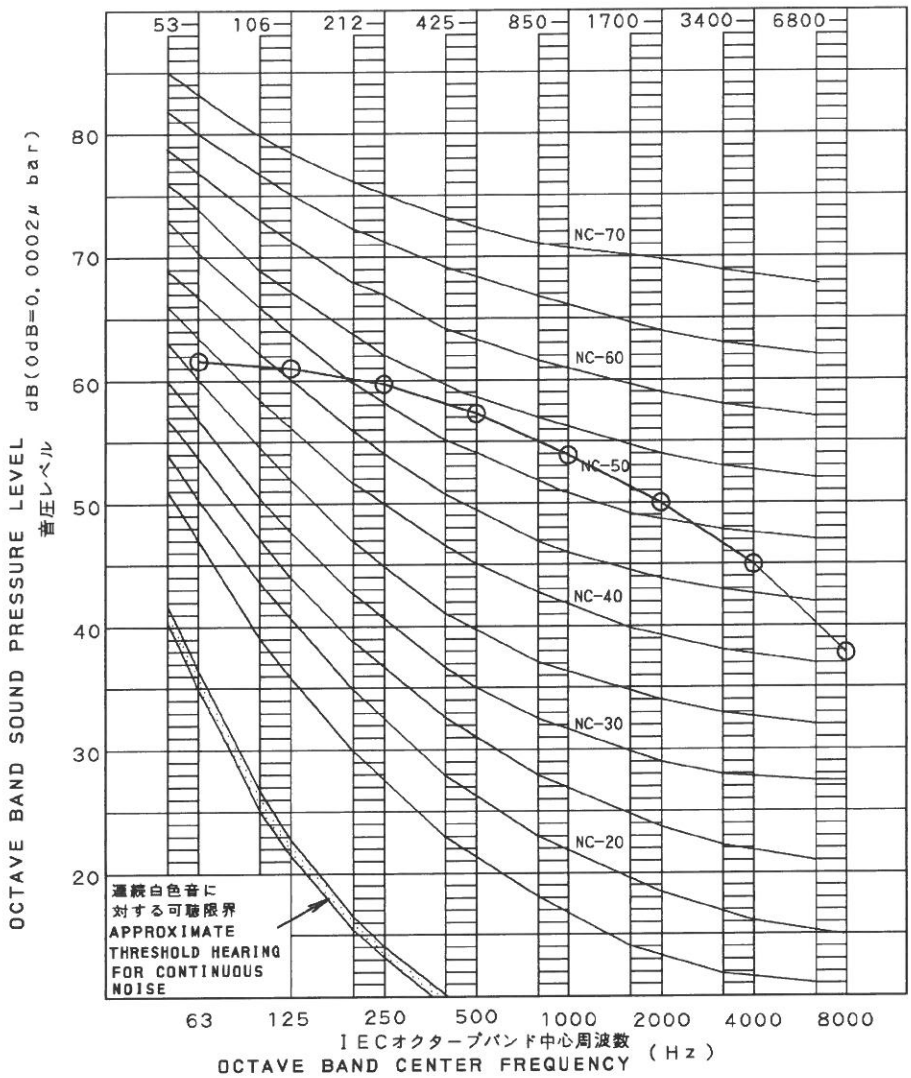

オーバーオール(ホン) OVER ALL (dB)

スケール SCALE	50Hz	60Hz
A	59	59
C	66	66

(暗騒音ハ補正済
B. G. N IS ALREADY RECTIFIED)

運転条件 OPERATING CONDITIONS

電源
POWER SOURCE 200 V 50/60Hz

JIS標準[冷房]

測定場所 MEASURING PLACE

無響室値

注)運転音は、無響室換算した時の値です。 実際に据付けた状態で測定すると
周囲の騒音や反射を受け、表示値より大きくなるのが普通です。

NOTE: THE OPERATING SOUND IS MEASURED IN ANECHOIC CHAMBER,
IF IT IS MEASURED UNDER THE ACTUAL INSTALLATION CONDITIONS,
IT IS NORMALLY OVER THE SET VALUE DUE TO ENVIROMENTAL NOISE
AND SOUND REFLECTION.

マイクロホン位置 LOCATION OF MICROPHONE

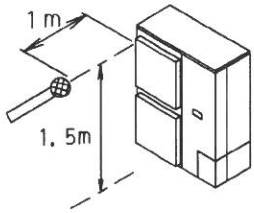

空冷ヒートポンプエアコン《セパレート形》室外ユニット RZYP280BA(E)(H), RZZP224BB(E)(H), RZYP280BB(E)(H), RZZP224CA(E)(H), RZYP280CA(E)(H) RZZP224CB(E)(H), RZYP280CB(E)(H) エアコン《空冷セパレート形》室外ユニット RP280BA(E), RP280BB(E), RP280CA(E), RP280CB(E)	名称 運転音特性(冷房)
受注番号 / 製作数 / 発行日 / 尺度	ダイキン工業株式会社 / 元図番 4D067607D
石本	図番

冷房運転	（50Hz・60Hz共通）
運転音レベル dB（A）	46
測定位置	正面1mX高さ1．5m

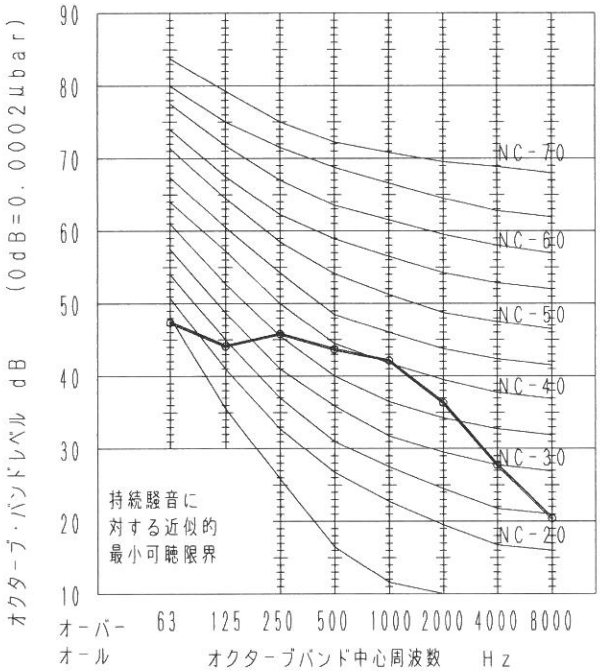

暖房運転	（50Hz・60Hz共通）
運転音レベル dB（A）	47
測定位置	正面1mX高さ1．5m

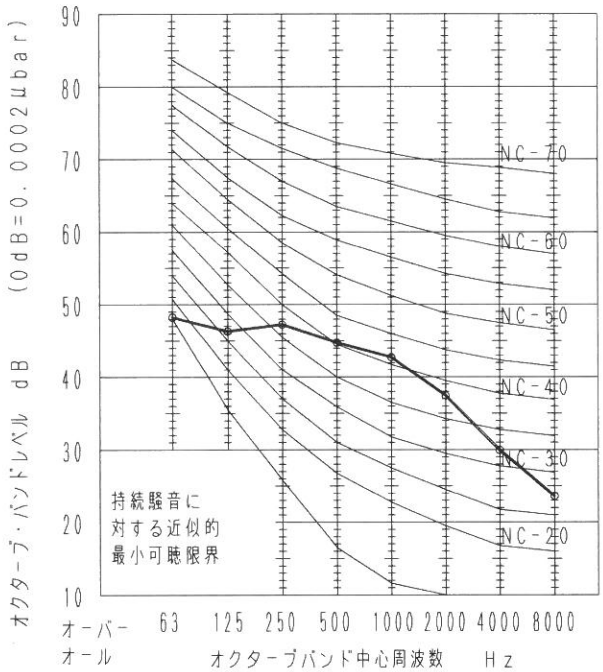

品番	CU-P45X4S(E)(J)	運転音特性 高効率インバーター PX4シリーズ
図番	PA13-11-(48)	

R1～8

MCF-104NU(SL)
-103NU

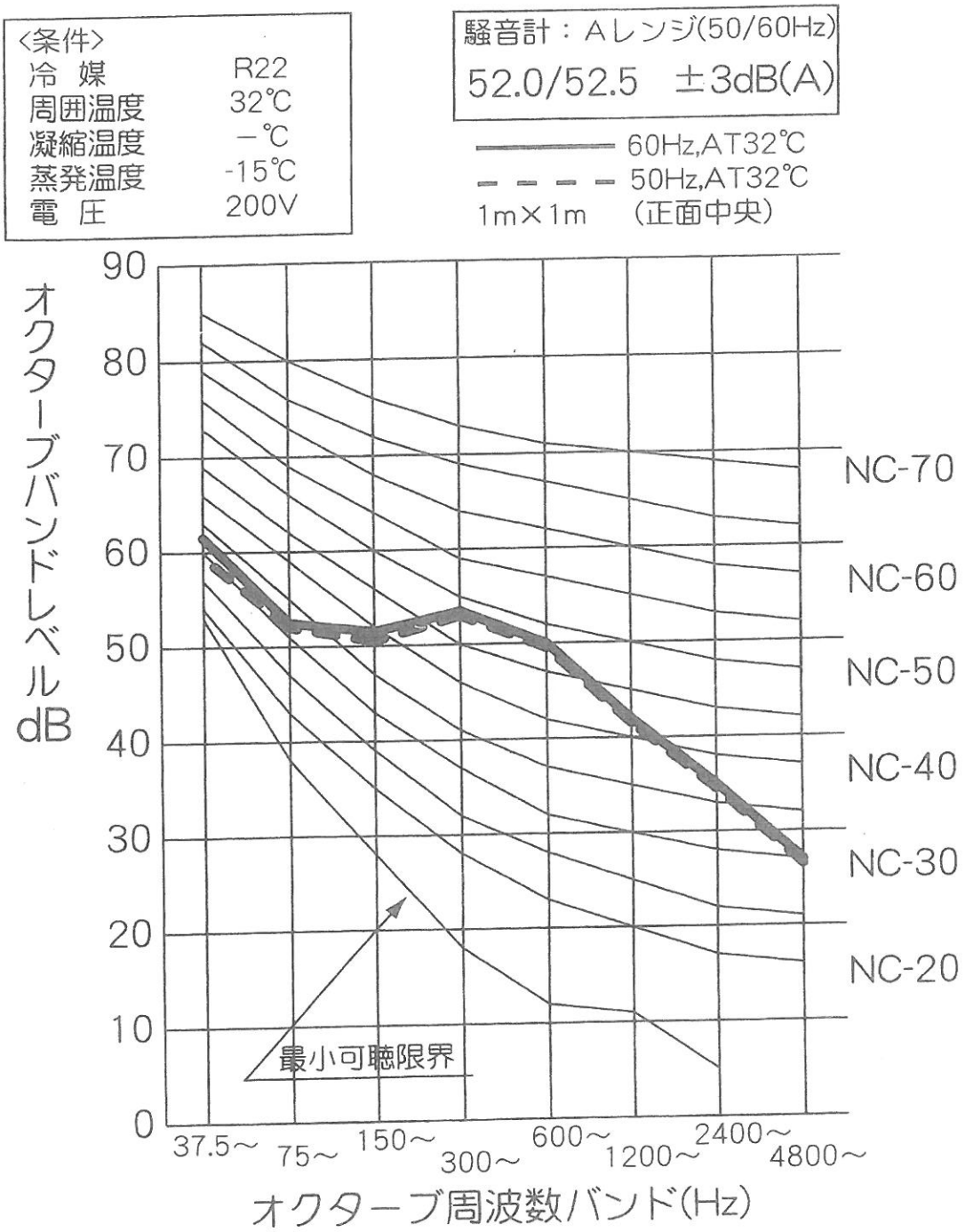

MCF-H150NU(SL)　R9～13

（空冷条件）

〈条件〉
冷　媒　R410A
周囲温度　32 ℃
凝縮温度　－ ℃
蒸発温度　-10 ℃
電　圧　200 V
1ｍ×1ｍ 正面中央

騒音計：Ａレンジ(50 Hz / 60 Hz)
54.0 / 56.0 ±3 dB(A)

60 Hz, AT 32 ℃
50 Hz, AT 32 ℃

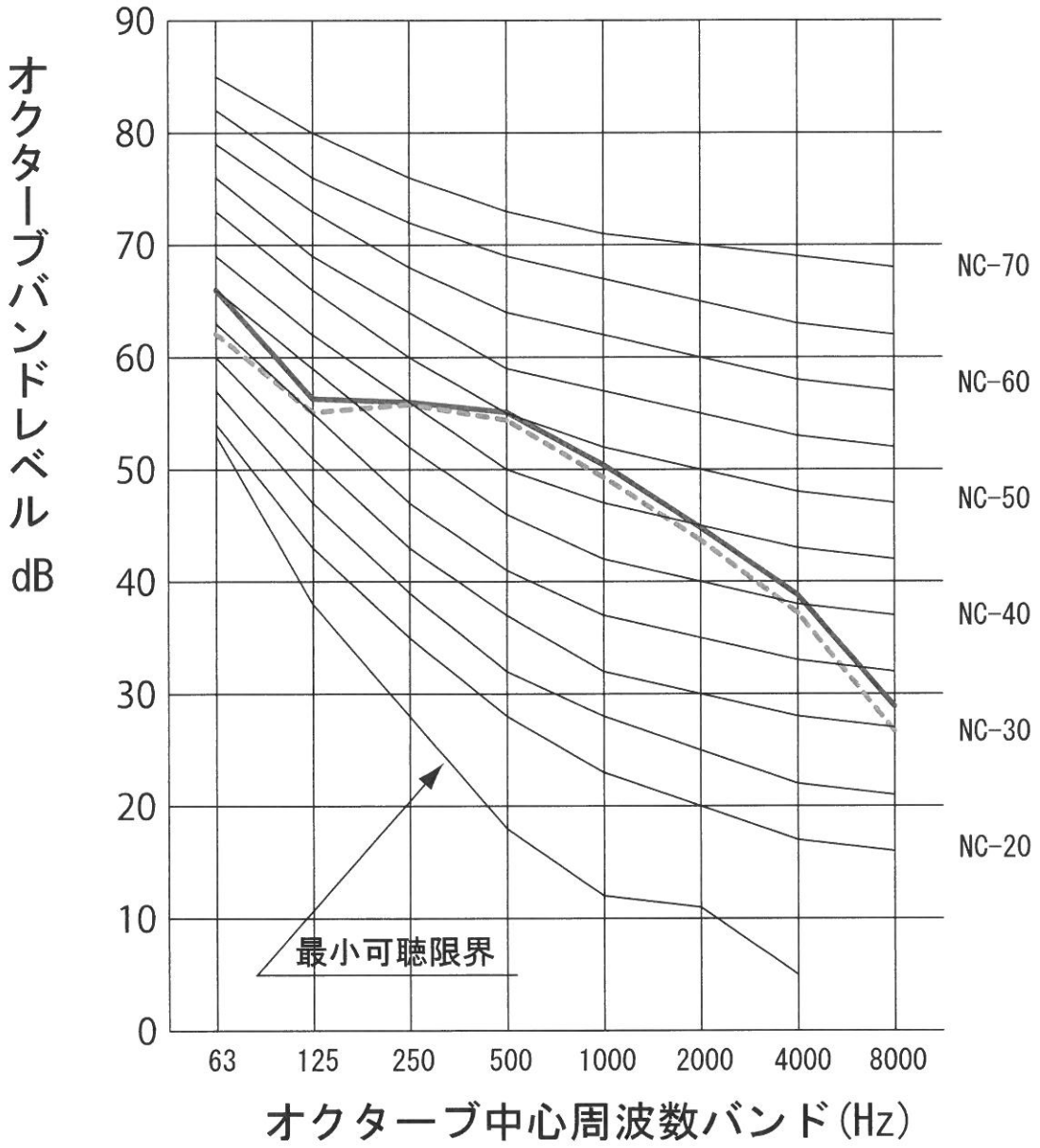

ＮＣ曲線

OCU-KS800VFS (-SL)

R14

条件：冷媒　R448A ／ R449A
周囲温度　32 ℃
凝縮温度　—
蒸発温度　-40 ℃
電圧　200 V

インバーターコンプレッサー運転周波数
75 s⁻¹(Hz) FAN:省エネ 正面中央
50 s⁻¹(Hz) FAN:低騒音 背面中央
マイク位置：１m×１m

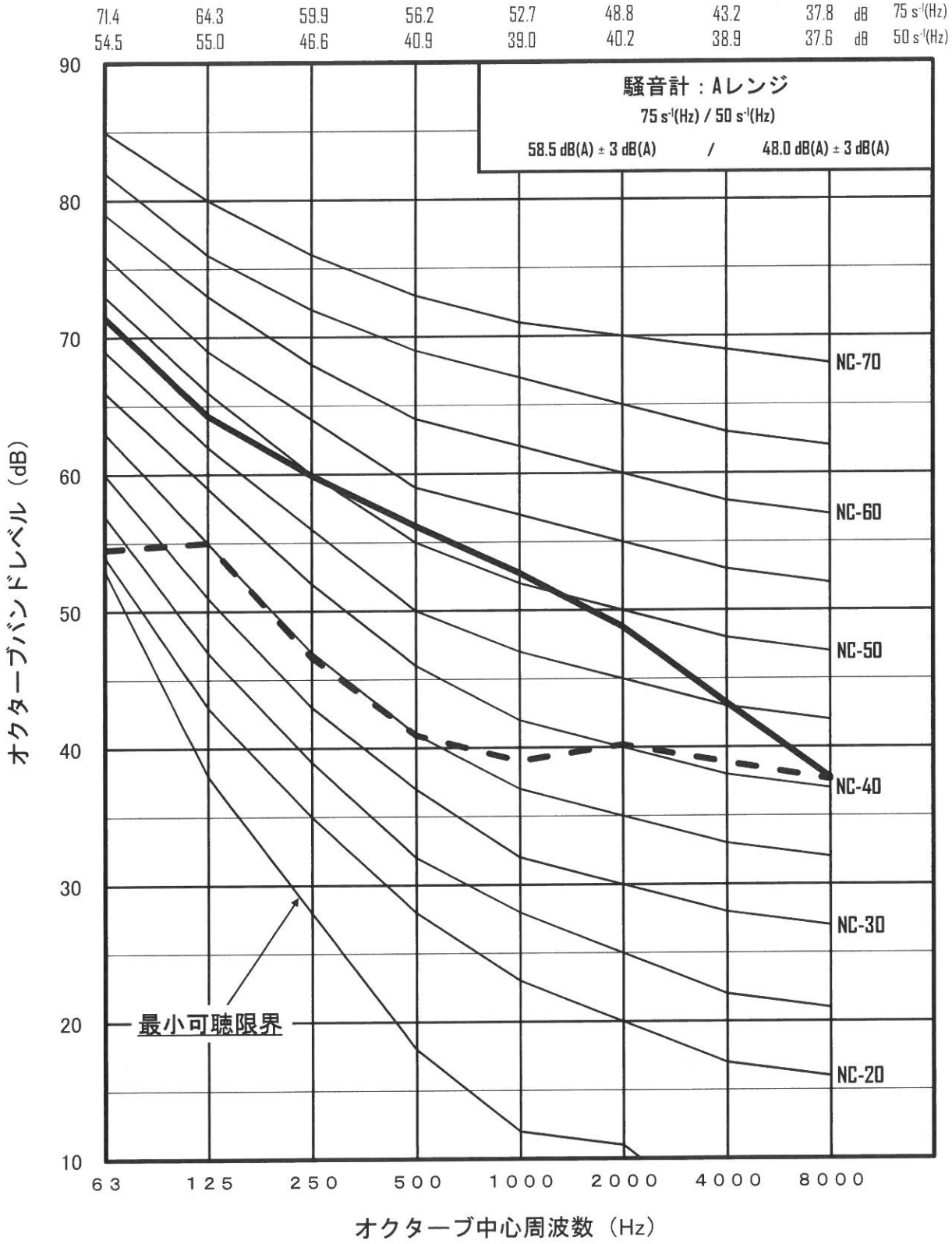

Panasonic

換気送風機器 品番置き換え検索

F1

検索結果へ戻る　登録品番リストを確認

1品番のみご入力ください。

検索

検索結果 **FY-24CG6**

この商品をリストに追加

	検索品番		パナソニック現行品番	
品番	FY-24CG6		FY-24CG8	
本体希望小売価格（円）税抜	17,000		22,400	
周波数	50Hz	60Hz	50Hz	60Hz
消費電力（W）（50Hz/60Hz）	20.5	22	18.5	22
風量（m3/h）（50Hz/60Hz）	212	206	220	220
騒音（dB）（50Hz/60Hz）	36	35.5	34.5	34.5
備考	天井埋込形換気扇、本体：樹脂製、特大風量形、羽根・ルーバー：樹脂製、ホワイト、風圧式高気密シャッター、耐湿仕様、⇒、ルーバー付属、格子タイプ、ホワイト			

各項目の数値、備考欄の内容は、カタログ掲載のものです。
※備考の（　）内は検索品番と異なるパナソニック現行品番の仕様です。

検索結果はご参考です。

換気送風機器 品番置き換え検索

F2

検索結果へ戻る　登録品番リストを確認

1品番のみご入力ください。

検索

検索結果 **FY-24CK6**

この商品をリストに追加

	検索品番		パナソニック現行品番	
品番	FY-24CK6		FY-24CK8	
本体希望小売価格（円）税抜	16,000		20,700	
周波数	50Hz	60Hz	50Hz	60Hz
消費電力（W）（50Hz/60Hz）	15	16.5	12.5	15.5
風量（m3/h）（50Hz/60Hz）	175	167	180	180
騒音（dB）（50Hz/60Hz）	32	31.5	29	29
備考	天井埋込形換気扇、本体：樹脂製、大風量形、羽根・ルーバー：樹脂製、ホワイト、風圧式高気密シャッター、耐湿仕様、⇒、ルーバー付属、格子タイプ、ホワイト			

各項目の数値、備考欄の内容は、カタログ掲載のものです。
※備考の（　）内は検索品番と異なるパナソニック現行品番の仕様です。

検索結果はご参考です。

Panasonic

換気送風機器 品番置き換え検索

F3

検索結果へ戻る　登録品番リストを確認

1品番のみご入力ください。

検索

検索結果 **FY-24C6**

この商品をリストに追加

	検索品番		パナソニック現行品番	
品番	FY-24C6		FY-24C8	
本体希望小売価格（円）税抜	15,000		19,500	
周波数	50Hz	60Hz	50Hz	60Hz
消費電力（W）（50Hz/60Hz）	12	12.5	9	10.5
風量（m3/h）（50Hz/60Hz）	141	135	145	145
騒音（dB）（50Hz/60Hz）	27.5	27	24	24
備考	天井埋込形換気扇、本体：樹脂製、羽根・ルーバー：樹脂製、ホワイト、1室換気用、風圧式シャッター付、耐湿仕様、⇒、ルーバー付属、格子タイプ、ホワイト			

各項目の数値、備考欄の内容は、カタログ掲載のものです。
※備考の（　）内は検索品番と異なるパナソニック現行品番の仕様です。

検索結果はご参考です。

F4

品番	品名	材質	色調（マンセル・近）
01	本体	亜鉛メッキ鋼板	N-6
02	グリル	合成樹脂	6.28Y8.63/0.65
03	シャッター	耐蝕アルミニウム板	
04	電動機		
05	羽根	合成樹脂	
06	パイプ接続枠	亜鉛メッキ鋼板	
07	端子盤	（速結端子）	

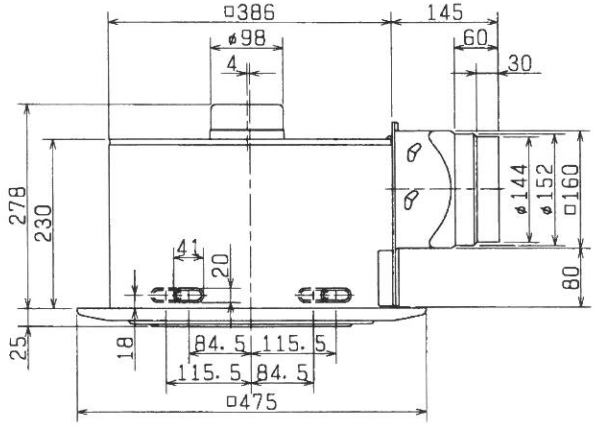

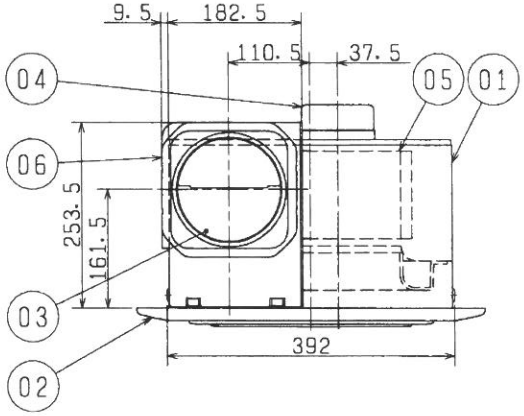

正面騒音は、室外側ダクト内音が測定室に出ないようにし、インテリアパネル正面（下方）より1m離れた地点でのAレンジによる値です。

Q－H・騒音特性

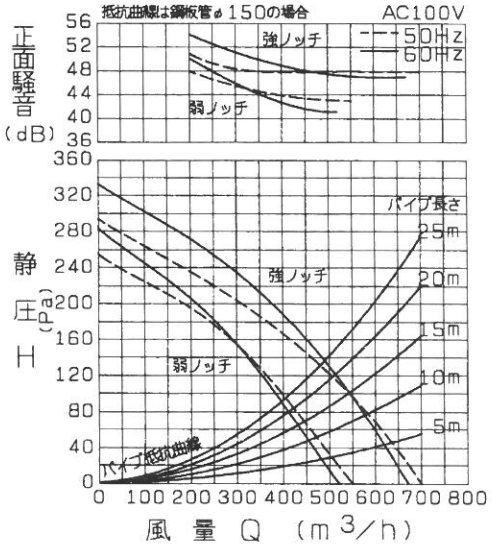

■ 取付穴詳細図

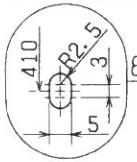

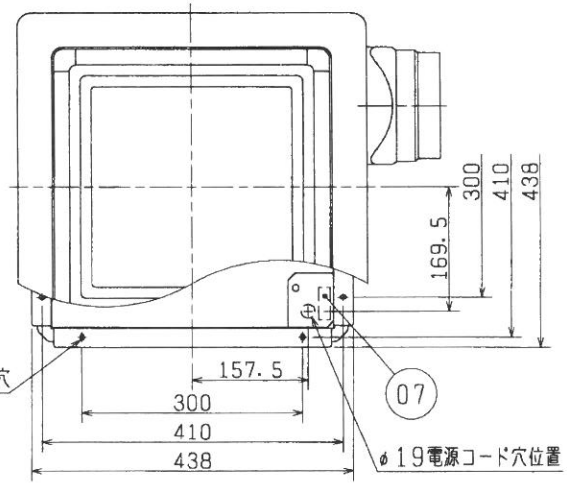

■ 天吊金具P－08TK（システム部材）
取付要領図（4点吊り）

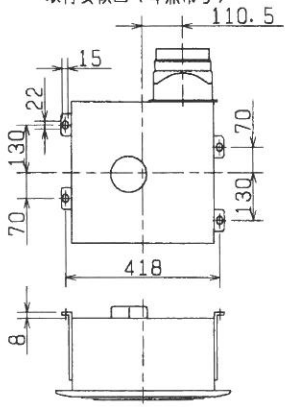

・グリル開口面積　392cm²
・天井埋込穴寸法　□395　（野縁高さ45以下）
※電源コードにヨリ線を使用する際は、棒状圧着端子をご使用ください。
※仕様は場合により変更することがあります。

■ 特性表

定格電圧（V）	定格周波数（Hz）	ノッチ	定格電流（A）	定格消費電力（W）	風量（m³/h）	騒音（dB）	質量（Kg）
100	50	強	0.780	78.0	700	45.0	9.3
		弱	0.680	65.0	550	40.0	
	60	強	0.900	90.0	670	44.0	
		弱	0.740	70.0	520	39.0	

電動機形式	コンデンサー永久分相形単相誘導電動機　4極	シャッター形式	風圧式	羽根径	20 cm
耐電圧	AC 1000V　1分間	絶縁抵抗	10MΩ以上（500Vメガー）		

※特性は JIS C 9603 に基づく。

第3角図法	作成日付 00. 4. 1	形名	VD-23ZXP5-X ダクト用換気扇 低騒音整流スリットインテリアタイプ
三菱電機株式会社 中津川製作所		整理番号	NO. D6083

品 名	三菱ストレートシロッコファン天吊埋込タイプ（標準形）
形 名	BFS－90SC

F5

電 源	単相 100V	送風機形式	消音ボックス付送風機（多翼形）／羽根径 22cm
電源接続仕様	速結端子（接続電源線 VVF φ1.6 又はφ2.0）	電動機形式	全閉形コンデンサ単相誘導電動機 E 種 4 極
材 料	羽根…樹脂 ケーシング…溶融亜鉛めっき鋼板 モータ…高耐食溶融めっき鋼板	耐電圧	AC 1000V 1 分間
		絶縁抵抗	10MΩ以上（500V 絶縁抵抗計）
外観色調・塗装仕様	溶融亜鉛めっき鋼板地肌色	玉軸受	負荷側 6003 両シール極軽接触 反負荷側 6003 両シールド
空気条件 （本体周囲・搬送）	温度 -15℃～+40℃ 相対湿度（常温） 90%以下 屋内	グリス	シリコン SH-44M

仕様・特性表	周波数 (Hz)	速調	静圧 (Pa)	風量 (m^3/h)	電流 (A)	消費電力 (W)	騒音(dB) 側面	騒音(dB) 吸込	騒音(dB) 吐出	最大負荷電流(A)	起動電流 (A)	公称出力 (W)	質量 (kg)
	60	強	186	900	2.19	204	34	41	55	2.43	3.22	150	15.5
		弱	108	684	1.40	139	30	36.5	49	1.49	1.86		

※風量(空気量)は JIS B 8330 のオリフィスチャンバー法で測定した値です。
※消費電力は JIS C 9603 に基づき測定した値です。
※騒音値は吐出側、吸込側にダクトを取り付けた状態で 1.5m 離れた地点（吐出騒音は斜め 45° 方向）の A スケールの値です。
※公称出力はおおよその値です。過負荷保護装置は最大負荷電流値で選定してください。
（詳細は 2 ページ目をご参照ください）

■お願い

※2 ページ目の注意事項を必ずご参照ください。

■外形図

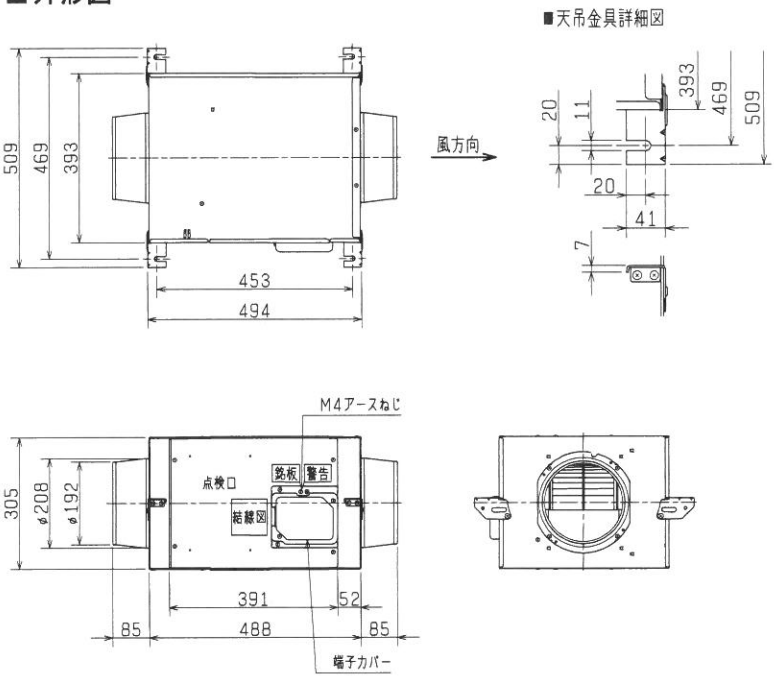

■結線図

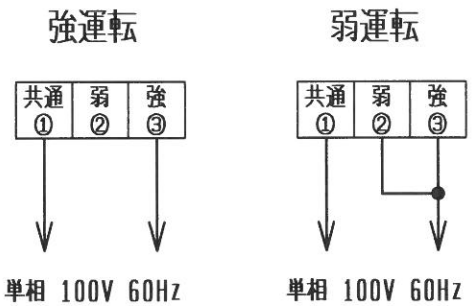

■特性曲線図

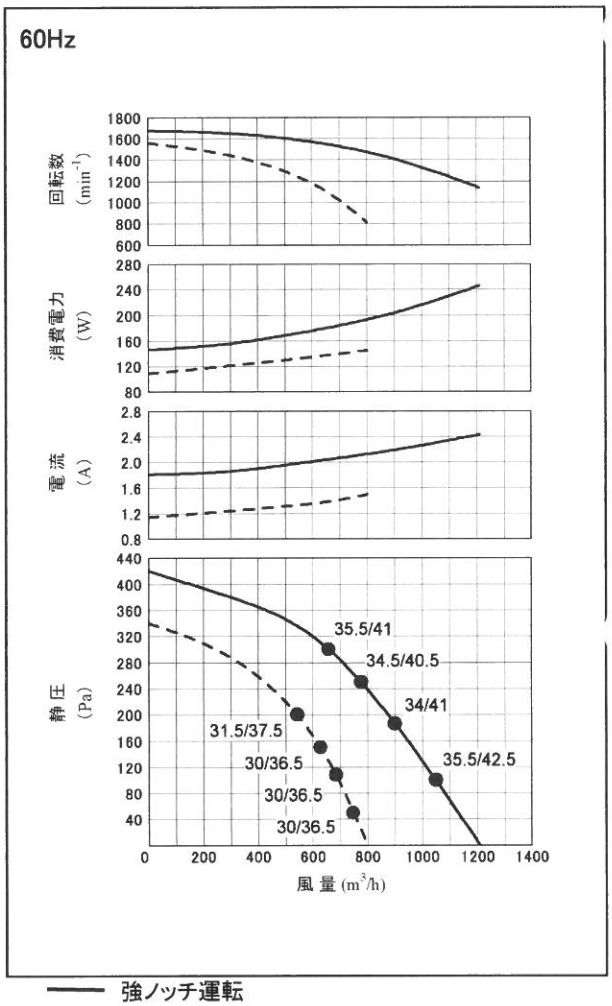

―― 強ノッチ運転
- - - 弱ノッチ運転
※●印の数値は側面騒音／吸込騒音を示す。

第 3 角図法	単 位	尺 度	作 成 日 付	品 名 形 名	ストレートシロッコファン天吊埋込タイプ（標準形） BFS－90SC	
	mm	非比例尺	2017. 6. 12			
三菱電機株式会社				整理番号	NP206010D-60 (1/2)	仕様書

Panasonic

換気送風機器 品番置き換え検索

F6、9

検索結果へ戻る　登録品番リストを確認

1品番のみご入力ください。

検索

検索結果 **FY-30SF2**

この商品をリストに追加

	検索品番		パナソニック現行品番	
品番	FY-30SF2		FY-30PF6	
本体希望小売価格（円）税抜	17,100		25,200	
周波数	50Hz	60Hz	50Hz	60Hz
消費電力（W）（50Hz/60Hz）	32.5	36	29.5	34
風量（m3/h）（50Hz/60Hz）	1200	1200	1200	1200
騒音（dB）（50Hz/60Hz）	37	37	37	37
備考	一般換気扇、排気、強弱速調付、連動式シャッター			

各項目の数値、備考欄の内容は、カタログ掲載のものです。
※備考の（　）内は検索品番と異なるパナソニック現行品番の仕様です。

検索結果はご参考です。

Panasonic

換気送風機器 品番置き換え検索

F7、8

検索結果へ戻る　登録品番リストを確認

1品番のみご入力ください。

検索

検索結果 **FY-27B3**

この商品をリストに追加

	検索品番		パナソニック現行品番	
品番	FY-27B3		FY-27B7	
本体希望小売価格（円）税抜	15,500		31,100	
周波数	50Hz	60Hz	50Hz	60Hz
消費電力（W）（50Hz/60Hz）	24	26	23.5	26
風量（m3/h）（50Hz/60Hz）	270	270	300	300
騒音（dB）（50Hz/60Hz）	31	31	31	31
備考	天井埋込形換気扇、本体：鋼板製、ルーバー別売			

各項目の数値、備考欄の内容は、カタログ掲載のものです。
※備考の（　）内は検索品番と異なるパナソニック現行品番の仕様です。

検索結果はご参考です。

Panasonic

換気送風機器 品番置き換え検索

F10、11、14、15

検索結果へ戻る　登録品番リストを確認

1品番のみご入力ください。

検索

検索結果 **FY-32BK2H/41**

この商品をリストに追加

	検索品番		パナソニック現行品番	
品番	FY-32BK2H/41		XFY-32BK7H/81	
本体希望小売価格（円）税抜			50,100	
周波数	50Hz	60Hz	50Hz	60Hz
消費電力（W）（50Hz/60Hz）	56	60	53	59
風量（m3/h）（50Hz/60Hz）	516	500	525	505
騒音（dB）（50Hz/60Hz）	43.5	42	42	41
備考	天井埋込形換気扇、本体：鋼板製、本体＋ルーバーの組合せ品番、本体品番：FY-32BK2H、ルーバー品番：FY-32L41、樹脂製、格子タイプ、ホワイト、⇒、本体+ルーバーセット、格子ルーバー、ホワイト			

各項目の数値、備考欄の内容は、カタログ掲載のものです。
※備考の（　）内は検索品番と異なるパナソニック現行品番の仕様です。

検索結果はご参考です。

Panasonic

換気送風機器 品番置き換え検索

F12、13、16、19

検索結果へ戻る　登録品番リストを確認

1品番のみご入力ください。

検索

検索結果 **FY-38B3H/21**

この商品をリストに追加

	検索品番		パナソニック現行品番	
品番	FY-38B3H/21		XFY-38B7H/21	
本体希望小売価格（円）税抜			66,700	
周波数	50Hz	60Hz	50Hz	60Hz
消費電力（W）（50Hz/60Hz）	110	117	95	104
風量（m3/h）（50Hz/60Hz）	690	650	700	670
騒音（dB）（50Hz/60Hz）	44.5	43	44.5	43.5
備考	天井埋込形換気扇、本体：鋼板製、本体＋ルーバーの組合せ品番、本体品番：FY-38B3H、ルーバー品番：FY-38L21、⇒、本体+ルーバーセット、インテリアパネル、ホワイト			

各項目の数値、備考欄の内容は、カタログ掲載のものです。
※備考の（　）内は検索品番と異なるパナソニック現行品番の仕様です。

検索結果はご参考です。

品　　名	ストレートシロッコファン　大風量消音ボックス形
形　　名	BFS－350TB－60

F17、18

電　　源	3相200 V　60 Hz	電動機形式	防滴保護形3相誘導電動機　E 種 4 極
電源電線及び アース線	VVF 線φ1.6	羽根形式	30cm 金属製片吸込輻流羽根
色調・塗装仕様	SGC 地肌色	駆動形式	Vベルト駆動
絶縁抵抗	10MΩ以上(500V 絶縁抵抗計)	耐電圧	A.C 1500V　1 分間
本体周囲空気条件 搬送空気条件	温度　-10℃～+40℃ 相対湿度　80%以下(常温にて) 屋内仕様	電動機軸受	負荷側　6204ZZ 反負荷側　6203ZZ

仕様・特性表	周波数 (Hz)	羽根番手	静圧 (Pa)	風量 (m^3/h)	電流 (A)	消費電力 (W)	側面騒音 (dB)	吸込騒音 (dB)	最大負荷電流 (A)	起動電流 (A)	公称出力 (Kw)	質量 (kg)
	60	#2	196	3500	3.3	950	50	61	4.0	17	0.75	72

付属部品(標準装備)

部品名	仕様	数量
羽根側Vプーリ	A形1溝ピッチ径φ160、内径φ24	1
モータ側Vプーリ	A形1溝ピッチ径φ103、内径φ19	1
Vベルト	A形 33 インチ	1

※「風量」「騒音」「消費電力」「電流」の値は表示静圧時の値です。
　風量測定はオリフィスチャンバー法で行った値です。
※騒音は吹出側、吸込側にダクトを取り付けた状態で1.5m 離れた地点Aスケール値です。
※公称出力は電動機の定格出力時の値です。
■お願い
※2ページ目の注意事項を必ずご参照ください。

※ブレーカや過負荷保護装置の選定は最大負荷電流値で選定してください。(詳細は2ページをご参照ください)

■特性曲線図

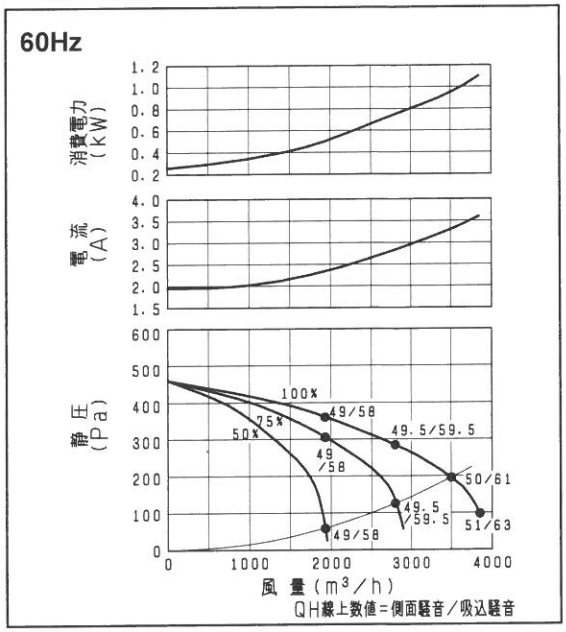

■外形図

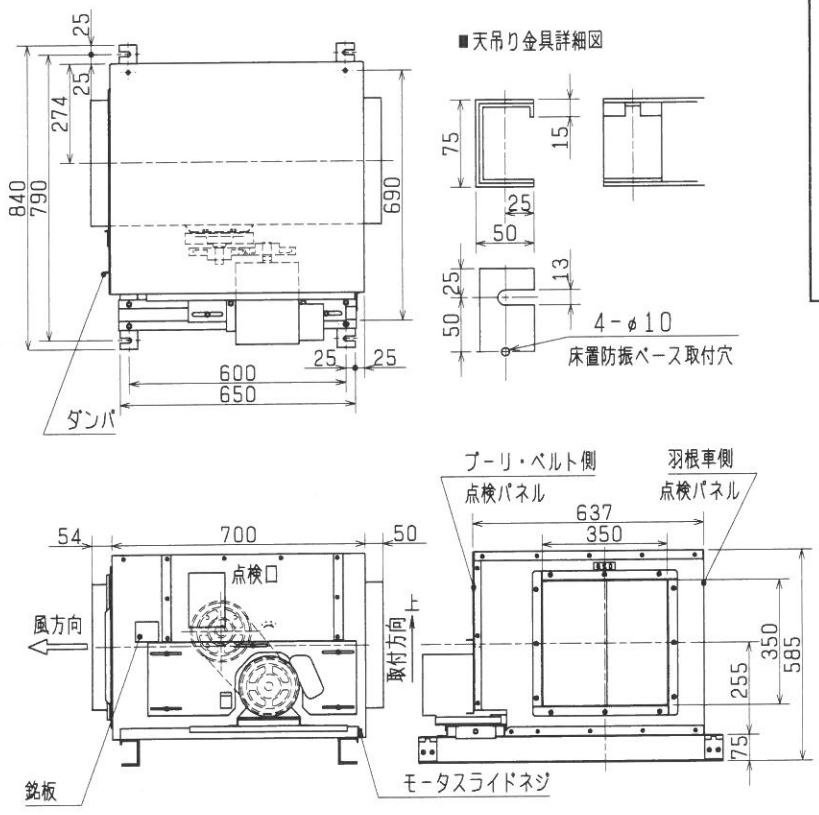

■結線図

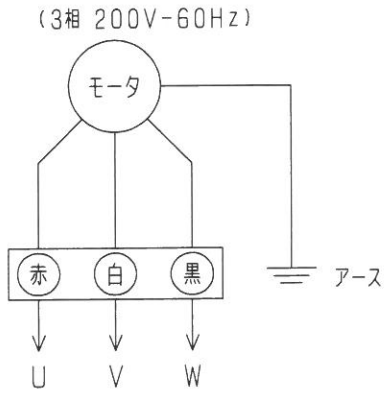

第3角図法	単位	尺度	作成日付	品名	ストレートシロッコファン　大風量消音ボックス形
	mm	非比例尺	2009.3.10	形名	BFS－350TB－60
三菱電機株式会社　中津川製作所				整理番号	SC072F(1/2)　仕様書