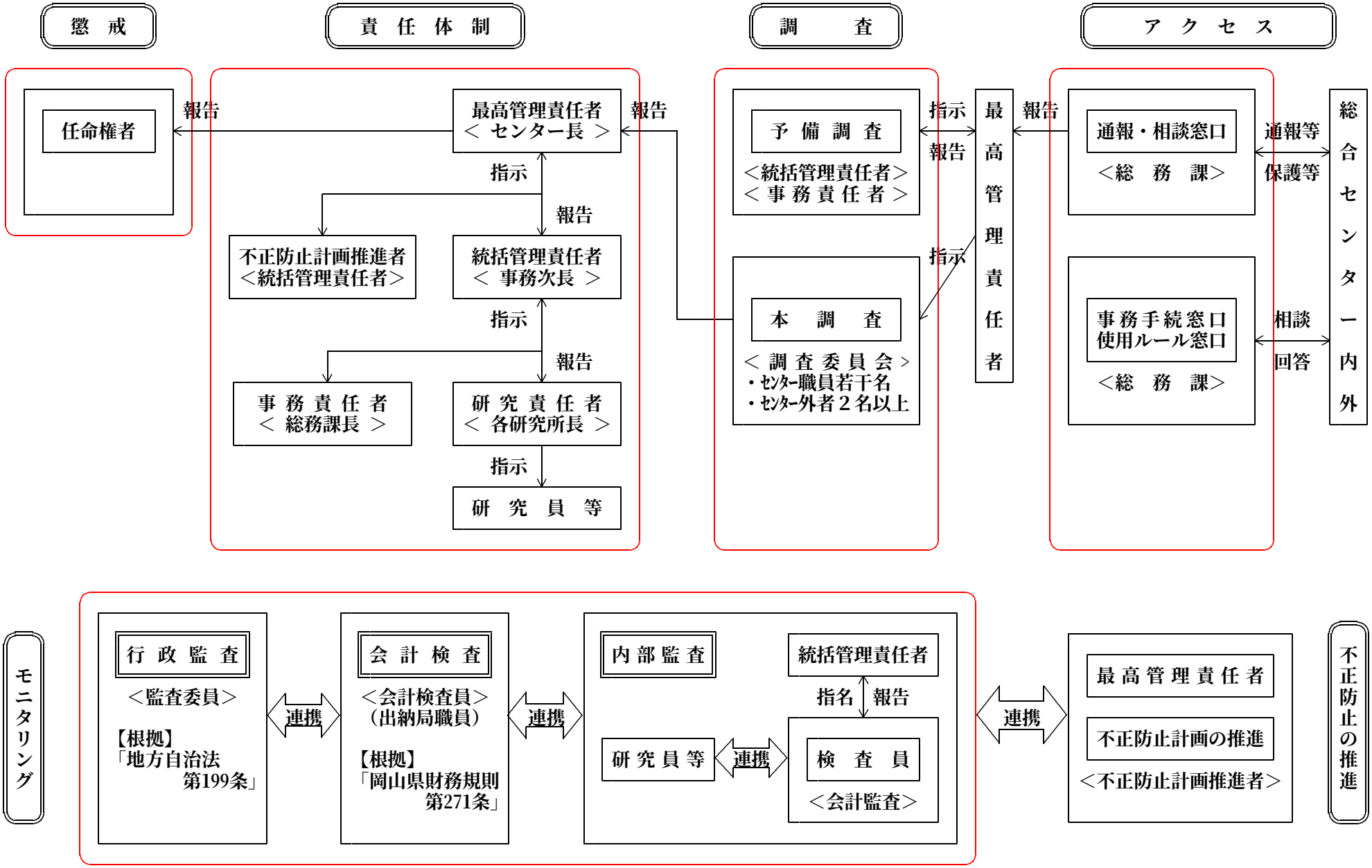岡山県農林水産総合センターにおける競走的資金等の不正行為防止等に関する管理・運営体制